TISCHSEIFEN- UND DESINFEKTIONSMITTELSPENDER WP191-KIDS

A LINIE

Ø 68 x 310 x 130 mm
Messing verchromt



- Tischseifen- und Desinfektionsmittelspender aus Messing verchromt mit leichtgängigem Druckknopf.
- Massiver Messingkorpus; Sichtflächen hochglänzend verchromt. Weitere lieferbare Oberflächen: siehe unten.
- Bauhöhe: 62 mm
  Auslaufhöhe: 37 mm
  Ausladung: 74 mm
- Tropffreie Pumpe mit 500-ml-Flasche aus Kunststoff und Druckventil aus Messing.
- Alternativ mit 1000-ml- Behälter aus Kunststoff erhältlich.
- Alternativ auch mit 500-ml-Behälter aus Edelstahl gegen Mehrpreis erhältlich.
- Vorgesehen für handelsübliche Flüssigseifen und Hand-Desinfektionsmittel.
- Nachfüllbar von oben durch Abschrauben des Oberteils.
- Verschleißteile modular austauschbar.
- Einbaumaß: Ø 22 - 26 mm, Plattenstärke max. 40 mm.
- Montage: Mit einer Gegenmutter.
- Lieferung einschließlich Befestigungsmaterial.
- Gewicht, einschließlich Einzelverpackung: 0,8 kg

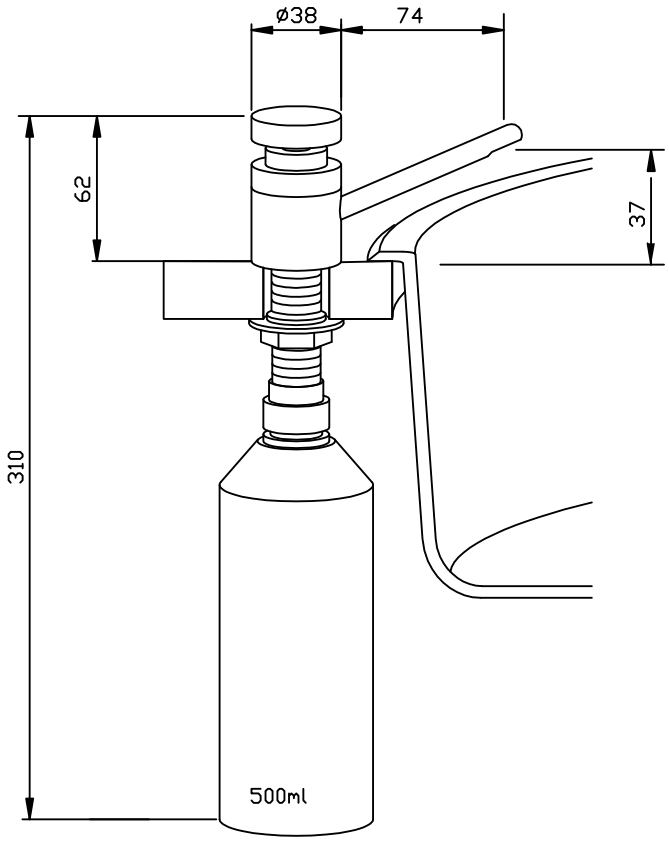

Textvorschlag für Ausschreibungen:

Tischseifen- und Desinfektionsmittelspender aus Messing verchromt mit leichtgängigem Druckknopf für Waschtisch-Montage. Massiver Messingkorpus; Sichtflächen hochglänzend verchromt. Tropffreie Pumpe mit 500-ml-Flasche aus Kunststoff und Druckventil aus Messing. Vorgesehen für handelsübliche Flüssigseifen und Hand-Desinfektionsmittel. Nachfüllbar von oben durch Abschrauben des Oberteils. Lieferung einschließlich Befestigungsmaterial.

Abmessungen: (mit Behälter) 65 x 310 x 130 mm
Bauhöhe: 62 mm
Auslaufhöhe: 37 mm
Ausladung: 74 mm

Artikel Nr. WP191-Kids

Zubehör	Ident-Nr.
Unterlegscheibe / Rosette	923 160

Lieferbare Oberflächen	Ident-Nr.
verchromt	923 943
beschichtet, matt schwarz	928 943

Ernst Wagner GmbH & Co. KG
Ernst-Abbe-Straße 21 · D-72770 Reutlingen · Tel.: +49712151539-0
info@wagner-ewar.de · www.wagner-ewar.de

WAGNER EWAR

(2026/10)