F5E

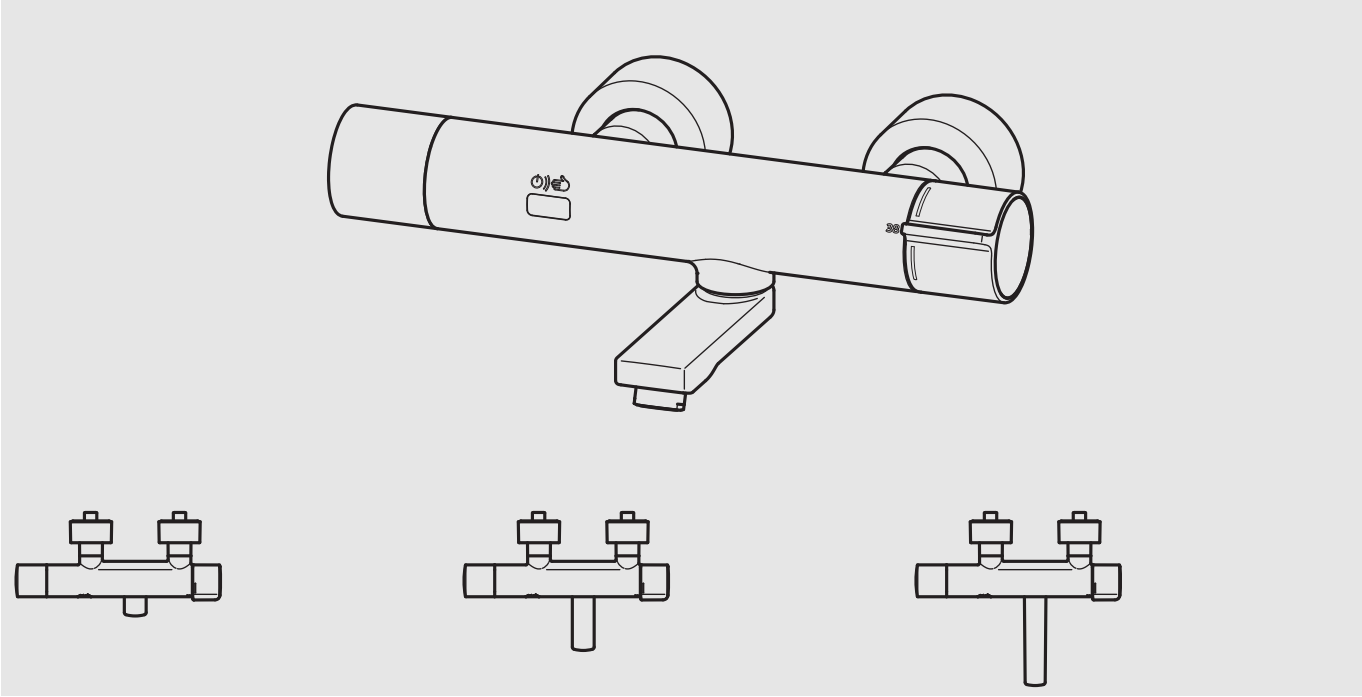

F5ET1116	F5ET1117	F5ET1118
3600008354	3600008356	3600008357

DE	Montage- und Betriebsanleitung	Elektronik-Thermostatbatterie
EN	Installation and operating instructions	Electronic thermostatic mixer
FR	Notice de montage et de mise en service	Mitigeur thermostatique électronique
ES	Instrucciones de montaje y servicio	Batería de termostato con sistema electrónico
IT	Istruzioni per il montaggio e l'uso	Miscelatore termostatico-elettronico
NL	Montage- en bedrijfsinstructies	Elektronische thermostaatmeng-kraan
PL	Instrukcja montażu i obsługi	Elektroniczna bateria termostat
SV	Monterings- och driftinstruktion	
CS	Návod pro montáž a provoz	
FI	Asennus- ja käyttöohje	Elektroninen termostaattihana
RU	Инструкция по монтажу и вводу в эксплуатацию	

mounting-instruction_3700024969_V2.fm / 25.09.25

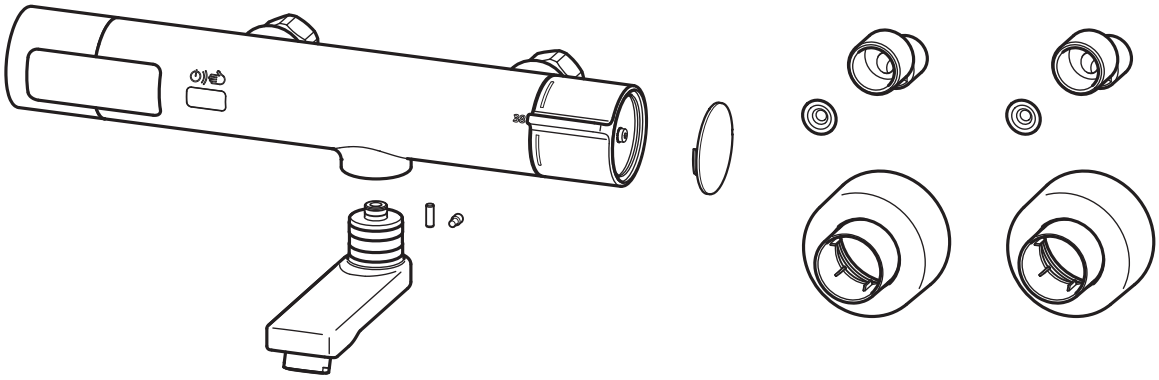

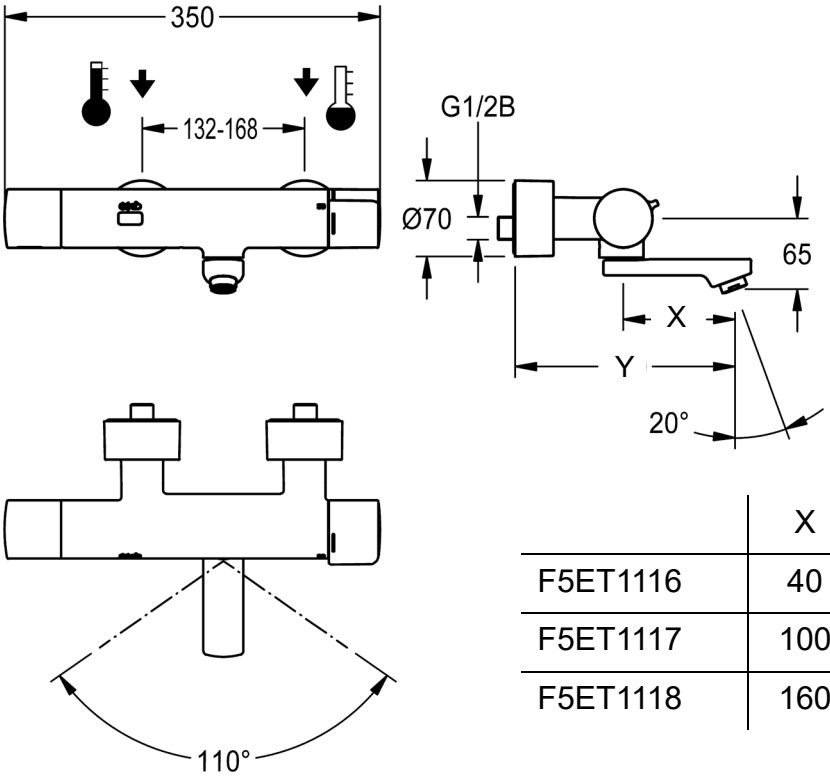

	X	Y
F5ET1116	40	145
F5ET1117	100	200
F5ET1118	160	260

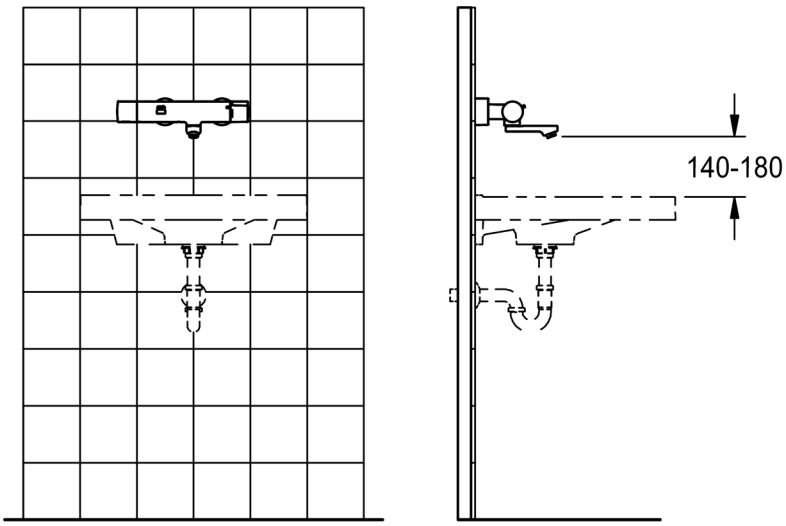

mounting-instruction_3700024969_V2.fm

EN Installation and operating instructions

Important notes

- ► Before installing flush piping system!
- ► Set the scald protection after assembly has been completed.
- ► The fitting must be operated only with original mesh filters and return flow inhibitors!
- ► The fitting must be checked and maintained at regular intervals depending on the water quality and in accordance with the local conditions, and rules and regulations applicable at the site.

Technical data

- ► Minimum flow pressure 1.0 bar
- ► Maximum operating pressure 10 bar
- ► Recommended flow pressure 1-5 bar
- ► Volume flow at 3 bar flow pressure 6 l/min
- ► Thermostatic scald protection according to DIN EN 1111
- ► maximum operating temperature
  - continuous operation 70 °C
  - short-term (<10 min) 80 °C
- ► Flow duration 10 s (adjustable)
- ► Voltage supply with lithium battery CRP2 6 V DC
- ► Power consumption 1,5 W
- ► Type of protection IP 59k

DE Montage- und Betriebsanleitung

Wichtige Hinweise

- ► Vor Installation Rohrleitungen spülen!
- ► Nach erfolgter Montage den Verbrühungsschutz einstellen.
- ► Armatur nur mit original Sieben und Rückflussverhinderern betreiben!
- ► In Abhängigkeit von der Wasserqualität, den örtlichen Gegebenheiten und den vor Ort geltenden Bestimmungen die Armatur in regelmäßigen Abständen prüfen und warten.

Technische Daten

- ► Mindestfließdruck 1,0 bar
- ► Maximaler Betriebsdruck 10 bar
- ► Empfohlener Fließdruck 1-5 bar
- ► Volumenstrom bei 3 bar Fließdruck 6 l/min
- ► Thermostatischer Verbrühungsschutz laut DIN EN 1111
- ► maximale Betriebstemperatur
  - Dauerbetrieb 70 °C
  - Kurzzeit (<10 min) 80 °C
- ► Fließzeit 10 s (einstellbar)
- ► Spannungsversorgung Lithium Batterie CRP2 6 V DC
- ► Leistungsaufnahme 1,5 W
- ► Schutzart IP 59k

PL Instrukcja montażu i obsługi

Ważne wskazówki

► Przed instalacją przepłukać rury!
► Po przeprowadzeniu montażu ustawić zabezpieczenie przed poparzeniem.
► Armatury należy używać wyłącznie z oryginalnymi sitkami i zaworami zwrotnymi!
► Armaturę należy poddawać regularnej kontroli i konserwacji w zależności od jakości wody, warunków lokalnych i obowiązujących przepisów.

Dane techniczne

► Minimalne ciśnienie przepływu 1,0 bar
► Maksymalne ciśnienie robocze 10 barów
► Zalecane ciśnienie przepływu 1-5 barów
► Objętościowe natężenie przepływu przy ciśnieniu 3 barów 6 l/min
► Termostatyczne zabezpieczenie przed poparzeniem zgodnie z DIN EN 1111
► Maksymalna temperatura eksploatacji
- Praca stała 70 °C
- Czas krótki (<10 min) 80 °C
► Czas przepływu 10 s (z możliwością ustawienia)
► Zasilanie elektryczne baterią litową CRP2 6 V DC
► Pobór mocy 1,5 W
► Rodzaj ochrony IP 59k

SV Monterings- och driftinstruktion

Viktiga informationer

► Spola igenom rörledningarna före installation!
► Ställ in skållningsskyddet efter installationen!
► Använd armaturen endast med originalsilar och originalåterflödesförhindrare!
► Kontrollera och serva armaturen med intervaller som bestäms av vattenkvaliteten samt de lokala förhållandena och de bestämmelser som gäller där.

Tekniska data

► Minsta hydrauliska tryck 1,0 bar
► Maximalt drifttryck 10 bar
► Rekommenderat hydrauliskt tryck 1-5 bar
► Volymstrom vid 3 bar hydrauliskt tryck 6 l/min
► Termostatstyrt skållningsskydd enligt DIN EN 1111
► Maximal driftstemperatur
- Kontinuerlig drift 70 °C
- Kort tid (< 10 min) 80 °C
► Flyttid 10 s (inställbar)

► Spänningsförsörjning med litiumbatteri CRP2 6 V DC
► Effektbehov 1,5 W
► Skyddsklass IP 59k

FR Notice de montage et de mise en service

Remarques importantes

► Rincer les conduites avant d'installer !
► Régler le dispositif de protection contre les brûlures après le montage.
► Ne faire fonctionner la robinetterie qu'avec les filtres et clapets de non retour d'origine !
► En fonction de la qualité de l'eau, ainsi que des conditions et des dispositions locales, il convient de contrôler et d'entretenir la robinetterie à intervalles réguliers.

Données techniques

► Pression dynamique minimale 1,0 bar
► Pression de service maximale 10 bars
► Pression dynamique recommandée 1-5 bars
► Débit volumique pour 3 bars de pression dynamique 6 l/min
► Protection thermostatique contre les échaudures selon DIN EN 1111.
► Température de fonctionnement maximale
- Fonctionnement continu 70 °C
- Courte période (< 10 min) 80 °C
► Durée d'écoulement 10 s (réglable)
► Alimentation en tension avec pile au lithium CRP2 6 V DC
► Puissance absorbée 1,5 W
► Type de protection IP 59k

CS Návod pro montáž a provoz

Důležité pokyny

► Před instalací potrubí propláchněte!
► Po úspěšné montáži nastavte ochranu proti opaření.
► Provozovat armaturu jen s originálními sítky a zařízeními proti zpětnému toku!
► V závislosti na kvalitě vody, místních podmínkách a předpisech platných v místě instalace je nutné provádět v pravidelných intervalech kontrolu a údržbu armatury.

Technické údaje

► Minimální průtočný tlak 1,0 bar
► Maximální provozní tlak 10 bar
► Doporučený průtočný tlak 1-5 bar
► Prùtok pøi prùtoèném tlaku 3 bar 6 l/min
► Termostatická ochrana proti opaøení podle normy DIN EN 1111
► Maximální provozní teplota
- Doba provozu 70 °C
- Krátký čas (< 10 min.) 80 °C
► Doba průtoku 10 s (nastavitelná)
► Napájení lithiovou baterií CRP2 6 V DC
► Příkon 1,5 W
► Krytí IP 59k

ES Instrucciones de montaje y servicio

Indicaciones importantes

► ¡Enjuagar las tuberías antes de instalar!
► Tras finalizar el montaje, ajustar la protección contra escaldaduras.
► ¡La grifería debe hacerse funcionar únicamente con los tamices y las válvulas antiretorno originales!
► En función de la calidad del agua, las condiciones locales y la legislación vigente, realizar las inspecciones y el mantenimiento de la grifería a intervalos regulares.

Datos técnicos

► Presión mínima de flujo 1,0 bar
► Presión máxima de servicio 10 bares
► Presión de flujo recomendada 1-5 bares
► Flujo volumétrico con 3 bares de presión de flujo 6 l/min
► Protección termostática frente a escaldaduras según DIN EN 1111.
► Temperatura de servicio máxima
- Funcionamiento continuo 70 °C
- Tiempo breve (< 10 min) 80 °C
► Tiempo de corriente 10 s (ajustable)
► Alimentación de corriente con batería de litio CRP2 6 V DC
► Consumo de potencia 1,5 W
► Modo de protección IP 59k

FI Asennus- ja käyttöohje

Tärkeitä ohjeita

► Huuhtele putkijohdot ennen asennusta!
► Kun asennus on tehty, säädä palovammasuoja.
► Käytä varusteet vain alkuperäisten sihtien ja takaisinvirtauksen eston kanssa!
► Hana tulee tarkistaa ja huoltaa säännöllisin väliajoin veden laadusta, paikallisista oloista ja paikalla voimassa olevista määräyksistä riippuen.

Tekniset tiedot

► Vähimmäisvirtauspaine 1,0 bar
► Suurin käyttöpaine 10 bar
► Suositeltava virtauspaine 1-5 bar
► Tilavuusvirta 3 barin virtauspaineella 6 l/min
► Termostaattinen kuumavesisuoja DIN EN 1111 mukaan
► Maksimaalinen käyttölämpötila
- Jatkuva käyttö 70 °C
- Lyhyt aika (<10 min) 80 °C
► Juoksuaika 10 s (säädettävissä)
► Jännitteensyöttö litiumparistolla CRP2 6 V DC
► Tehonkulutus 1,5 W
► Suojaustapa IP 59k

IT Istruzioni per il montaggio e l'uso

Avvertenze importanti

► Sciacquare le tubazioni prima di installare!
► A montaggio avvenuto impostare la protezione dalle scottature.
► Utilizzare la rubinetteria esclusivamente con i filtri e le valvole antiriflusso originali!
► Controllare e sottoporre a manutenzione l'apparecchio ad intervalli regolari, in funzione della qualità dell'acqua, delle caratteristiche locali e delle vigenti disposizioni locali.

Specifiche tecniche

► Pressione idraulica min. 1,0 bar
► Pressione di esercizio max. 10 bar
► Pressione idraulica consigliata 1-5 bar
► Portata volumetrica a 3 bar di pressione idraulica 6 l/min
► Protezione antiscottatura termostatica secondo DIN EN 1111.
► Temperatura massima di esercizio
- Funzionamento continuo 70 °C
- Brevemente (<10 min) 80 °C
► Durata di flusso da 10 s (impostabile)
► Alimentazione di tensione con batteria al litio CRP 2 di 6 V DC
► Potenza assorbita 1,5 W
► Tipo di protezione IP 59k

RU Инструкция по монтажу и вводу в эксплуатацию

Важные указания

► Перед инсталляцией промыть трубки!
► После произведенного монтажа настроить защиту от ожогов.
► Эксплуатировать арматуру только с оригинальными фильтрами и клапанами обратного течения!
► Арматуру необходимо регулярно чистить и обслуживать в зависимости от качества воды, местных условий и действующих в месте эксплуатации предписаний.

Технические характеристики

► Минимальный гидравлический напор 1,0 бар
► Максимальное рабочее давление 10 бар
► Рекомендуемый гидравлический напор 1-5 бар
► Объёмный расход при гидравлическом напоре 3 бар 6 л/мин
► Термостатическая система защиты от ожога горячим паром/жидкостью согласно стандарту DIN EN 1111.
► Максимальная рабочая температура
- Непрерывный режим работы 70 °C
- Короткое время (<10 мин) 80 °C
► Время протекания 10 сек. (регулируемое)
► Источник питания - литиевая батарея CRP 2 6 В постоянного тока
► Потребляемая мощность 1,5 Вт
► Вид защиты IP 59k

NL

Montage- en bedrijfsinstructies

Belangrijke aanwijzingen

- ► Voor installatie buisleidingen spoelen!
- ► Na de montage de beveiliging tegen verbranding door te heet weter instellen.
- ► Armatuur alleen met originele zeven en terugstroomkleppen gebruiken!
- ► Afhankelijk van de waterkwaliteit, de plaatselijke omstandigheden en de plaatselijke voorschriften de armatuur regelmatig controleren en onderhouden.

Technische gegevens

- ► Minimale dynamische druk 1,0 bar
- ► Maximale werkdruk 10 bar
- ► Aanbevolen dynamische druk 1-5 bar
- ► Volumestroom bij 3 bar dynamische druk 6 l/min
- ► Thermostatische beveiliging tegen verbranding volgens DIN EN 1111.
- ► Maximale bedrijfstemperatuur
  - Continubedrijf 70 °C
  - Kortstondig (<10 min) 80 °C
- ► Stromingstijd 10 s (instelbaar)
- ► Spanningsvoorziening d.m.v. lithiumbatterij CRP2 6 V DC
- ► Opgenomen vermogen 1,5 W
- ► Veiligheidsgraad IP 59k

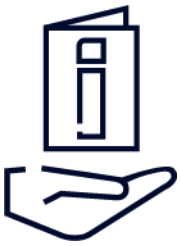

mounting-instruction_3700024969_V2.fm

1. Montage

EN Installation	NL Montage	CS Montáž
FR Montage	PL Montaż	FI Asennus
ES Montaje	SV Montering	RU Монтаж
IT Montaggio		

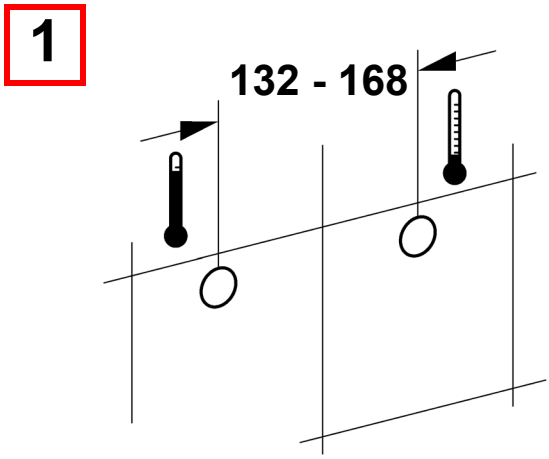

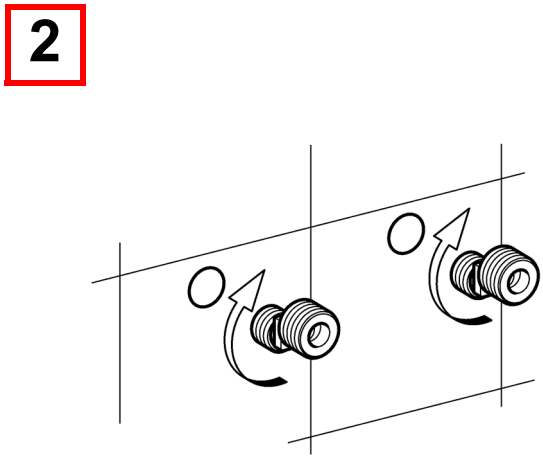

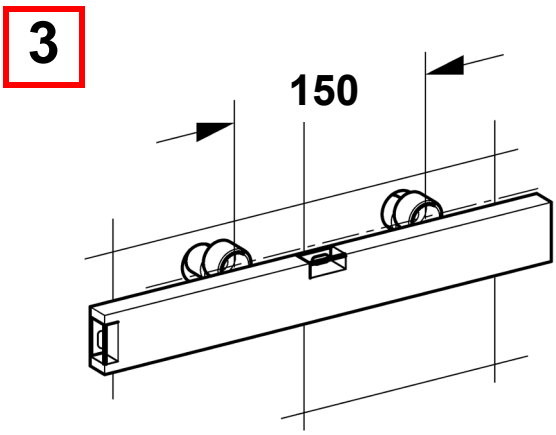

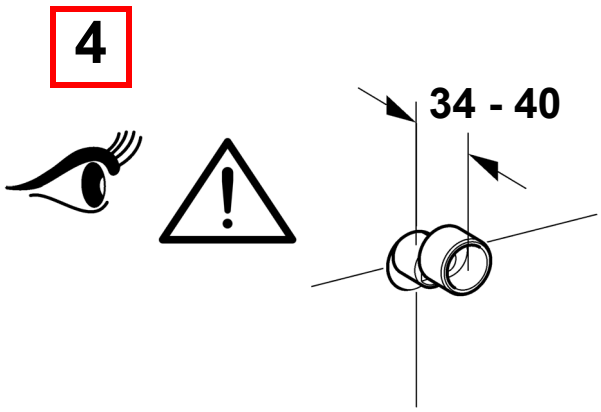

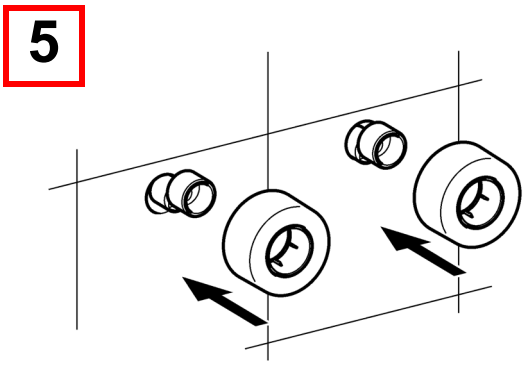

mounting-instruction_3700024969_V2.fm

6

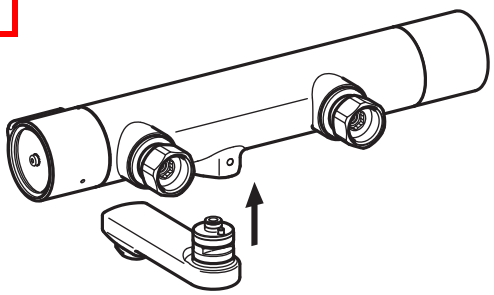

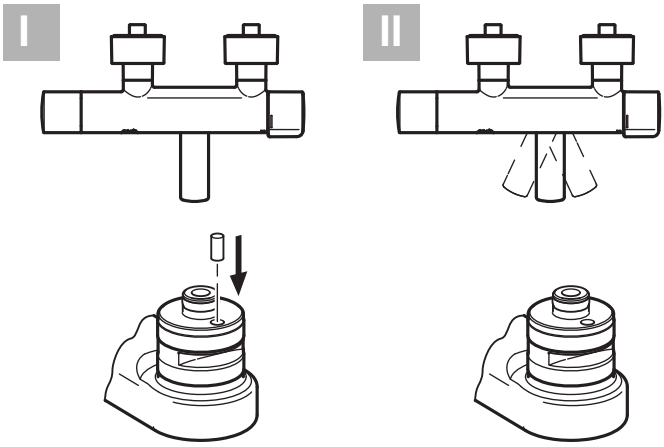

7

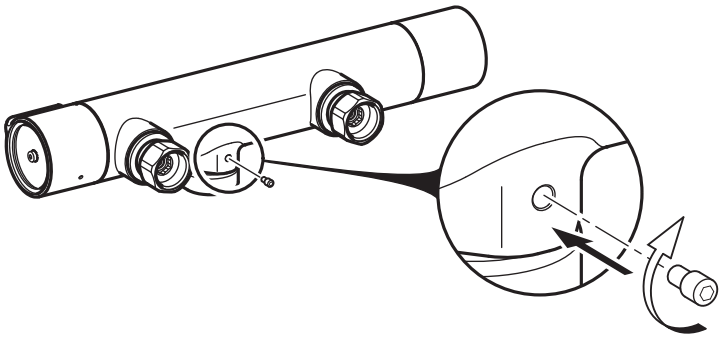

8

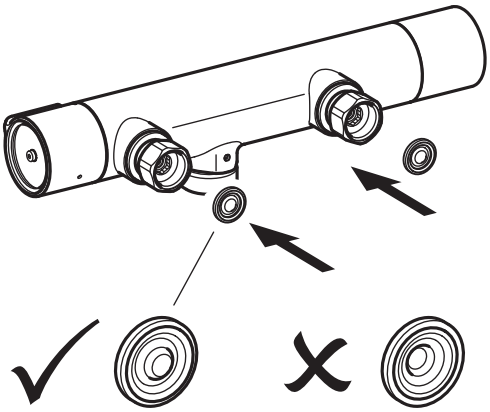

9

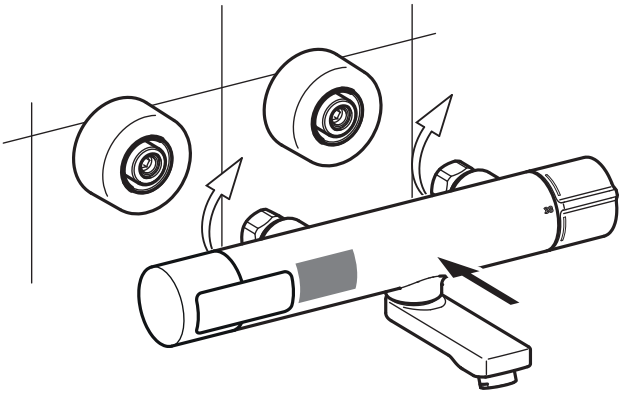

mounting-instruction_3700024969_V2.fm

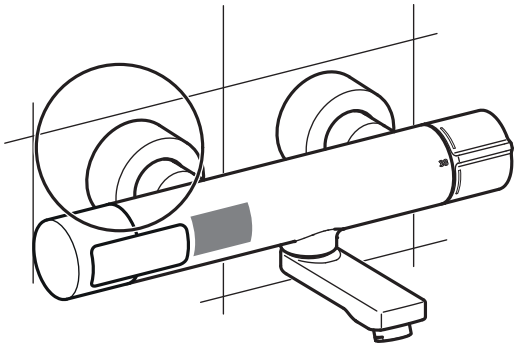

10

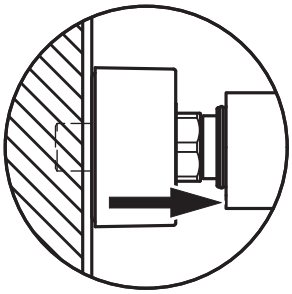

11

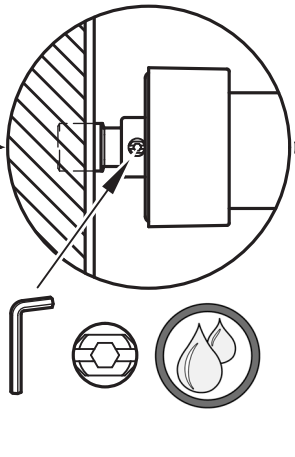

12

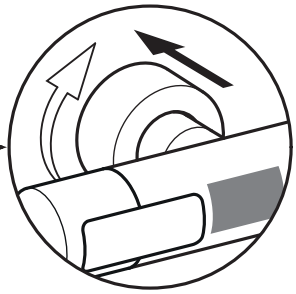

13

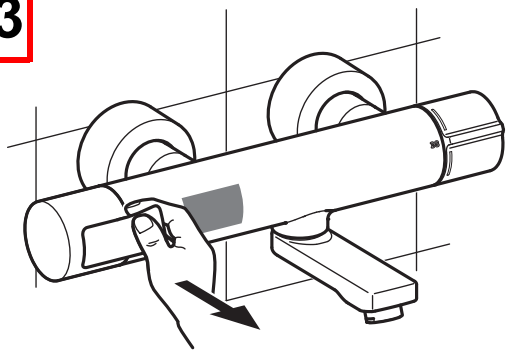

14

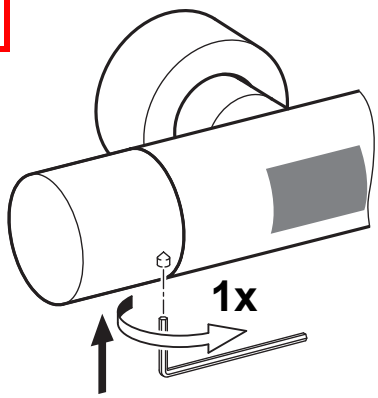

15

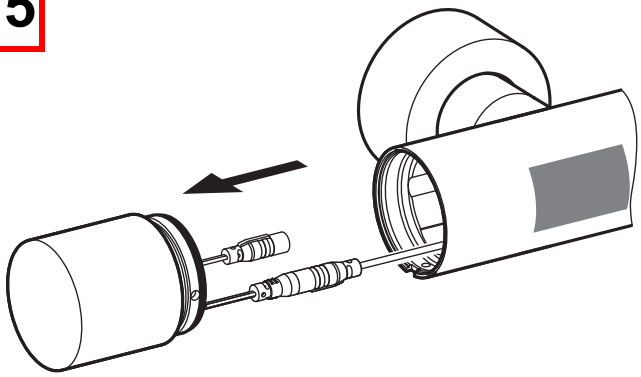

16

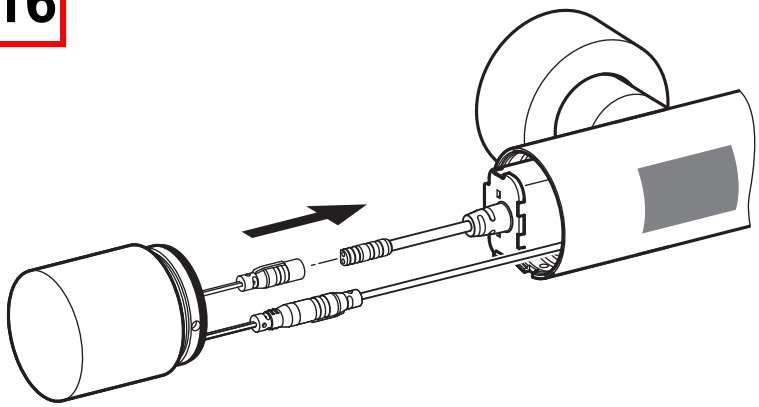

17

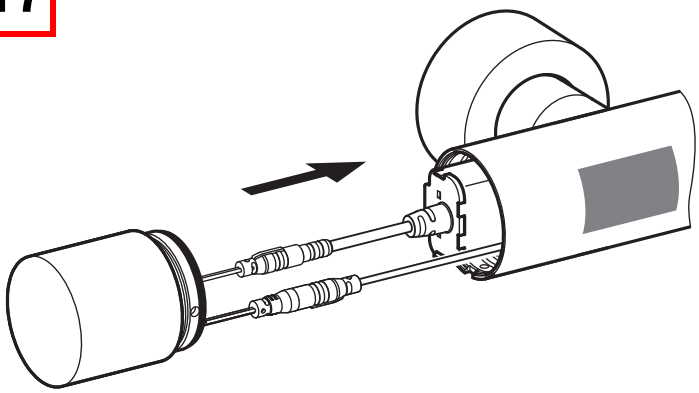

18

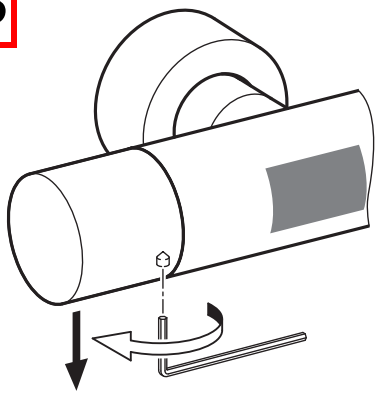

19

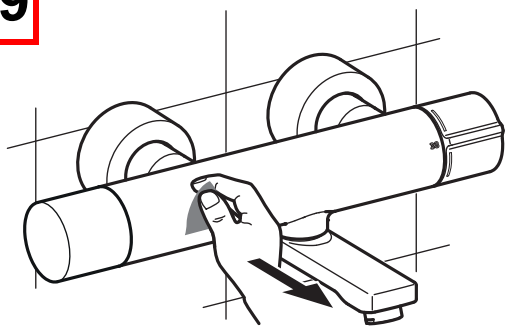

20

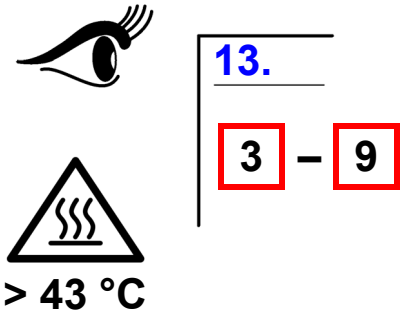

mounting-instruction_3700024969_V2.fm

2. Funktion

EN Function	NL Werking	CS Funkce
FR Fonctionnement	PL Funkcja	FI Toiminto
ES Función	SV Funktion	RU Функционирование
IT Funzionamento		

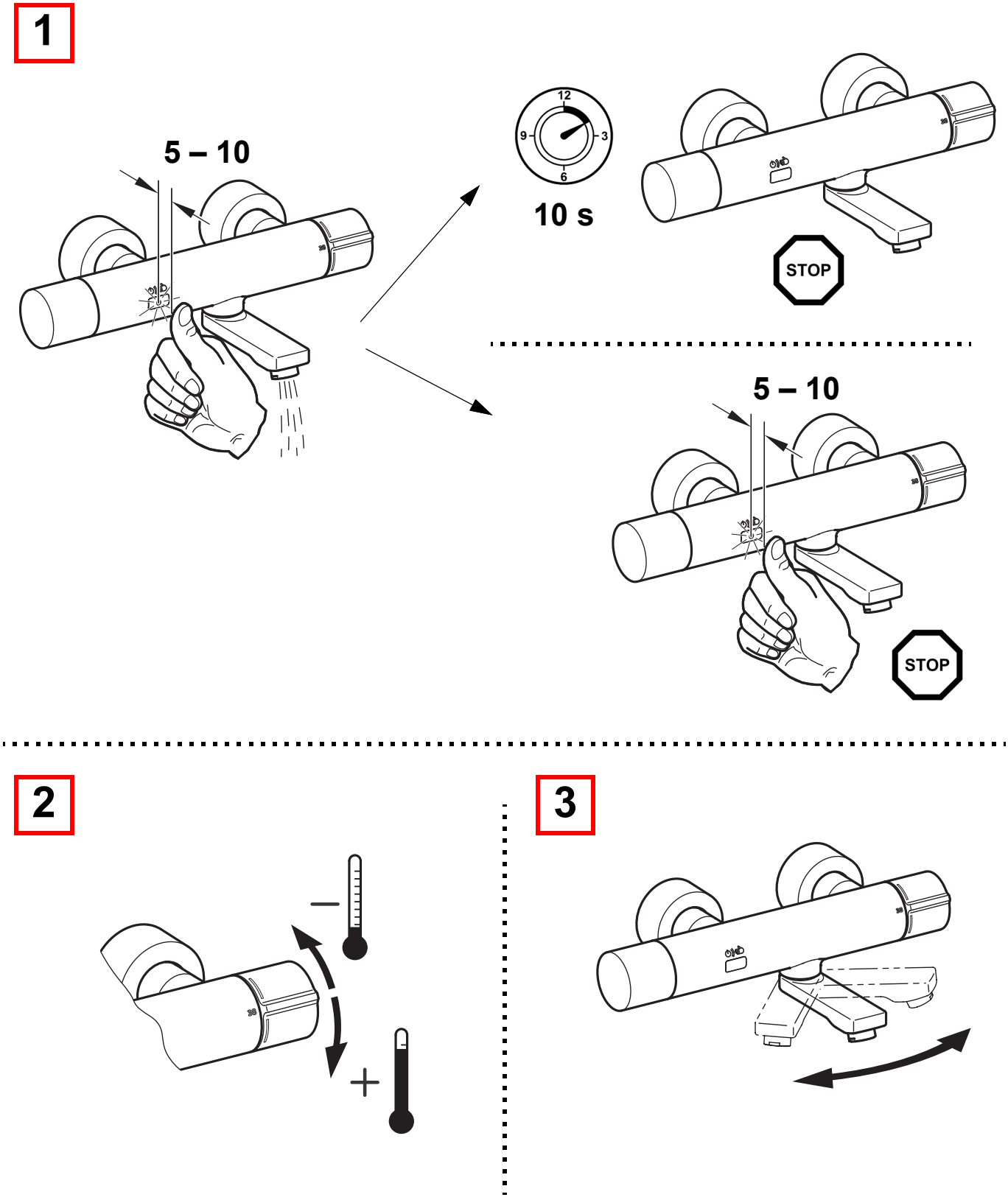

mounting-instruction_3700024969_V2.fm

3. Hygienespülung ein- / ausschalten

EN	Switching hygiene flushing on/off	NL	Hygiënische spoeling in-/uitschakelen	CS	Zapněte/vypněte hygienické propláchnutí
FR	Activer/désactiver le rinçage hygiénique	PL	Włączyć/wyłączyć spłukiwanie higieniczne	FI	Hygieniahuuhtelun päälle-/ pois päältä kytkeminen
ES	Activar/Desactivar el aclarado higiénico	SV	Koppla hygienspolningen till / från	RU	Гигиеническое промывание включить/выключить
IT	Attivare/disattivare lo sciacquo igienico				

EN
- ► Ensure open outlet.
- ► After 24h of non-use, water flows 30 s

DE
- ► Freien Auslauf gewährleisten.
- ► Nach 24 h Nichtbenutzung fließt 30 s Wasser.

FR
- ► Garantir un écoulement libre.
- ► L'eau s'écoule pendant 30 s. après 24 h de non utilisation.

ES
- ► Garantizar una salida libre.
- ► Si no se realiza ningún uso durante 24 horas, fluye agua durante 30 segundos.

IT
- ► Garantire l'erogazione libera.
- ► Dopo 24h di inutilizzo scorre acqua per 30 s.

NL
- ► Vrije uitloop garanderen.
- ► Na 24 uur niet te zijn gebruikt stroomt er gedurende 30 s. water.

PL
- ► Zapewnić swobodny wylot.
- ► Po 24 godz. niekorzystania przez 30 s. wypływa woda.

SV
- ► Garantera fritt avlopp.
- ► Vatten flyter 30 s efter 24 timmars användningspaus.

CS
- ► Zajistěte volný odtok.
- ► Při nepoužívání 24 h nechte 30 s téct vodu.

FI
- ► Vapaan virtauksen takaaminen.
- ► Käyttämättömänä 24 h jälkeen virtaa vettä 30 s.

RU
- ► Обеспечить беспрепятственный слив
- ► После того, как устройство не используется в течение 24 ч, в течение 30 сек течёт вода.

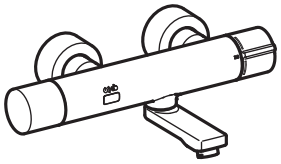

24 h

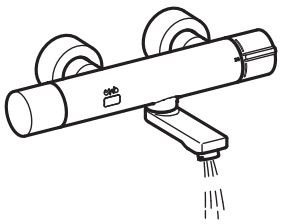

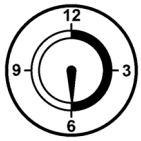

30 s

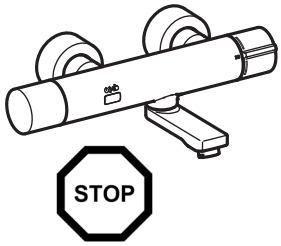

mounting-instruction_3700024969_V2.fm

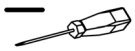
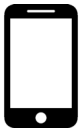

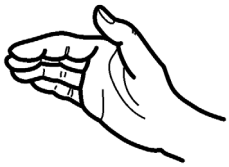

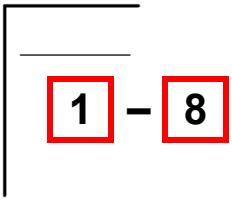

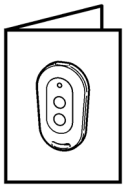

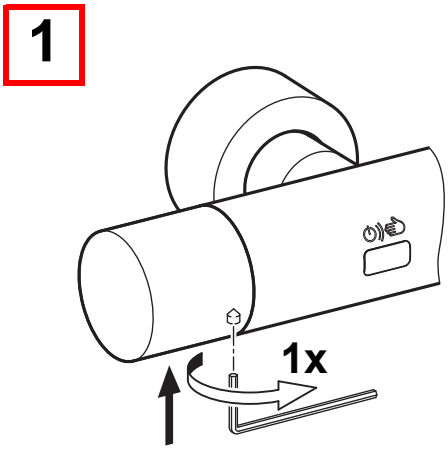

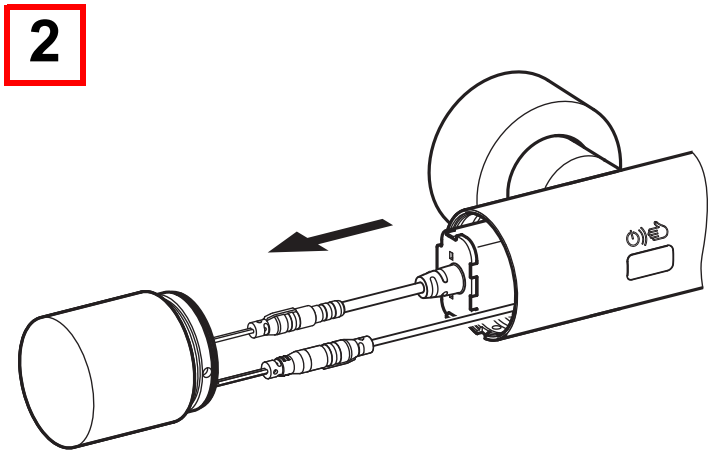

mounting-instruction_3700024969_V2.fm

3

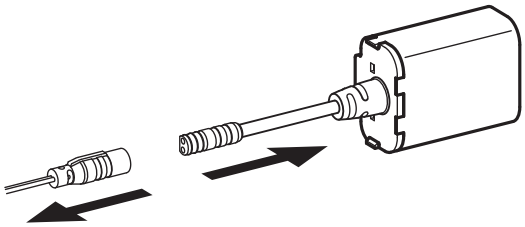

4

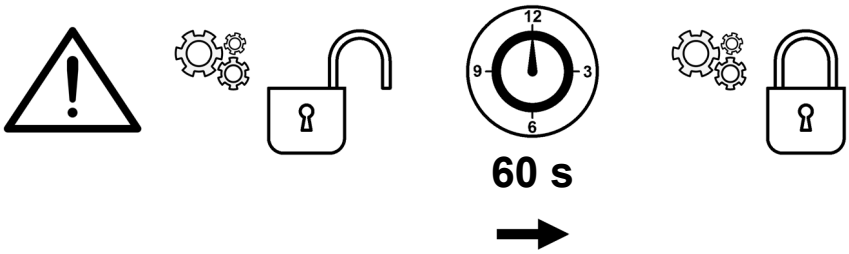

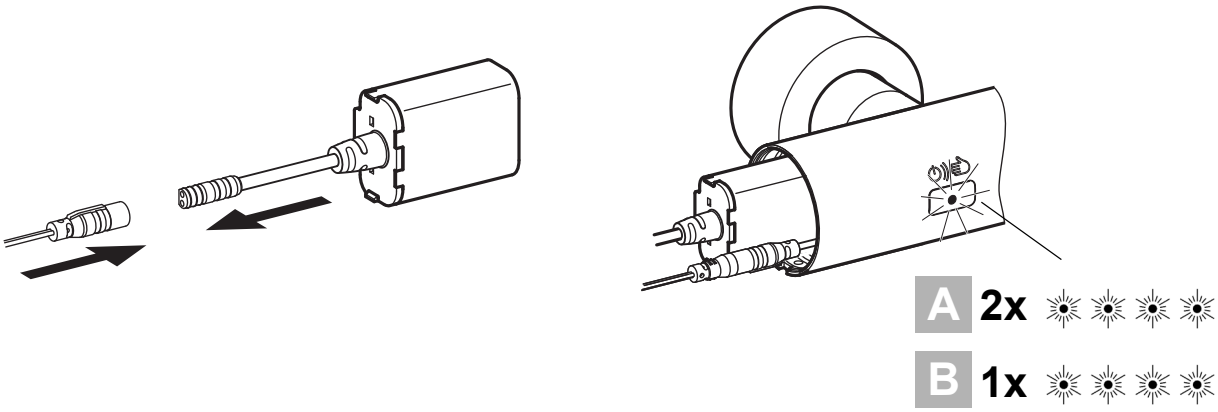

A

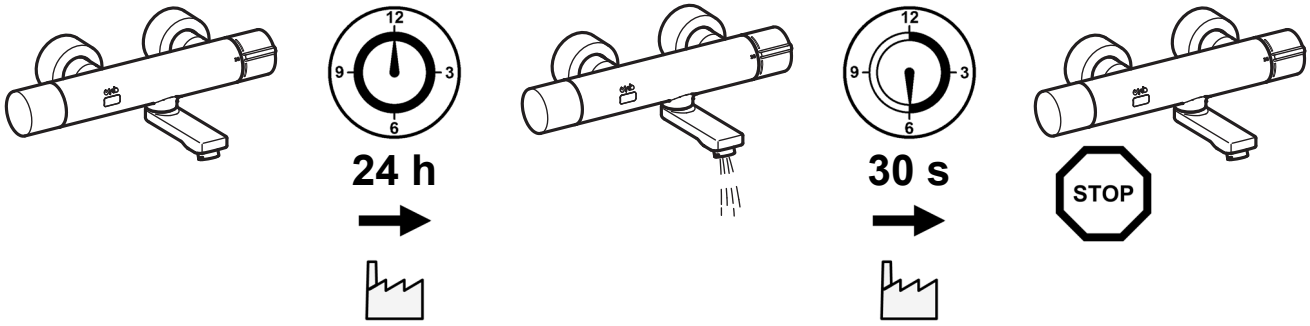

B

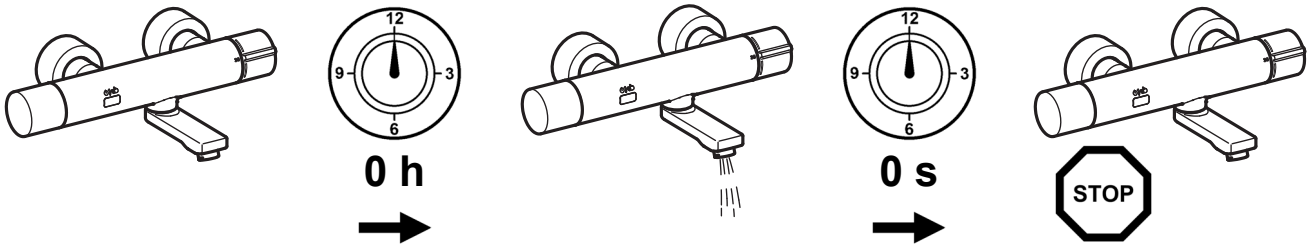

mounting-instruction_3700024969_V2.fm

5

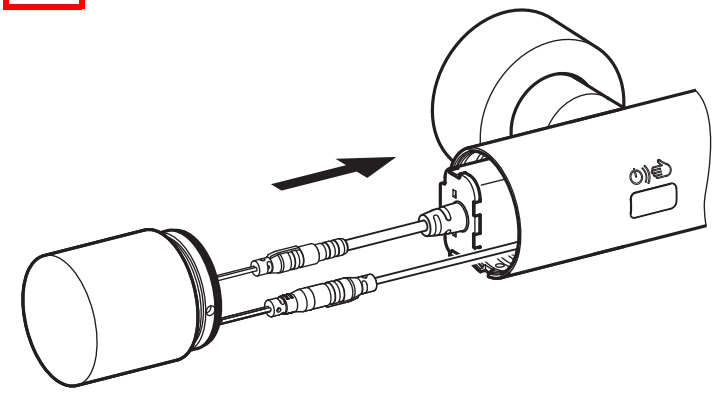

6

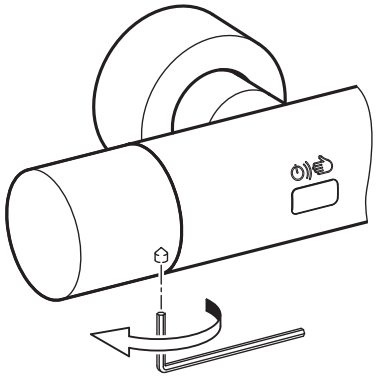

7

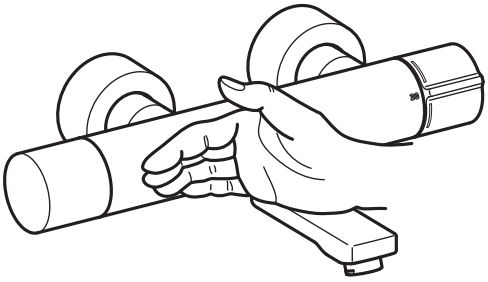

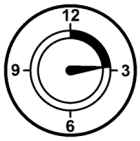

>12 s

8

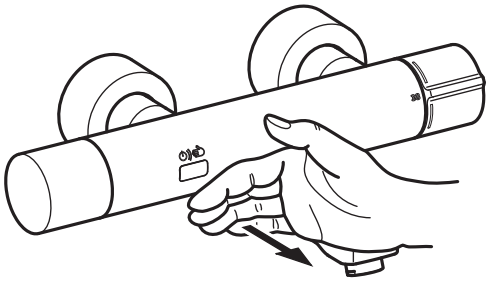

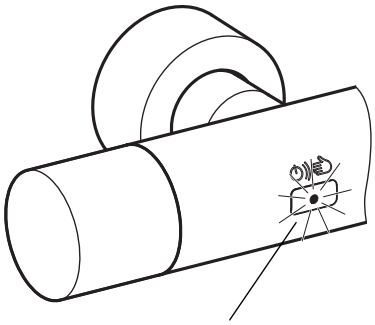

1x

mounting-instruction_3700024969_V2.fm

4. Thermische Desinfektion - manuell

EN Thermal disinfection - manual	NL Thermische desinfectie - met de hand	CS Tepelná dezinfekce - ručně
FR Désinfection thermique - manuelle	PL Dezynfekcja termiczna - ręczna	FI Terminen desinfiointi - käsin
ES Desinfección térmica - manual	SV Termisk desinfektion - manuell	RU Термическая дезинфекция - вручную
IT Disinfezione termica - manuale		

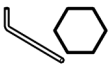

2,5 mm
4 mm

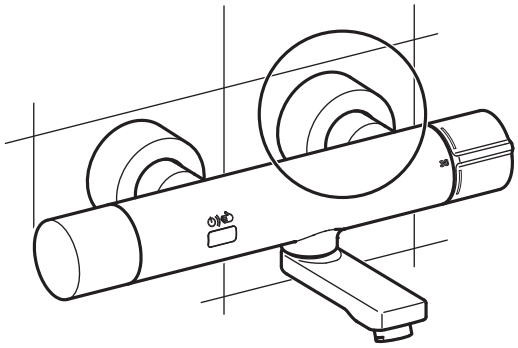

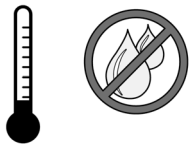

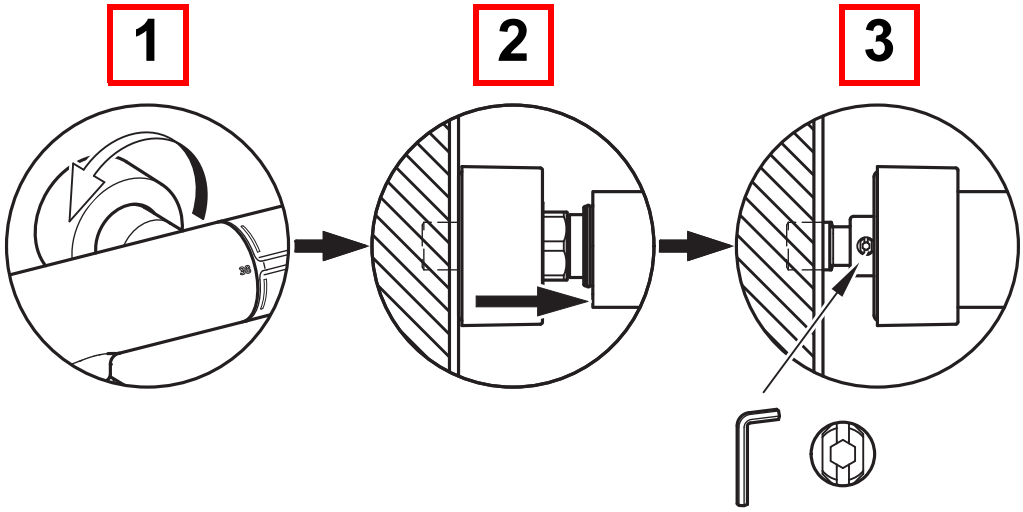

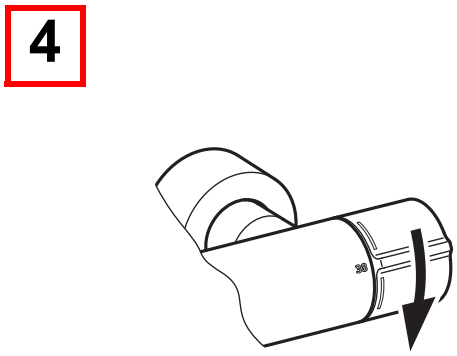

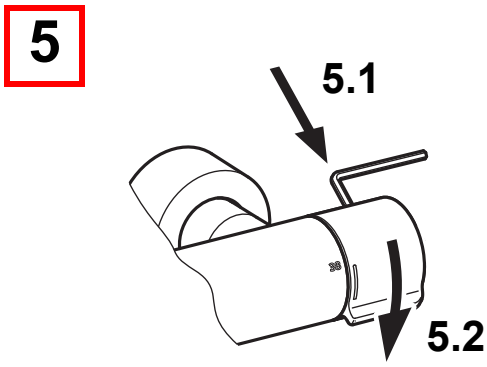

mounting-instruction_3700024969_V2.fm

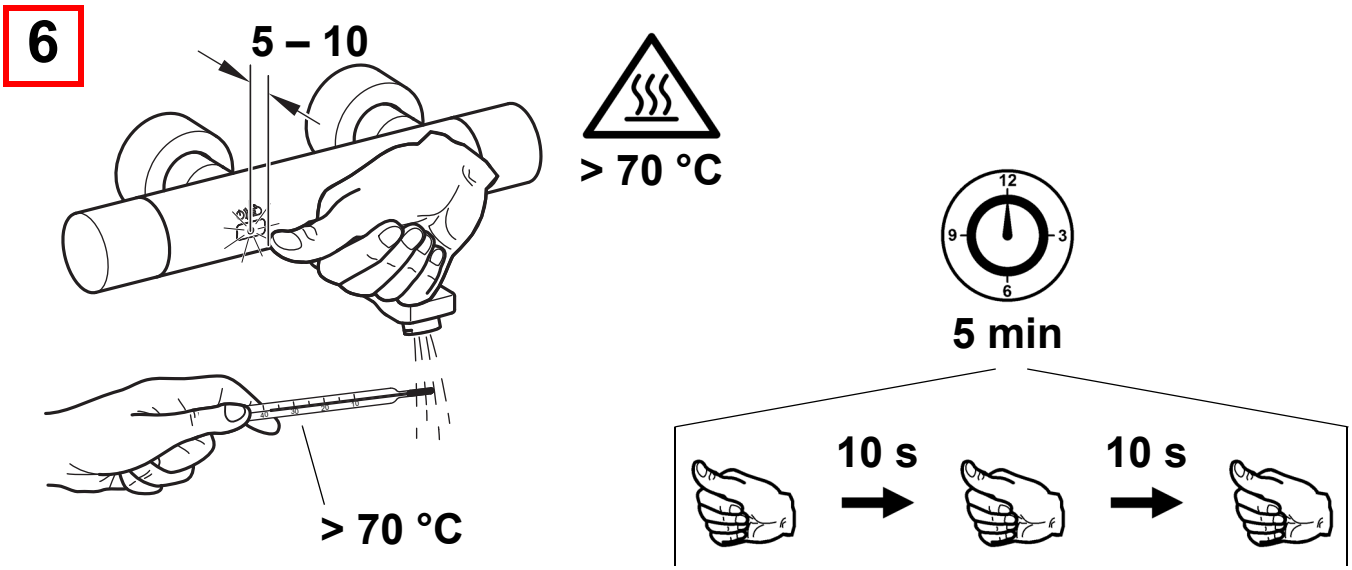

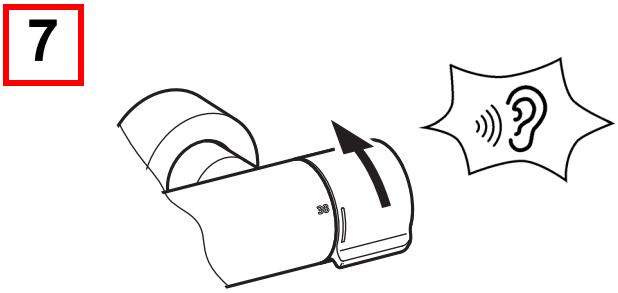

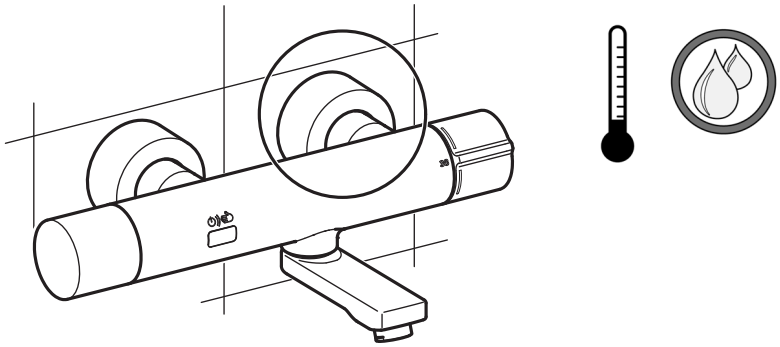

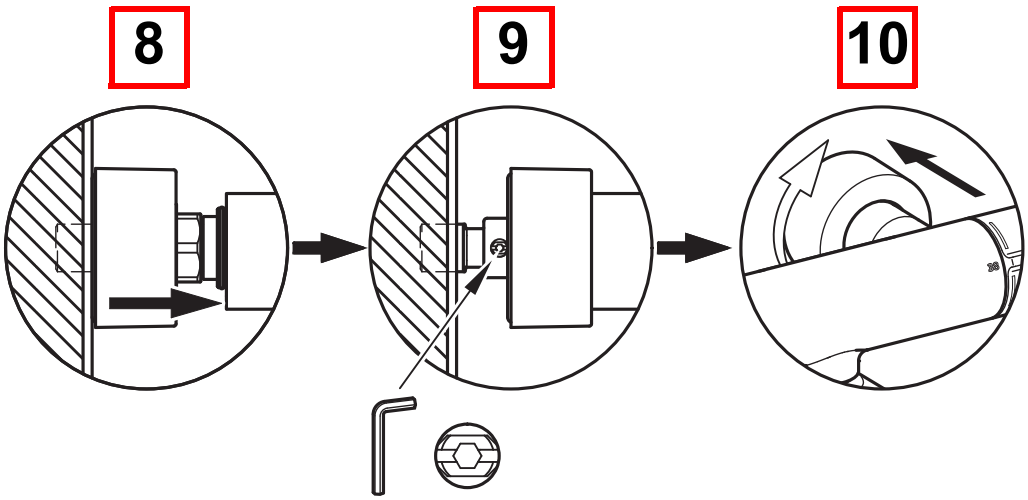

mounting-instruction_3700024969_V2.fm

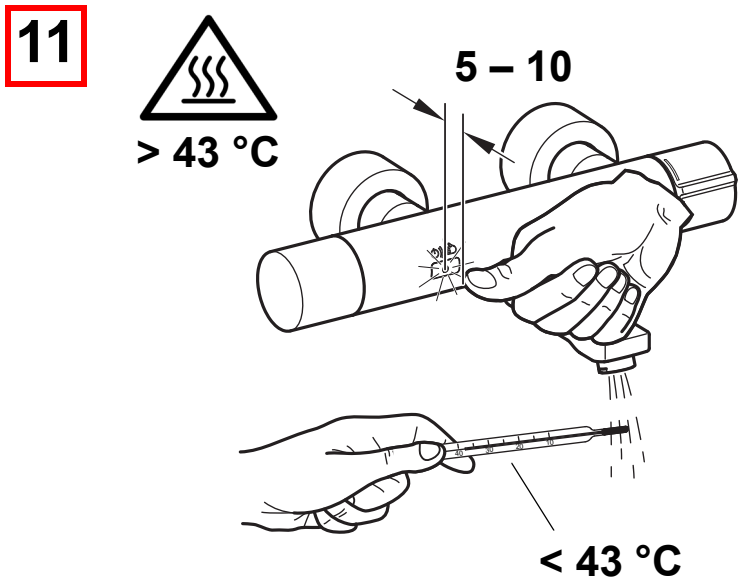

5. Thermische Desinfektion - halbautomatisch

EN Thermal disinfection - semi-automatic	NL Thermische desinfectie - halfautomatisch	CS Tepelná dezinfekce - poloautomatická
FR Désinfection thermique - semi-automatique	PL Dezynfekcja termiczna - półautomatyczna	FI Terminen desinfiointi - puoliautomaattinen
ES Desinfección térmica - semiautomática	SV Termisk desinfektion - halvautomatisk	RU Термическая дезинфекция - полуавтоматическая
IT Disinfezione termica - semiautomatica		

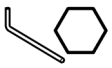

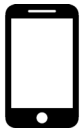

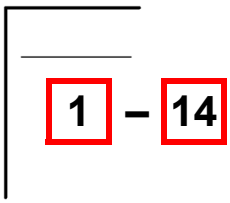

mounting-instruction_3700024969_V2.fm

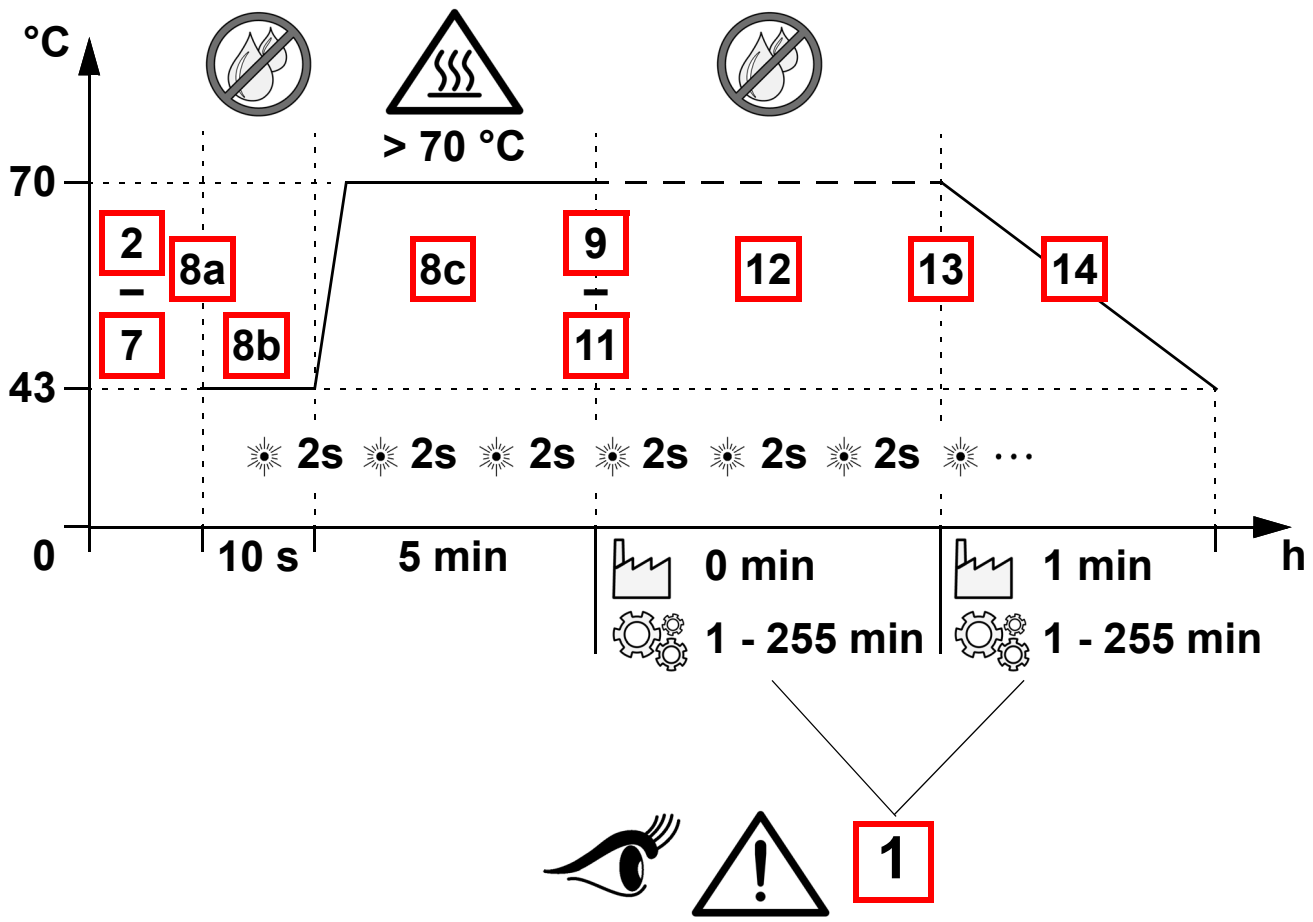

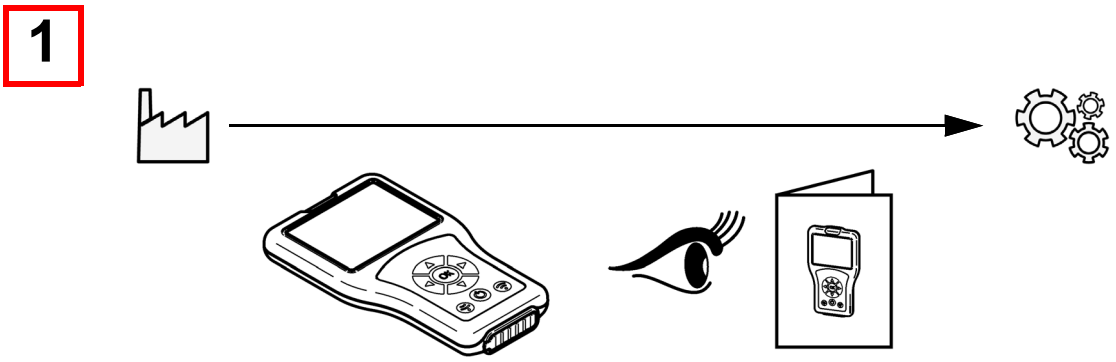

mounting-instruction_3700024969_V2.fm

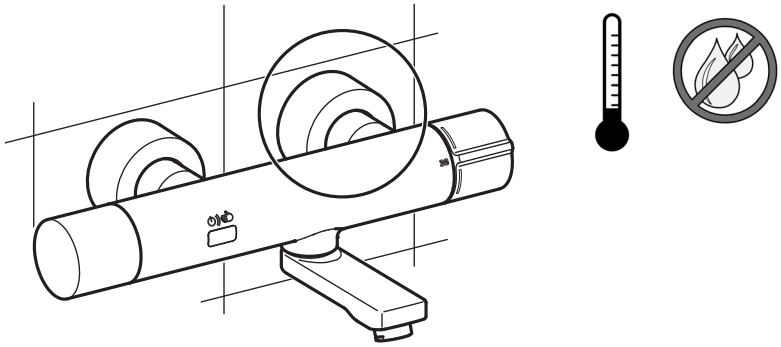

2

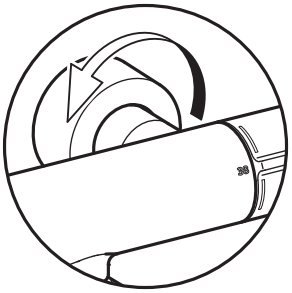

3

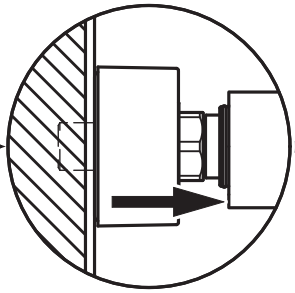

4

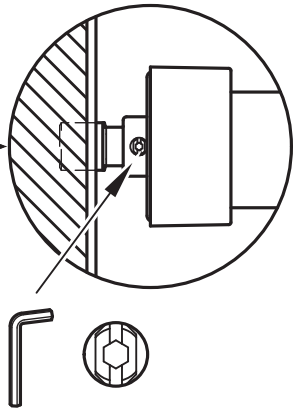

5

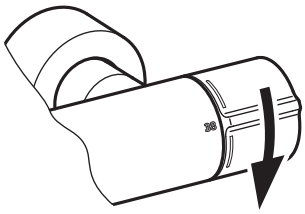

6

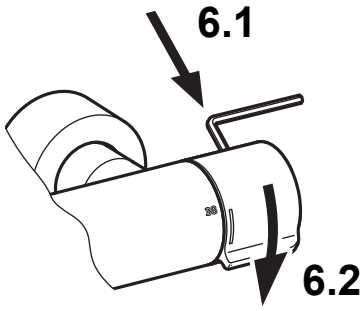

7

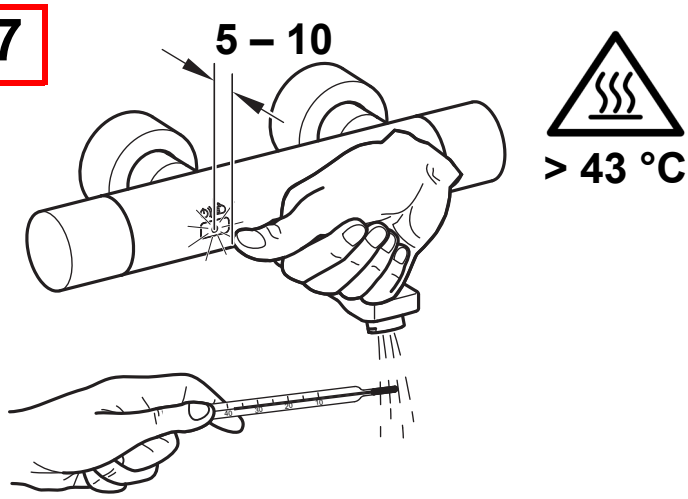

mounting-instruction_3700024969_V2.fm

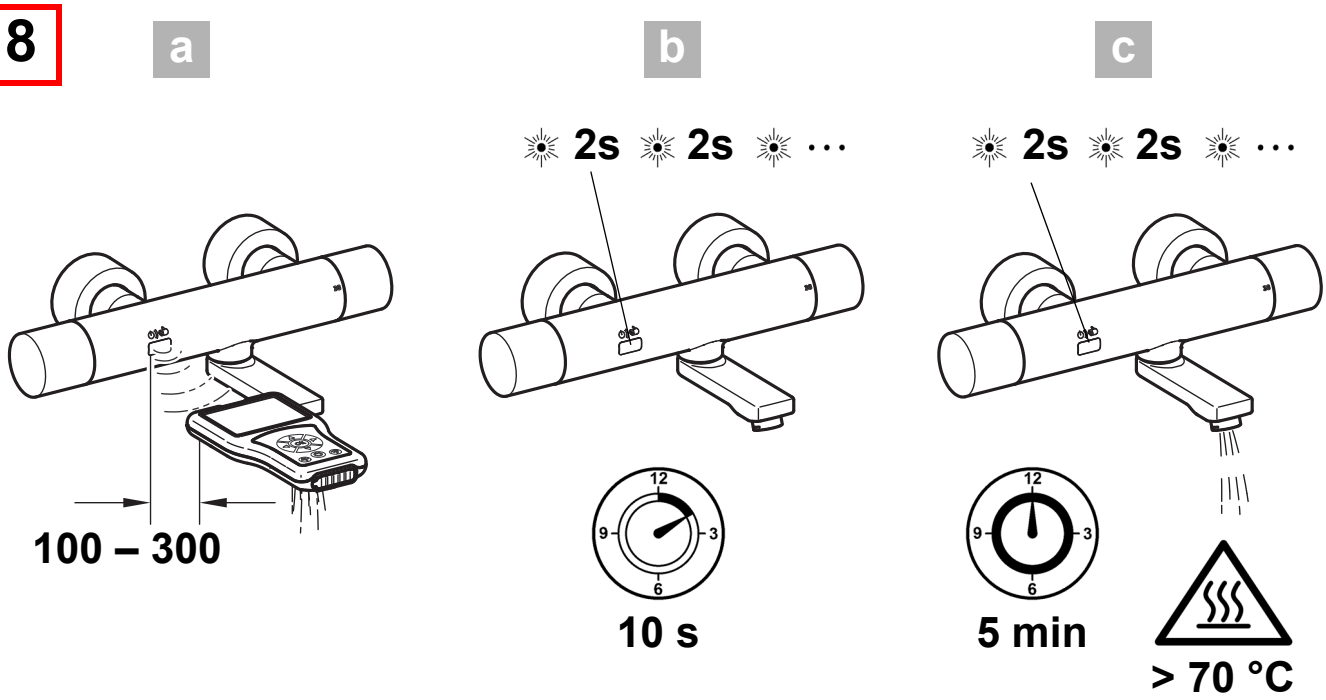

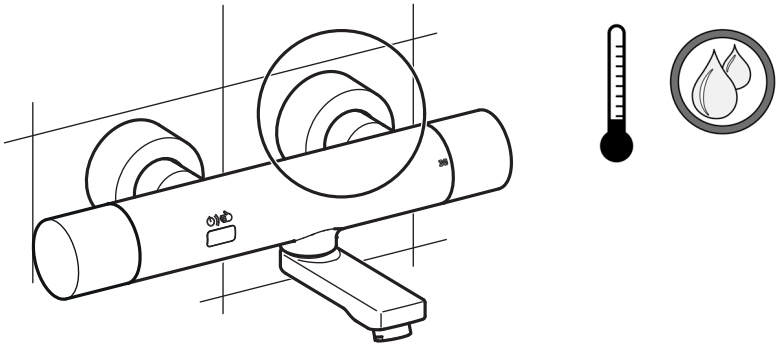

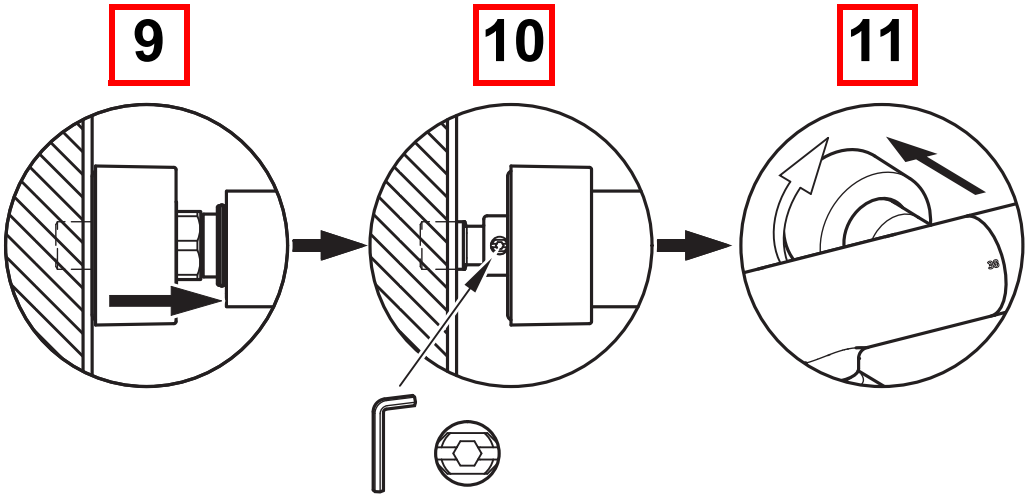

mounting-instruction_3700024969_V2.fm

12

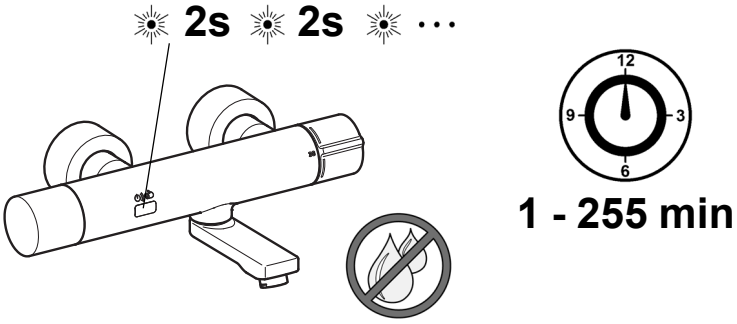

13

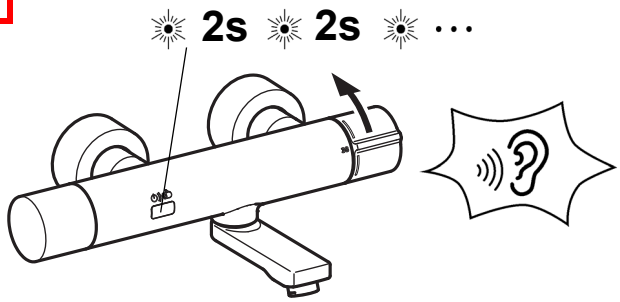

14

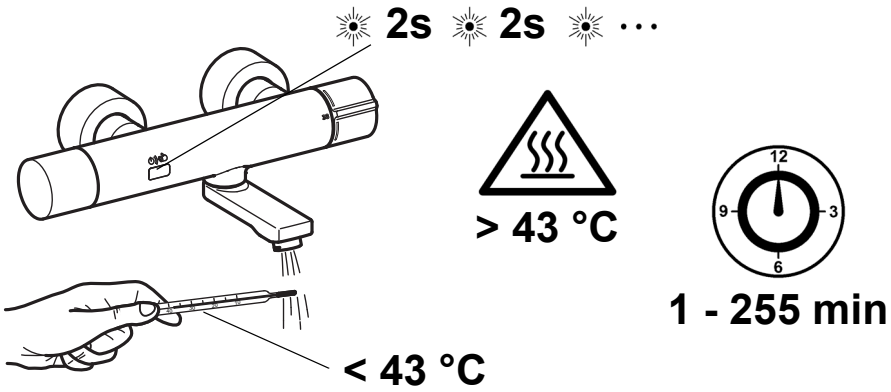

mounting-instruction_3700024969_V2.fm

6. Armatur ausschalten

EN Switch off the valve	NL Armatuur uitschakelen	CS Vypnout armaturu
FR Désactiver la robinetterie de	PL Wyłączenie baterii	FI Hanan kytkeminen pois päältä
ES Desconectar la grifería	SV Avstängning av armatur	RU Выключение смесителя
IT Disattivazione della rubinetteria		

GET IT ON Google Play

GET IT ON App Store

7. Dauerlauf starten

EN Start continual flow	NL Continue stroming starten	CS Spustit trvalý provoz
FR Démarrer la marche continue	PL Uruchomić stały wypływ wody	FI Tuotantokäytön aloittaminen
ES Iniciar el enjuague continuo	SV Starta kontinuerlig drift	RU запустить ресурс
IT Avviare l'erogazione continua		

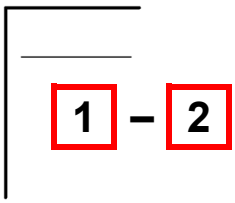

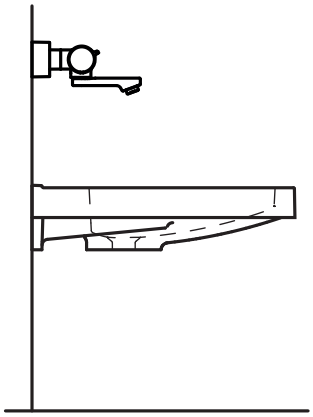

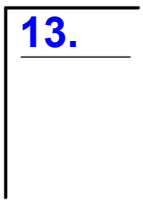

mounting-instruction_3700024969_V2.fm

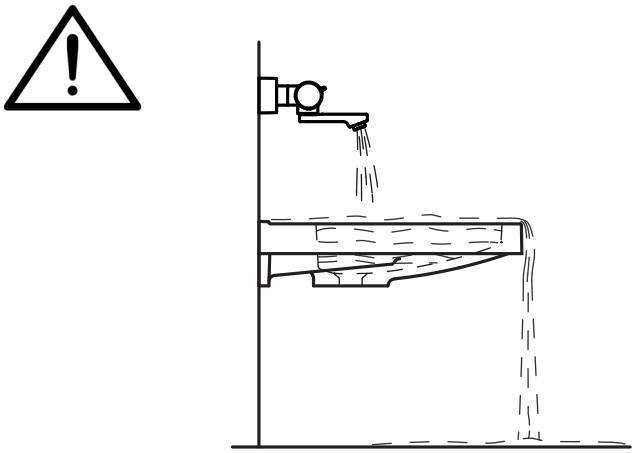

1

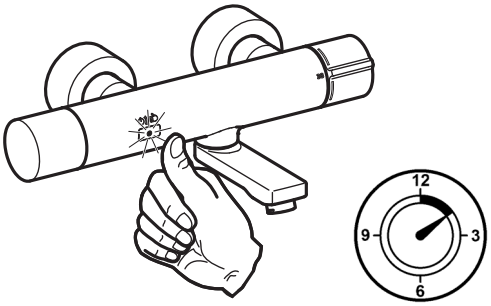

5 – 8 s

2

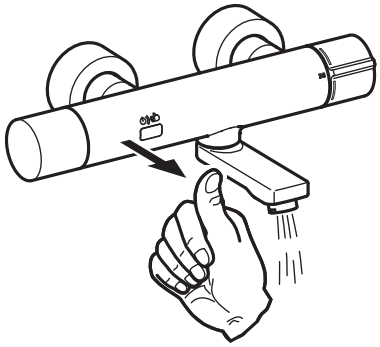

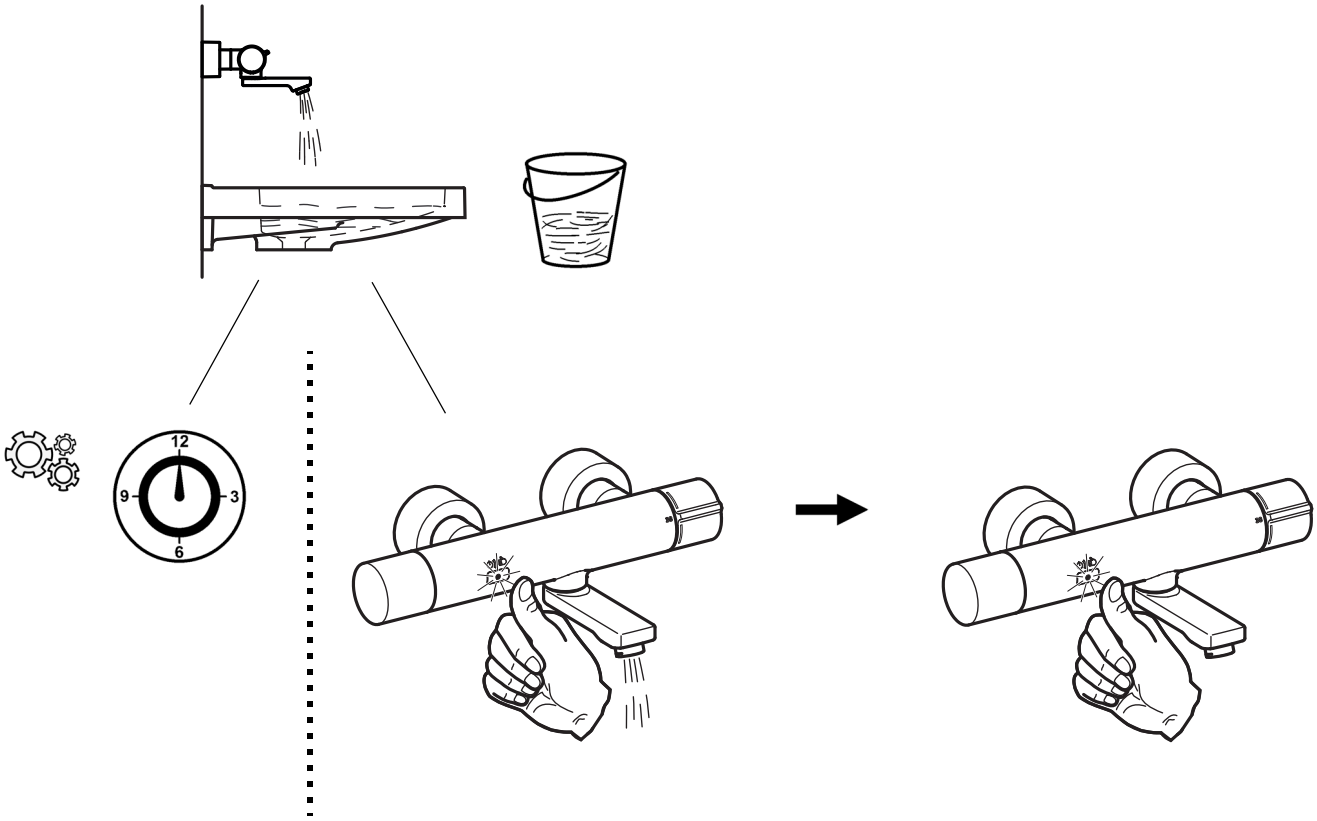

mounting-instruction_3700024969_V2.fm

8. Reinigungsabschaltung einschalten

EN	Switch on cleaning switch-off	NL	Inschakelen van de reiniging shutdown	CS	Vypínač pro čištění
FR	Activer l'arrêt de nettoyage	PL	Włączanie wyłączenia na czas czyszczenia	FI	Aktivoida pesuseisokkien
ES	Activar el apagado de limpieza	SV	Aktivera rengörings avstängning	RU	активировать чистка завершение работы
IT	Attivare dello spegnimento per pulizia				

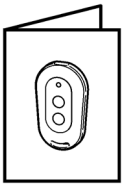

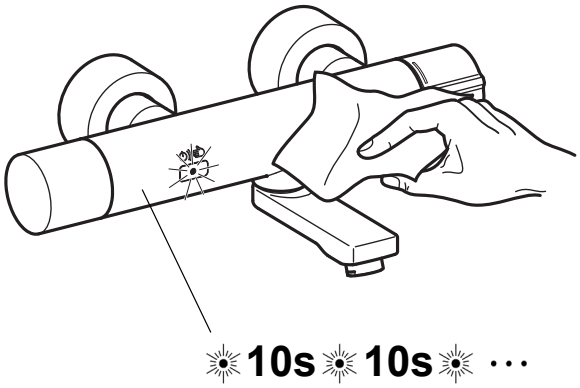

1 min

mounting-instruction_3700024969_V2.fm

9. Fließzeit einstellen

EN Adjust flow duration	NL Stromingstijd instellen	CS Nastavit dobu průtoku
FR Régler la durée d'écoulement	PL Ustawić czas przepływu	FI Aseta virtausaika
ES Ajustar el tiempo de flujo	SV Ställa in flytförmĺgan	RU Регулировка времени истечения
IT Impostazione della durata di flusso		

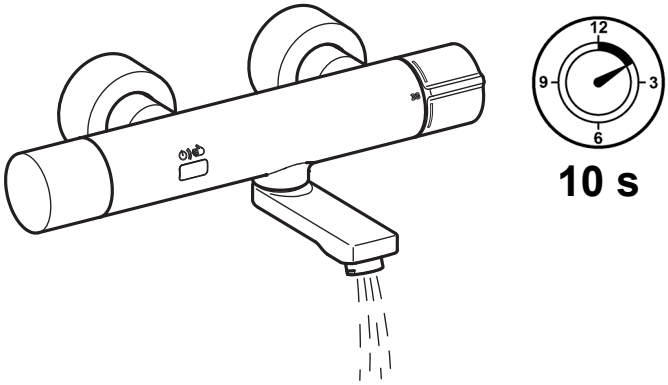

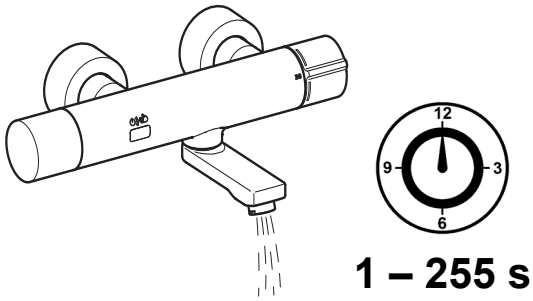

10. Hygienespülung einstellen

EN Setting the hygiene flush	NL Instellen van de hygiënespoeling	CS Nastavení hygienického proplachování
FR Réglage de la rinçage d'hygiène	PL Ustawianie spłukiwania higie-nicznego	FI Hygieniahuuhtelun säätäminen
ES Ajuste del higiene enjuague	SV Ställa in hygienspolning	RU установив гигиена смыва
IT Impostare lo igiene risciacquo		

EN
- ► C: Interval adjustable in h
- ► D: Flow duration adjustable in s

DE
- ► C: Intervall einstellbar in h
- ► D: Fließzeit einstellbar in s

FR
- ► C: intervalle réglable en h
- ► D: durée d'écoulement réglable en s

ES
- ► C: Intervalo ajustable en horas
- ► D: Tiempo de flujo activable en seg

IT
- ► C: intervallo impostabile in h
- ► D: durata di flusso impostabile in s

NL
- ► C: Interval instelbaar in u
- ► D: Stromingstijd instelbaar in s

PL
- ► C: odstęp czasu regulowany w godzinach
- ► D: czas przepływu regulowany w sekundach

SV
- ► C: Intervall kan ställas in i timmar
- ► D: Flödestid kan ställas in i sekunder

CS
- ► C: Interval s nastavením v h
- ► D: Doba průtoku s nastavením v s

FI
- ► C: Aikaväli, asetettavissa h
- ► D: Virtausaika, asetettavissa s

RU
- ► C: интервал задается в ч
- ► D: время течения задается в сек

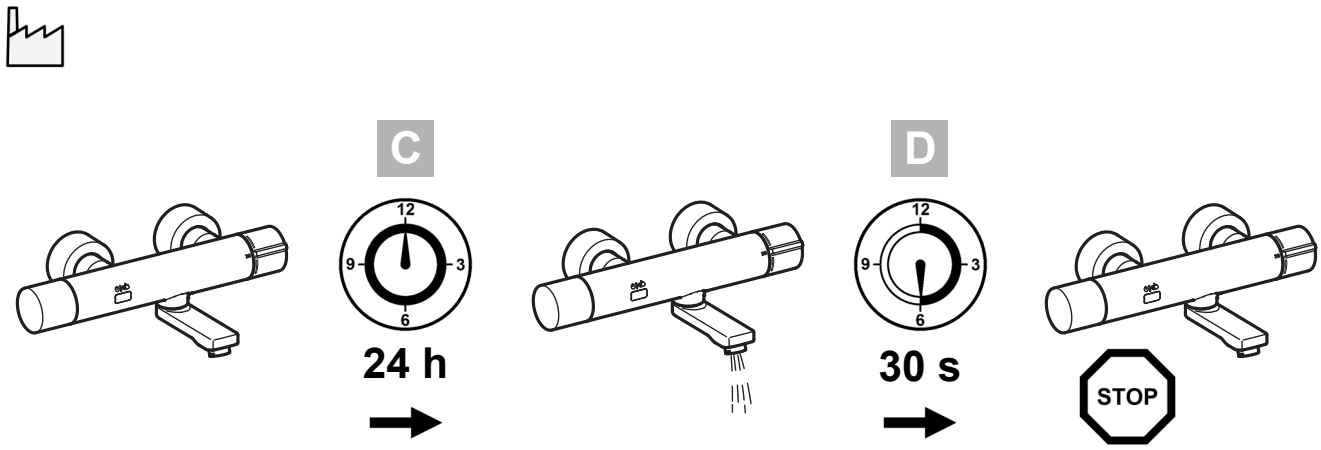

mounting-instruction_3700024969_V2.fm

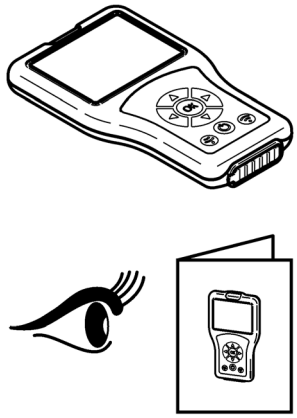

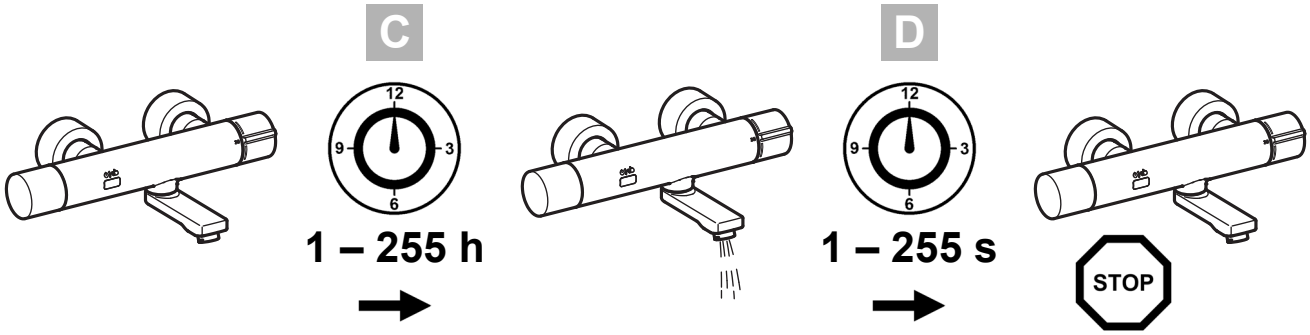

mounting-instruction_3700024969_V2.fm

11. Dauerlauf einstellen

EN	Setting continuous operating mode	NL	Continue stroming instellen	CS	Nastavení pomalejšího toku
FR	Réglage du fonctionnement en continu	PL	Ustawienie ciągłego wypływu	FI	Tuotantokäytön säätäminen
ES	Ajuste del funcionamiento ininterrumpido	SV	Ställa in permanent flöde	RU	Настройка непрерывного режима
IT	Impostazione del flusso continuo				

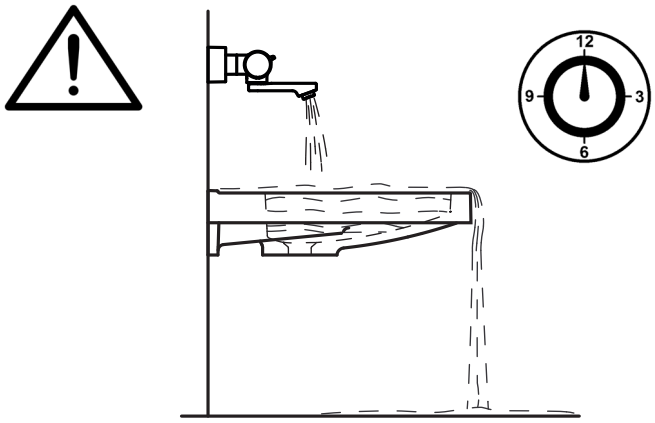

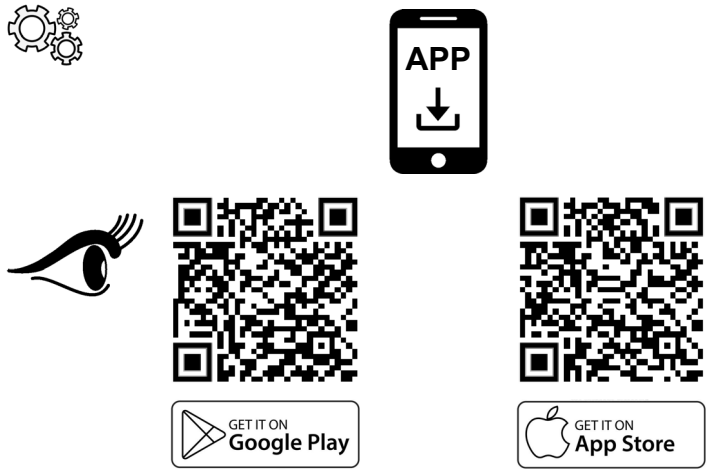

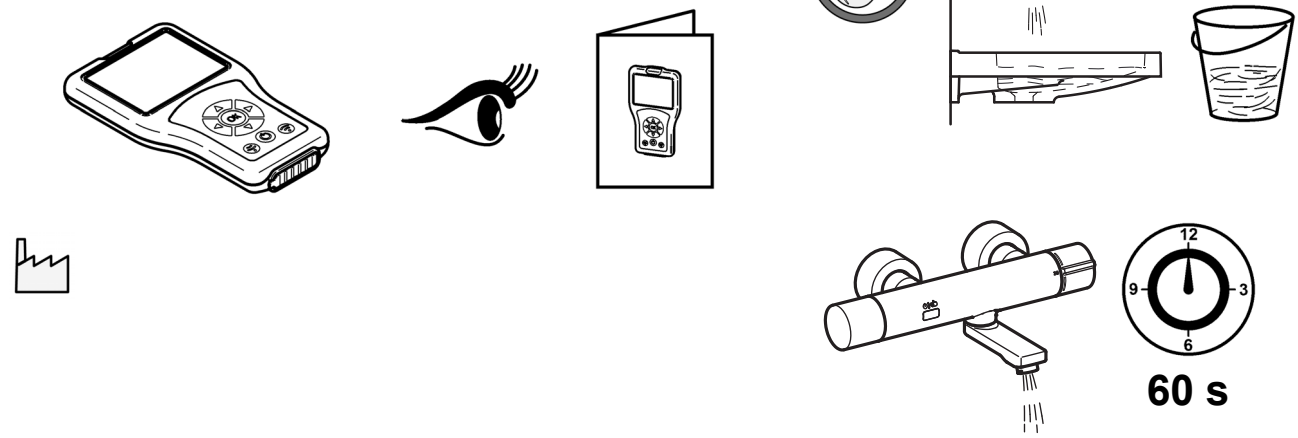

mounting-instruction_3700024969_V2.fm

APP
GET IT ON
Google Play
GET IT ON
App Store

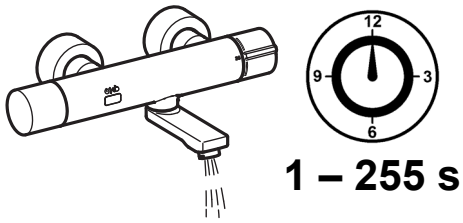
12
9
3
6
1 – 255 s

12. Reinigungsabschaltung einstellen

EN Set the range	NL Actieradius instellen	CS Nastavení dosahu
FR Régler le rayon d'action	PL Ustawienie zasięgu	FI Aseta ulottuma
ES Regular el alcance	SV Ställa in räckvidden	RU установить диапазон значений
IT Impostare la portata		

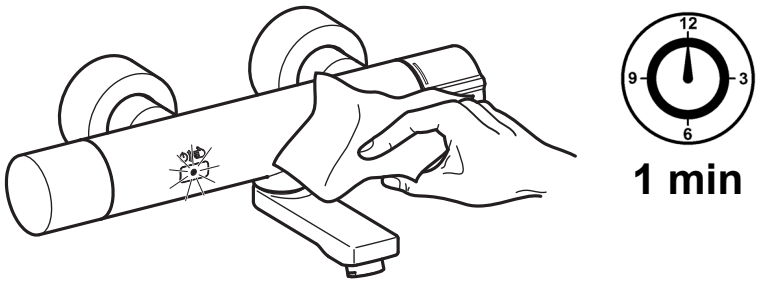

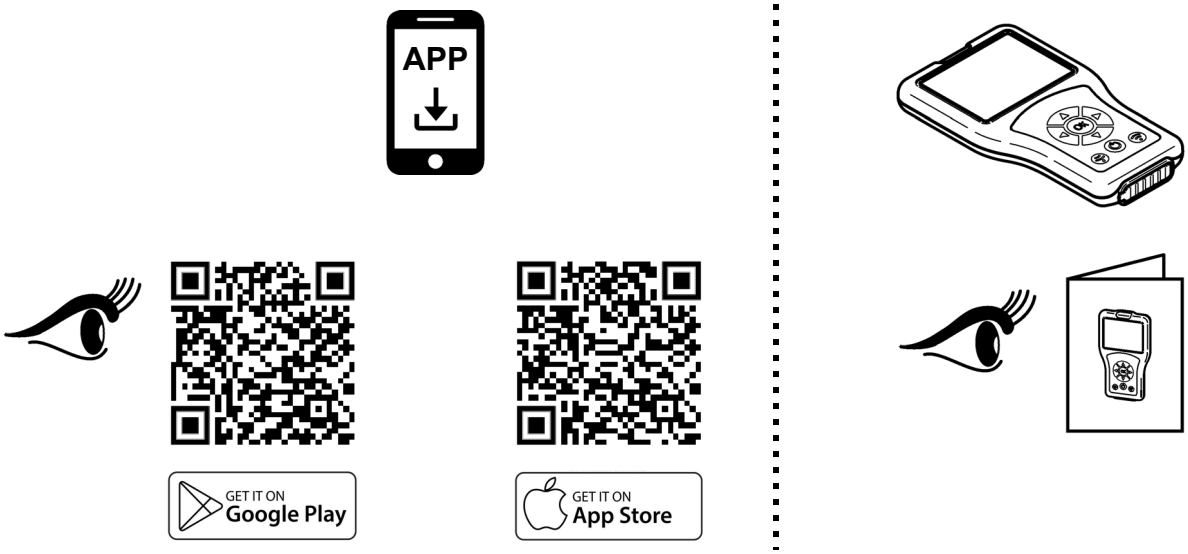

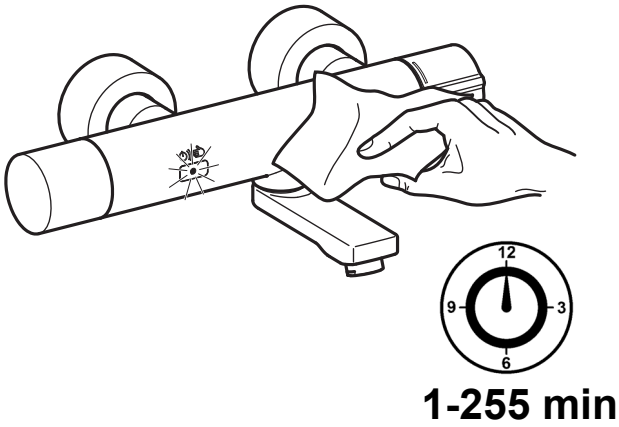

mounting-instruction_3700024969_V2.fm

13. Verbrühungsschutz einstellen

EN	Adjust scald protection	NL	Bescherming tegen verbranding instellen	CS	Nastavte ochranu proti opaření
FR	Réglage du dispositif de protection contre les échaudures	PL	Ustawianie zabezpieczenia przed poparzeniem	FI	Palovammasuojan asettaminen
ES	Ajustar la protección contra escaldaduras	SV	Inställning av skållningsskydd	RU	Настройка защиты от ошпаривания
IT	Impostare la protezione antiscottatura				

EN

Warning

If the hot-water supply temperature is greater than 43 °C, set the scald-protector.
Failure to observe can cause bodily harm due to scalding.

DE

Warnung

Wenn die Temperatur der Warmwasserversorgung mehr als 43 °C beträgt, den Verbrühungsschutz einstellen.
Nichtbeachtung kann Körperverletzung durch Verbrühung bewirken.

FR

Avertissement

Si la température de l'alimentationen eau chaude dépasses 43 °C, il convient de régler le dispositif de protection contre les échaudures.
Le non-respect est susceptible de provoquer des blessures corporelles par échaudure.

ES

Aviso

Si la temperatura del suministro de agua caliente es superior a 43 °C, de ajusta la protección contra escaldaduras.
La no observación puede tener como consecuencia escaldaduras.

IT

Avvertenza

Se la temperatura dell'alimentazione acqua calda è superiore a 43 °C, impostare la protezione antiscottatura.
La non osservanza può causare ustioni.

NL

Waarschuwing

Indien de temperatuur van de watervoorziening hoger is dan 43 °C, de bescherming tegen verbranding instellen. Veronachtzaming kan letsel door verbranden veroorzaken.

PL

Ostrzeżenie

Jeśli temperatura wody w instalacji doprowadzającej przekracza 43 °C, należy ustawić zabezpieczenie przed poparzeniem.
Nieprzestrzeganie tego zalecenia może prowadzić do urazów ciała spowodowanych poparzeniem.

SV

Varning

Skållningsskyddet ska ställas in om varmvattnet blir varmare än 43 °C. Inställning av skållningsskydd.
Om detta inte efterföljs finns det risk för skållningsskador.

CS

Varování

Když teplota přiváděné teplé vody činí více než 43 °C, nastavte ochranu proti opaření.
Nerespektování může vést k poranění opařením.

FI

Varoitus

Kun lämminvesisyötön lämpötila on enemmän kuin 43 °C, aseta palovammasuoja.
Huomioon ottamatta jättäminen voi saada aikaan vartalovamman palovammasta.

RU

Предупреждение

Если температура в линии подачи горячей воды больше 43 °C, настройте защиту от ошпаривания.
Вследствие несоблюдения данного указания возможно нанесение вреда здоровью в результате ошпаривания.

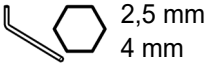

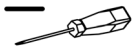

1

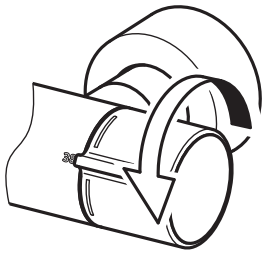

2

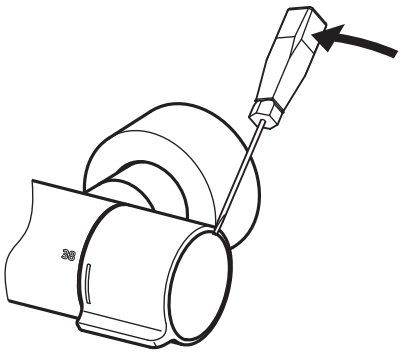

3

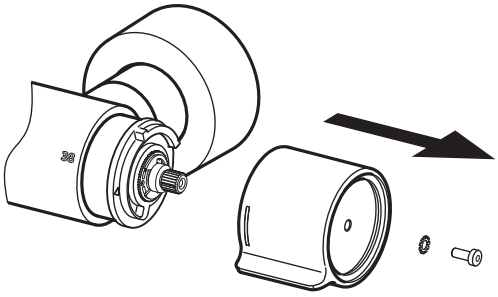

4

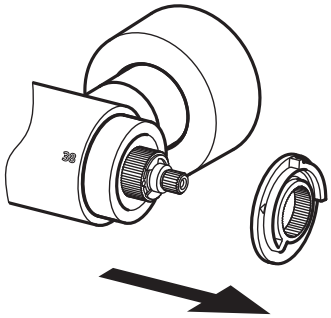

5

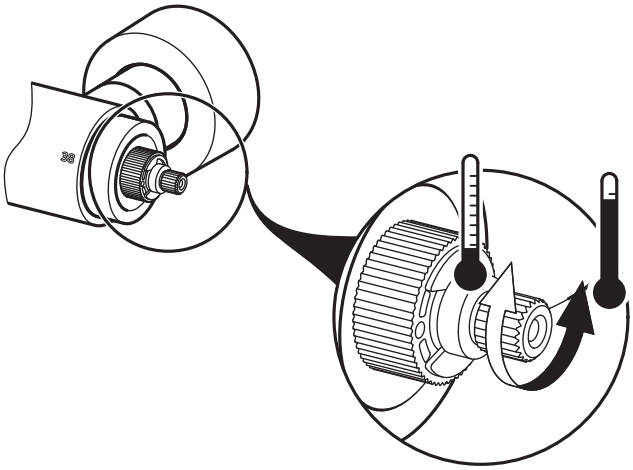

mounting-instruction_3700024969_V2.fm

6

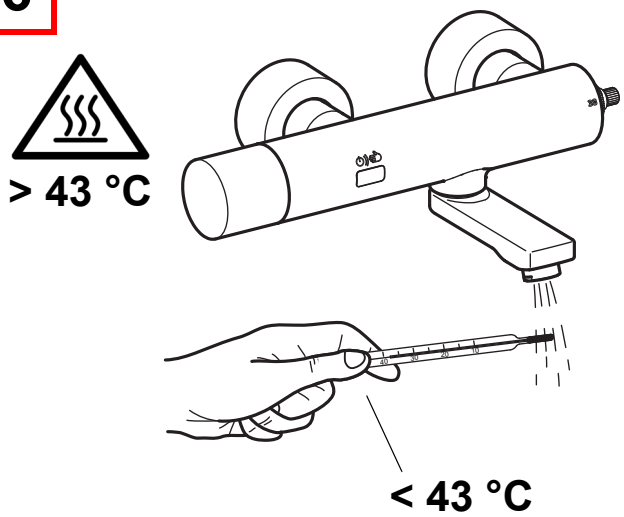

7

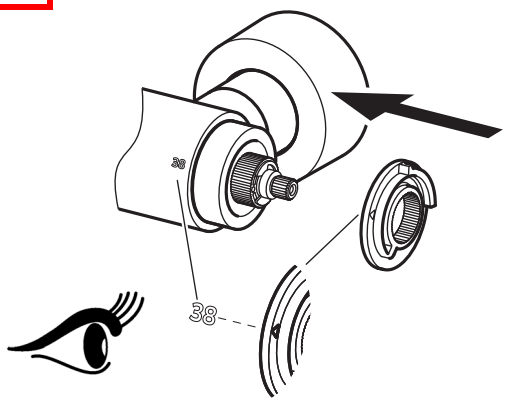

8

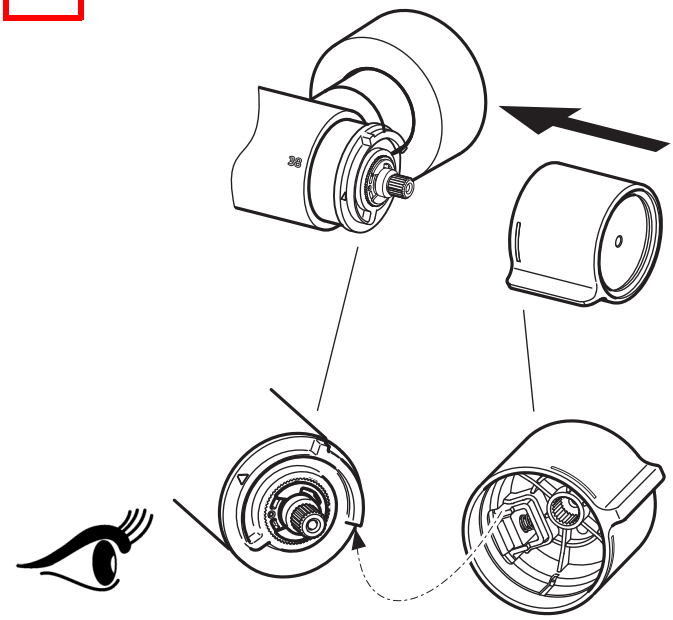

9

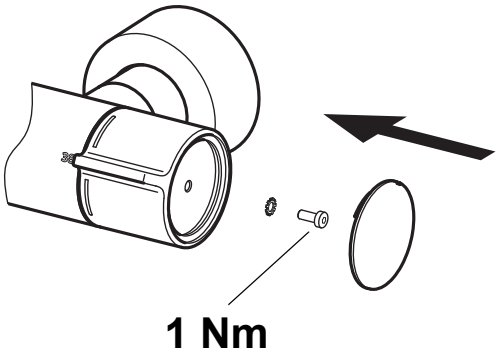

mounting-instruction_3700024969_V2.fm

14. Wartung

EN Maintenance	NL Onderhoud	CS Varování
FR Maintenance	PL Konserwacja	FI Huolto
ES Mantenimiento	SV Underhíll	RU Техническое обслуживание
IT Manutenzione		

22 mm

1

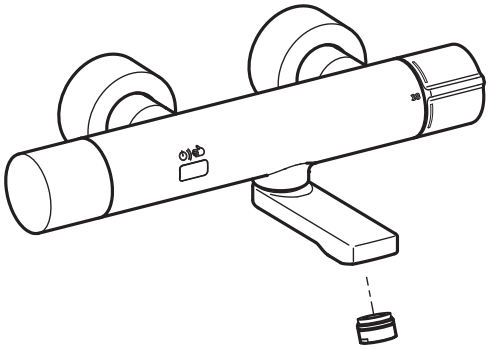

2

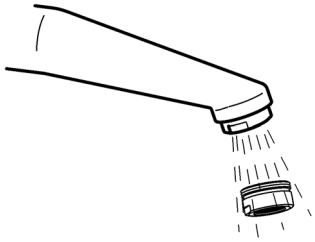

17.

18.

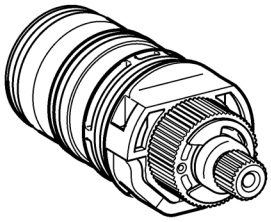

19.

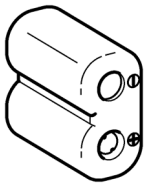

20.

1

2

CM-E

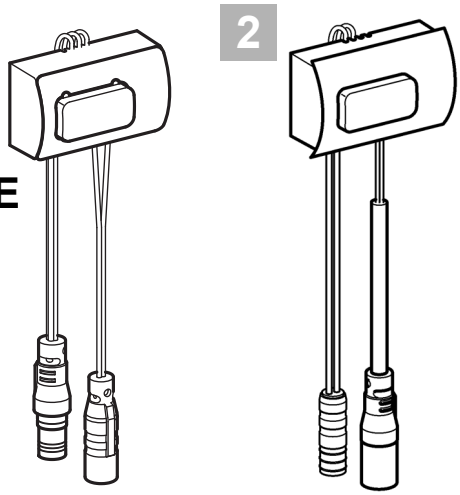

mounting-instruction_3700024969_V2.fm

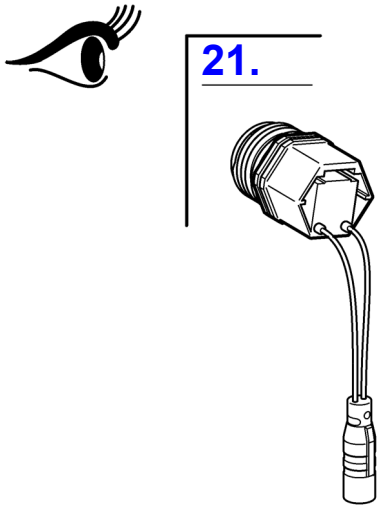

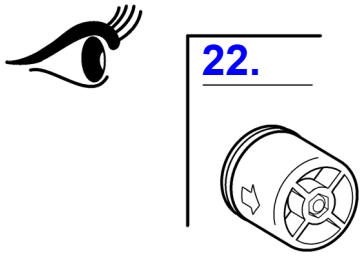

15. Armatur demontieren

EN Remove fitting	NL Armatuur demonteren	CS Demontáž armatury
FR Démontage de la robinetterie	PL Zdemontować armaturę	FI Hanan irrottaminen
ES Desmontar la grifería	SV Demontera armaturen	RU Демонтаж арматуры
IT Smontaggio dell'apparecchio		

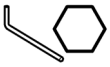
4 mm

30 mm

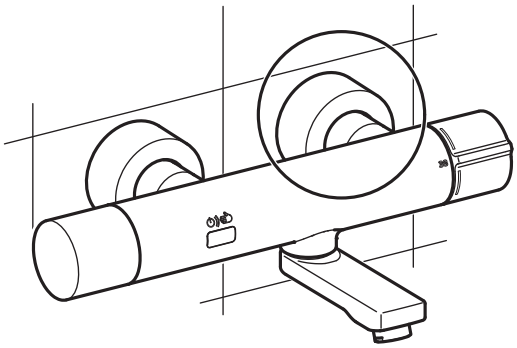

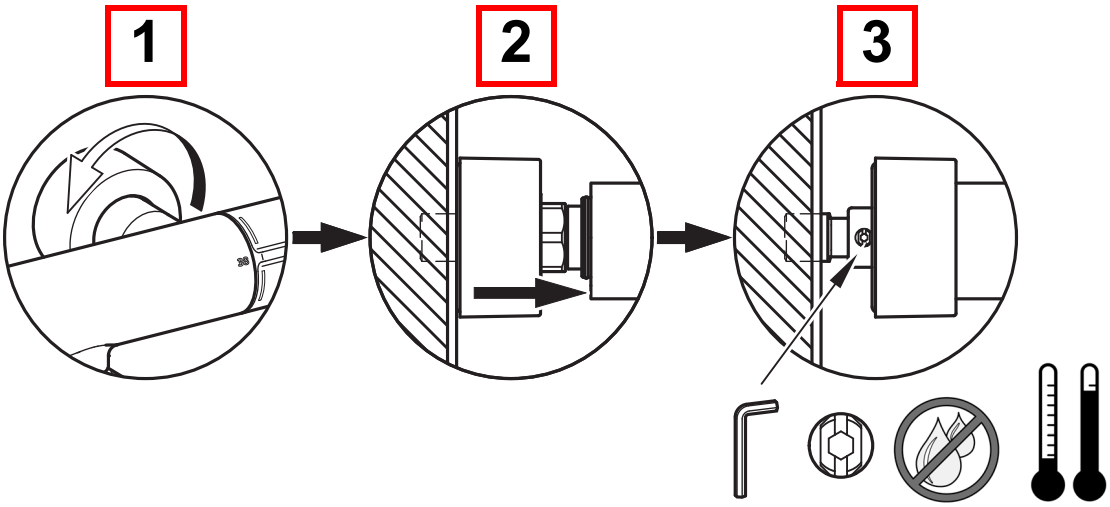

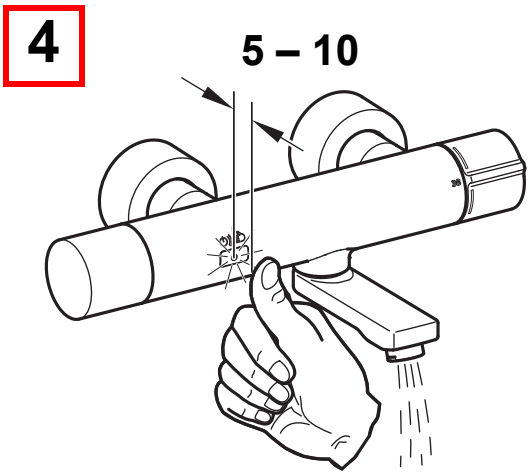

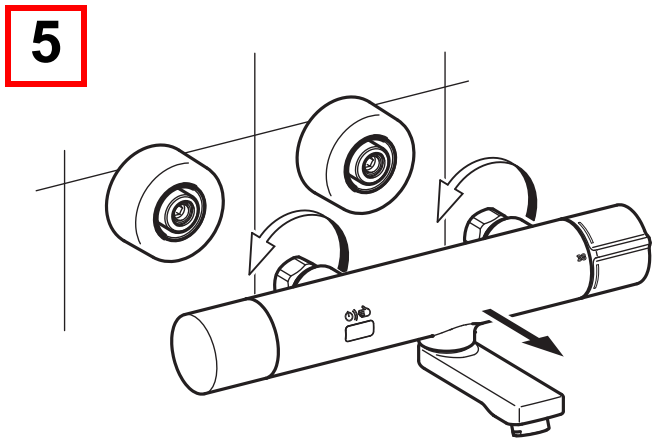

16. Armatur montieren

EN Install fitting	NL Armatuur monteren	CS Montáž armatury
FR Montage de la robinetterie	PL Zamontować armaturę	FI Hanan asentaminen
ES Montar la grifería	SV Montera armaturen	RU Монтаж арматуры
IT Montaggio dell'apparecchio		

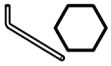

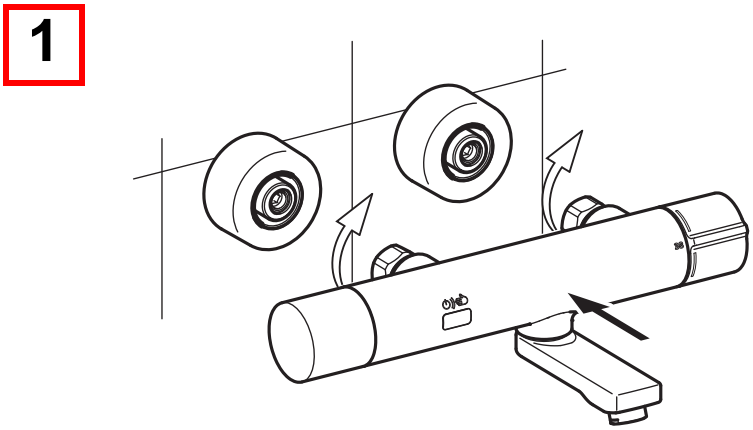

mounting-instruction_3700024969_V2.fm

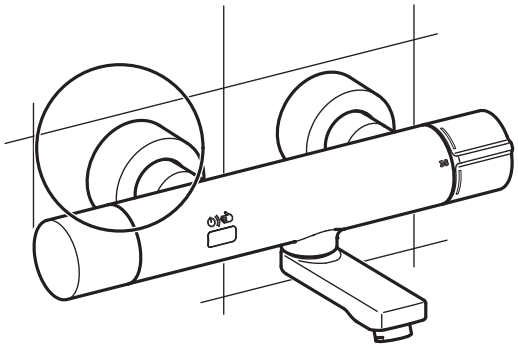

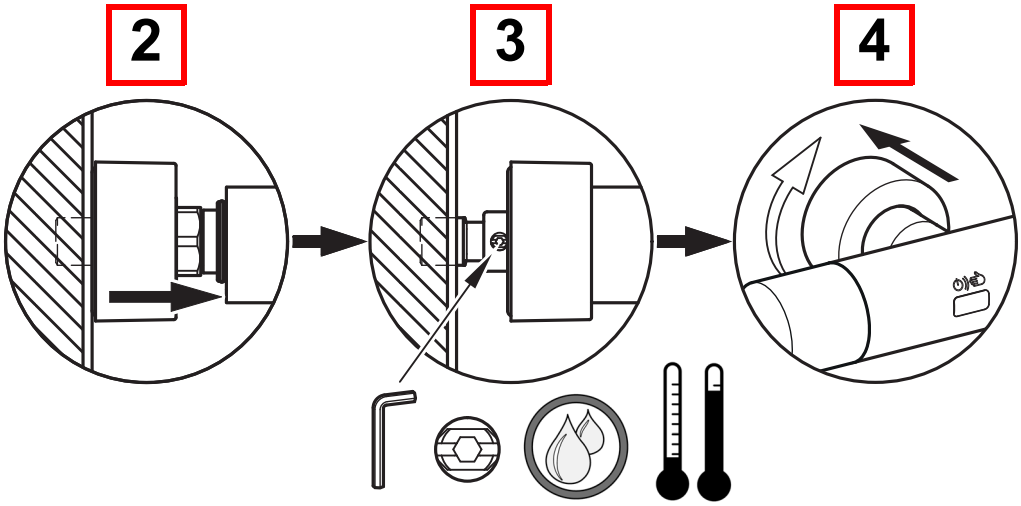

17. Siebe wechseln

EN Replace the filters	NL Zeven vervangen	CS Vyměňte síto
FR Remplacement les filtres	PL Wymiana sit	FI Siivilän vaihto
ES Cambiar los tamices	SV Byt filter	RU Сменить сеточки
IT Sostituire i filtri		

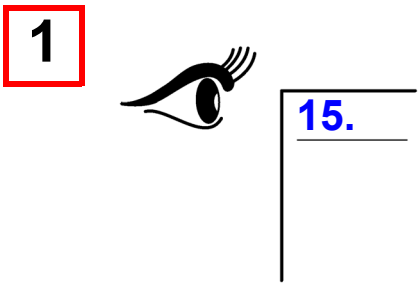

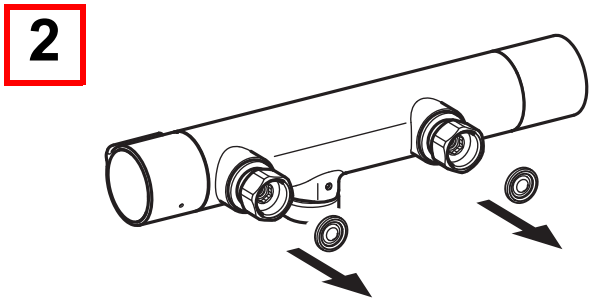

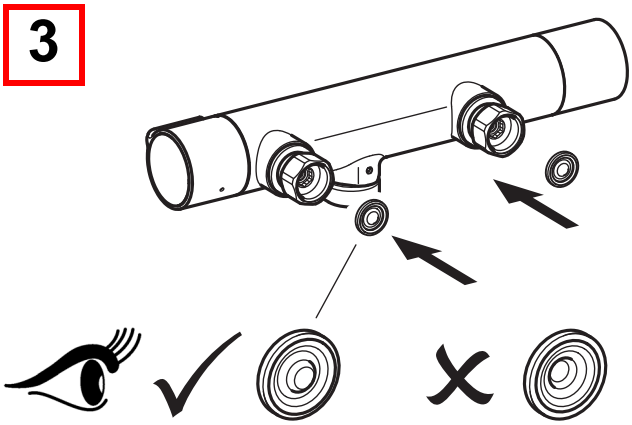

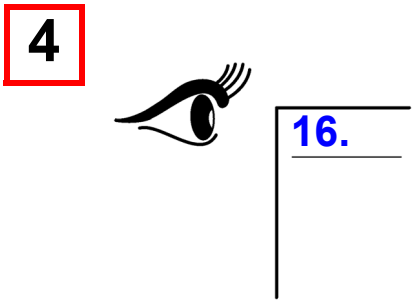

18. Thermostatkartusche wechseln

EN	Changing the thermostat cartridge	NL	Thermostaatcartridge vervangen	CS	Výměna zásobníku termostatu
FR	Remplacement de la cartouche du thermostat	PL	Wymiana głowicy termostatycznej	FI	Termostaattipatruunan vaihtaminen
ES	Cambio del cartucho de termostato	SV	Byta termostatpatron	RU	Замена картриджа термостата
IT	Sostituzione della cartuccia termostatica				

EN

Warning

After installing the fitting or removing the thermocouple, adjust the scald protector.
Failure to observe can cause bodily harm due to scalding.

DE

Warnung

Nach Montage der Armatur oder Demontage des Thermoelementes den Verbrühungsschutz einstellen.
Nichtbeachtung kann Körperverletzung durch Verbrühung bewirken.

FR

Avertissement

Après le montage du robinet ou le démontage du thermocouple, régler la protection contre les échaudures.
Le non-respect est susceptible de provoquer des blessures corporelles par échaudure.

ES

Aviso

Tras montar la grifería o después de desmontar el termoelemento, ajustar la protección contra escaldaduras.
La no observación puede tener como consecuencia escaldaduras.

IT

Avvertenza

Al termine del montaggio della rubinetteria o dopo lo smontaggio del termoelemento, impostare la protezione antiscottatura.
La non osservanza può causare ustioni.

NL

Waarschuwing

Na de montage van de armatuur of demontage van het thermische element de bescherming tegen verbranding instellen.
Veronachtzaming kan letsel door verbranden veroorzaken.

PL

Ostrzeżenie

Po zamontowaniu baterii lub demontażu termoogniwa należy ustawić zabezpieczenie przed poparzeniem.
Nieprzestrzeganie tego zalecenia może prowadzić do urazów ciała spowodowanych poparzeniem.

SV

Varning

Ställ in skållningsskyddet efter montering av armaturen eller demontering av termoelementet.
Om detta inte efterföljs finns det risk för skållningsskador.

CS

Varování

Po montáži armatury nebo demontáži termočlánku nastavte ochranu proti opaření.
Nerespektování může vést k poranění opařením.

FI

Varoitus

Laitteiston asennuksen tai lämpöelementin purkamisen jälkeen asenna palovammasuoja.
Huomioon ottamatta jättäminen voi saada aikaan vartalovamman palovammasta.

RU

Предупреждение

После монтажа арматуры или демонтажа термоэлемента настроить защиту от ошпаривания.
Вследствие несоблюдения данного указания возможно нанесение вреда здоровью в результате ошпаривания.

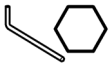

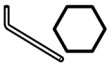

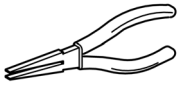

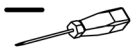

1

15.

1 – **4**

2

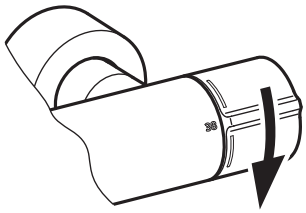

3

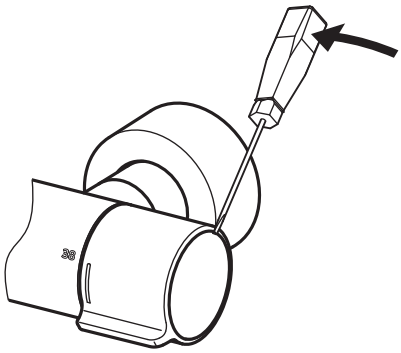

4

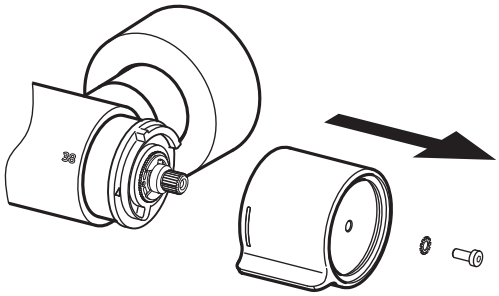

5

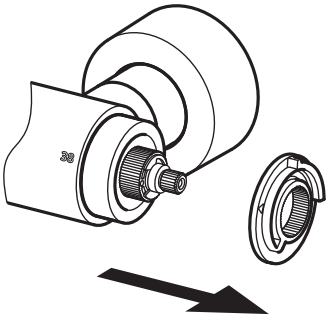

6

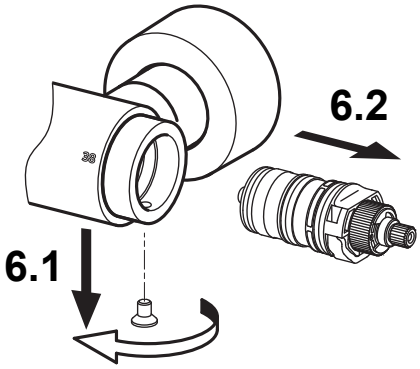

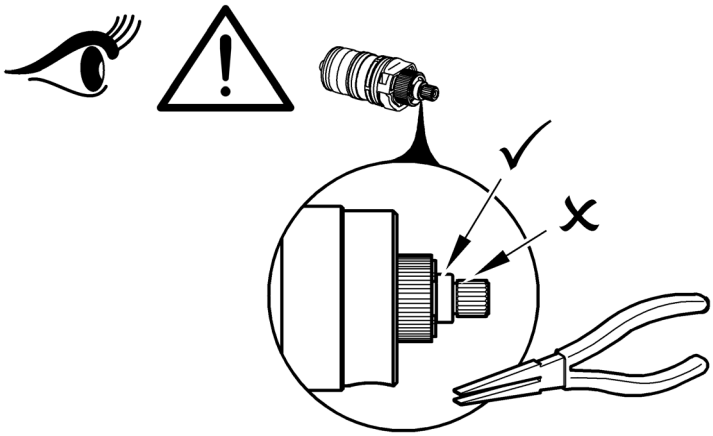

mounting-instruction_3700024969_V2.fm

7

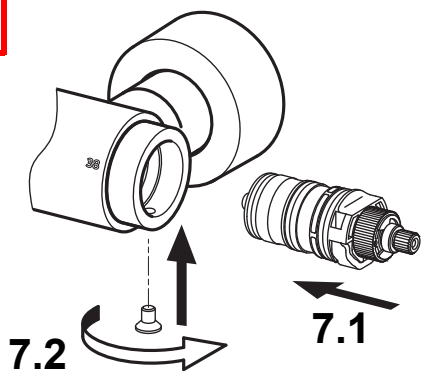

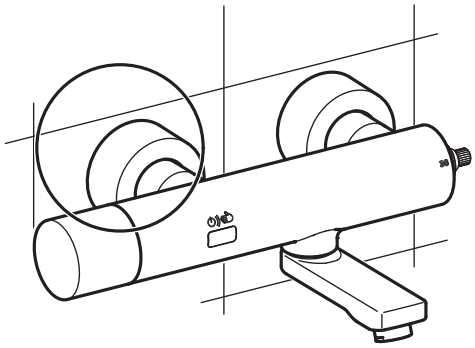

8 9 10

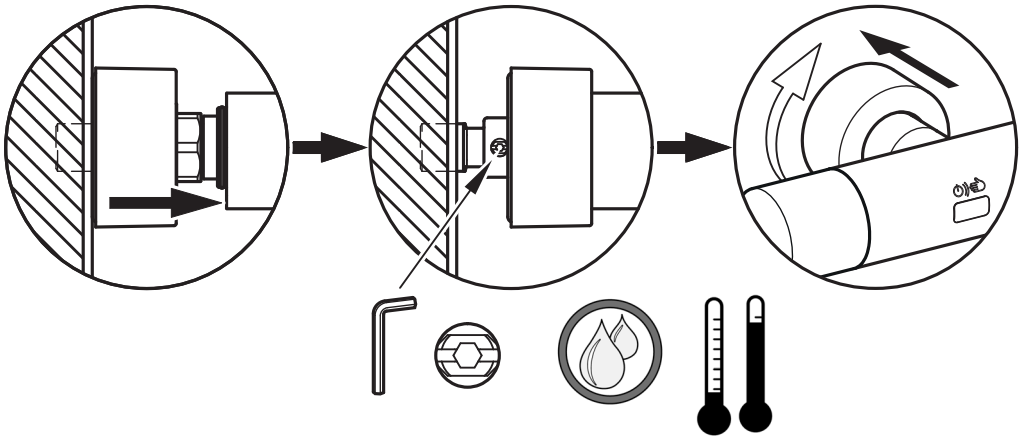

11

13.

5 – 9

mounting-instruction_3700024969_V2.fm

19. Batteriewechsel

EN Battery replacement	NL Batterijen vervangen	CS Výměna baterie
FR Remplacement des piles	PL Wymiany baterii	FI Paristonvaihto
ES Cambio de la pila	SV Batteribyte	RU замена батареи
IT Cambio delle batterie		

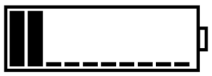

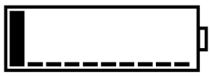

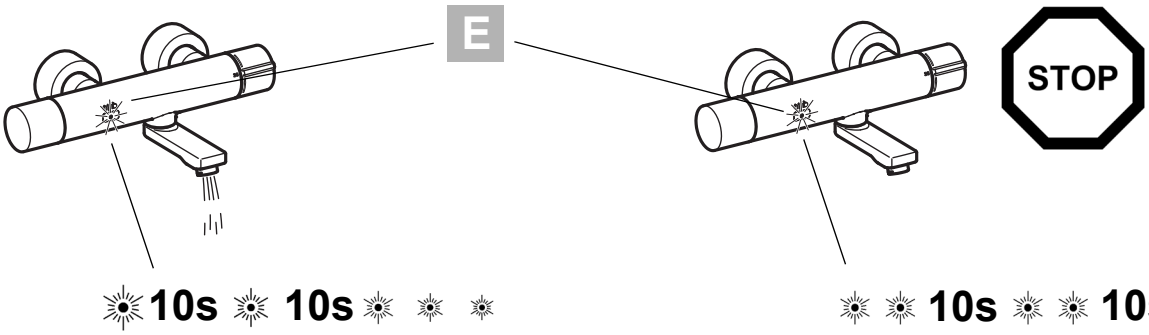

EN E Red	**ES** E Rojo	**PL** E Czerwony	**FI** E Punainen
DE E Rot	**IT** E Rosso	**SV** E Röd	**RU** E красный
FR E Rouge	**NL** E Rood	**CS** E Červený	

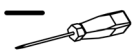

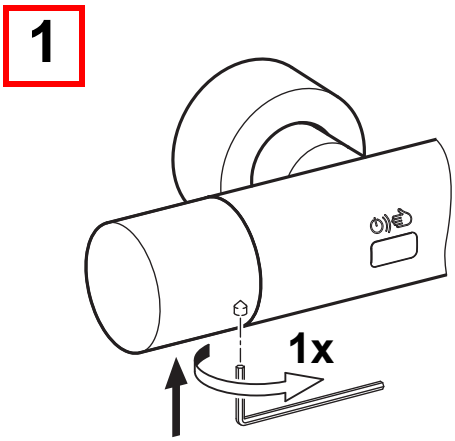

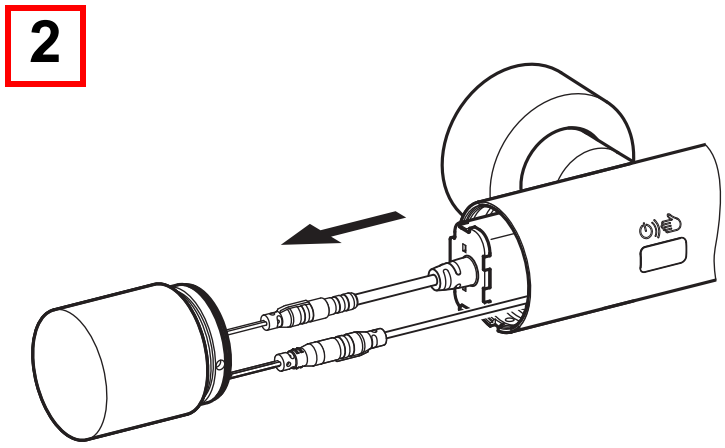

mounting-instruction_3700024969_V2.fm

3

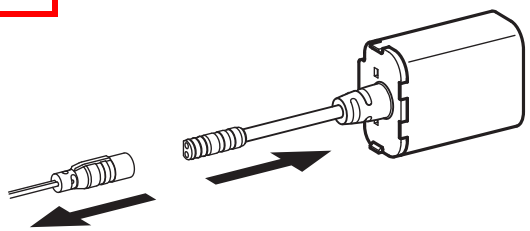

4

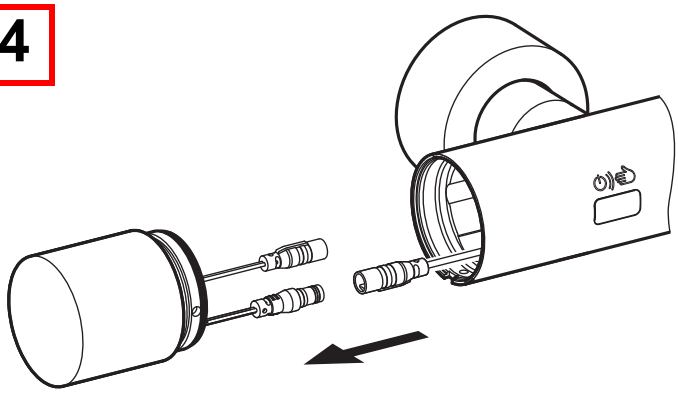

5

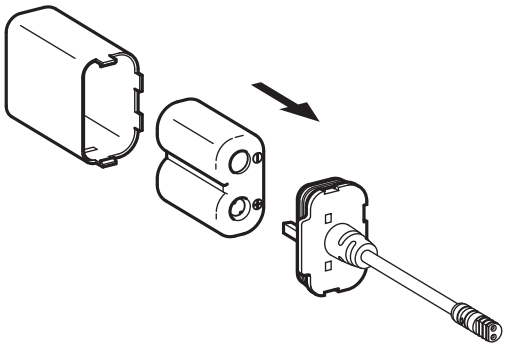

6

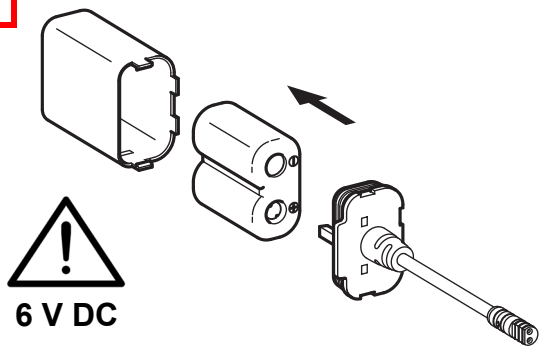

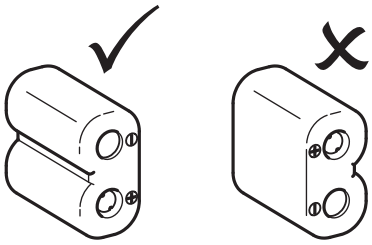

7

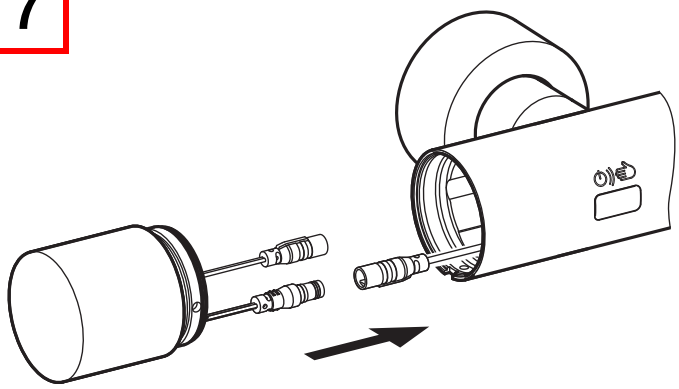

mounting-instruction_3700024969_V2.fm

8

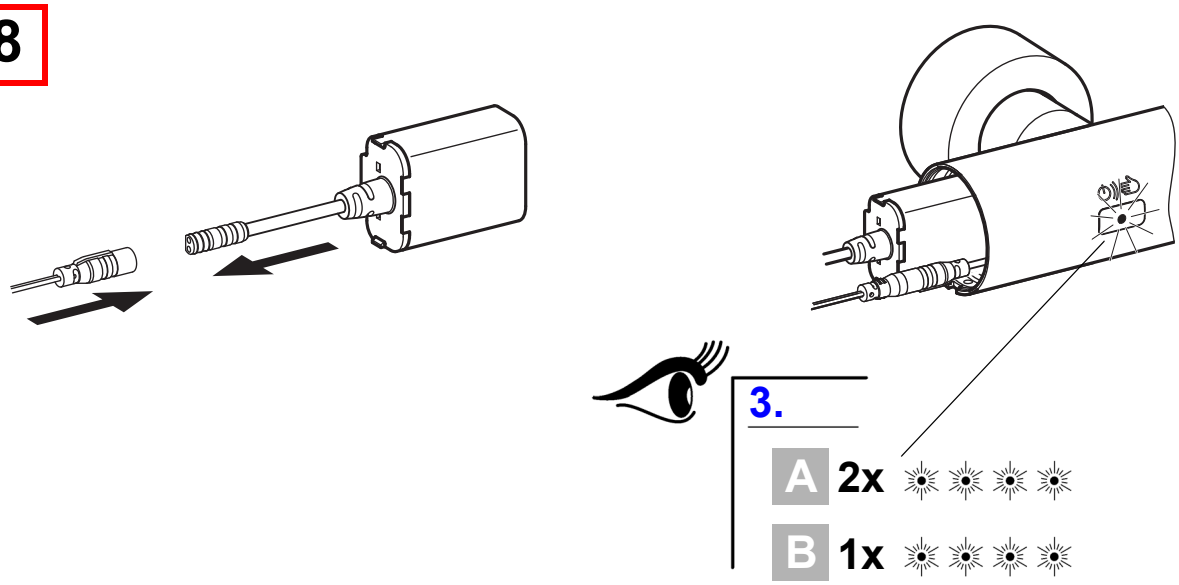

9

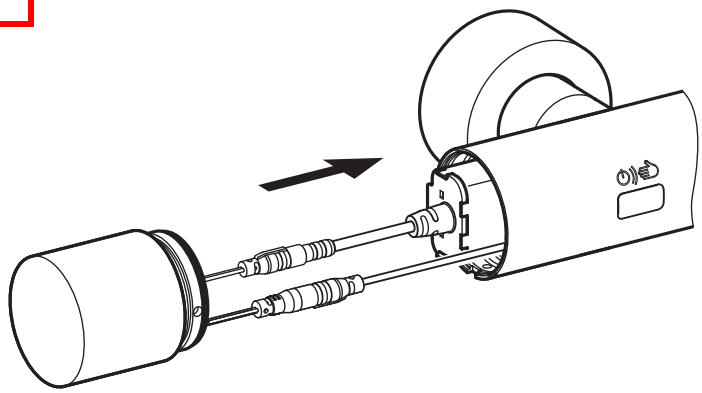

10

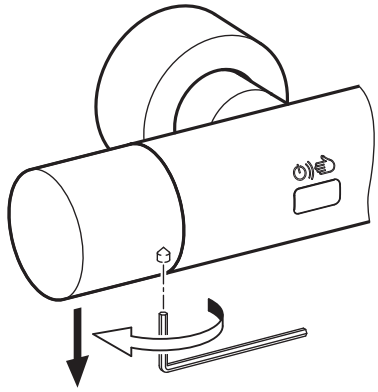

20. Sensor wechseln (CM-E)

EN Replace sensor	NL Sensor vervangen	CS Vyměňte snímač
FR Changer le capteur	PL Wymienić czujnik	FI Anturi vaihto
ES Cambiar el sensor	SV Byt sensor	RU Замена Датчик
IT Cambiare il sensore		

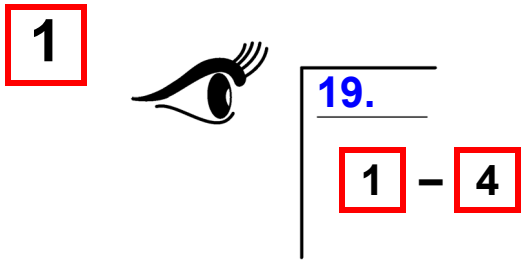

1

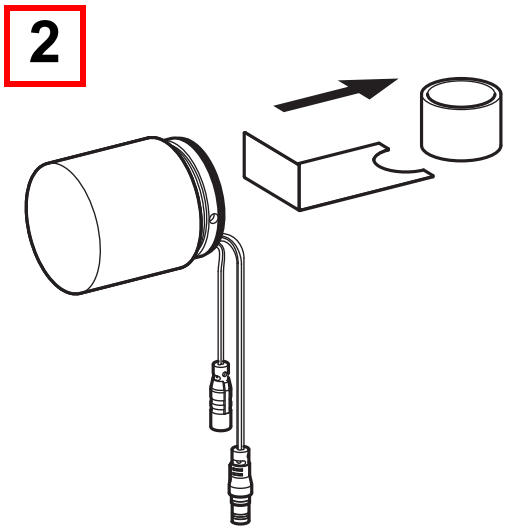

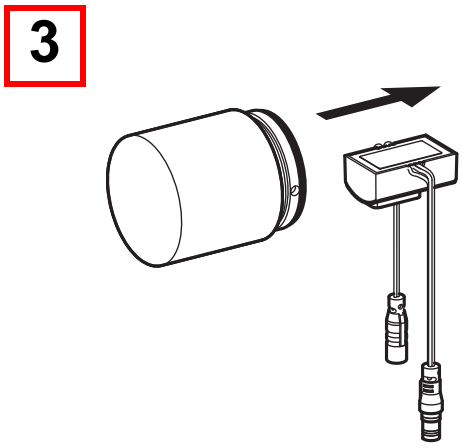

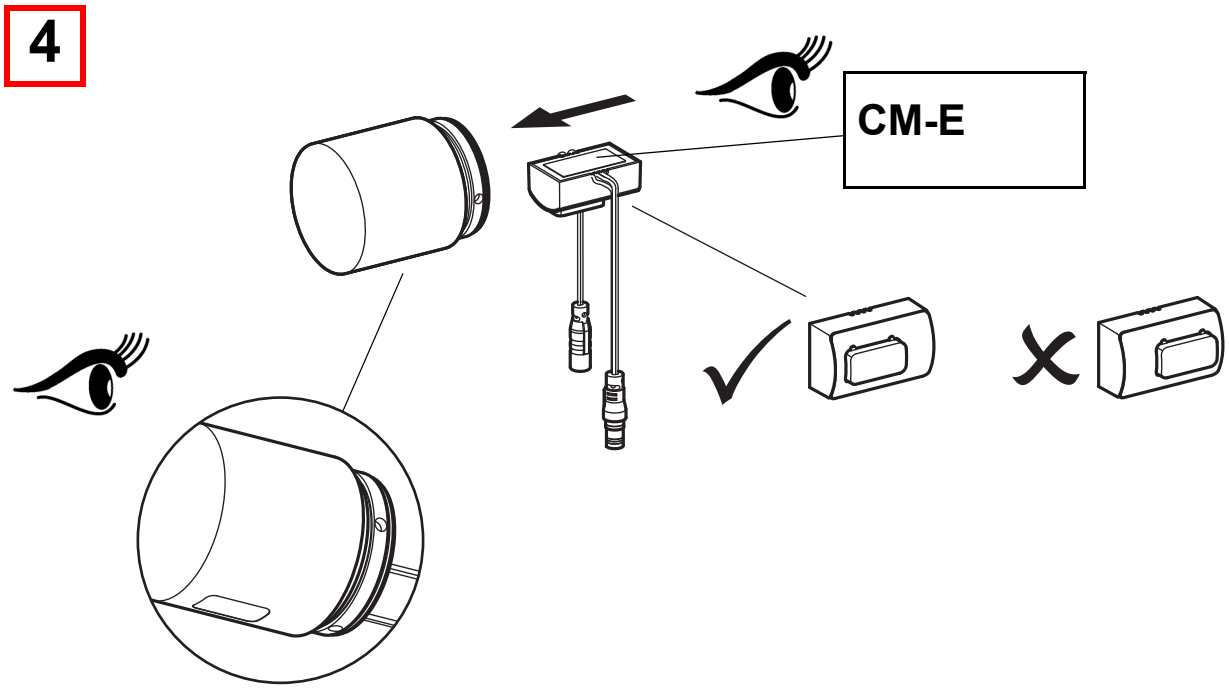

mounting-instruction_3700024969_V2.fm

5

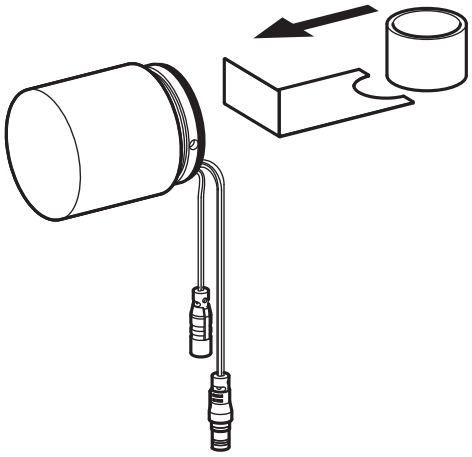

2

6

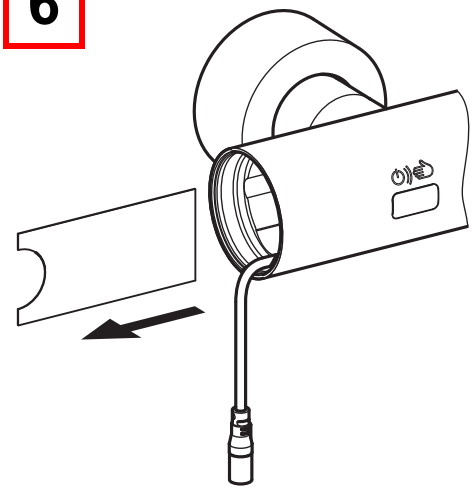

7

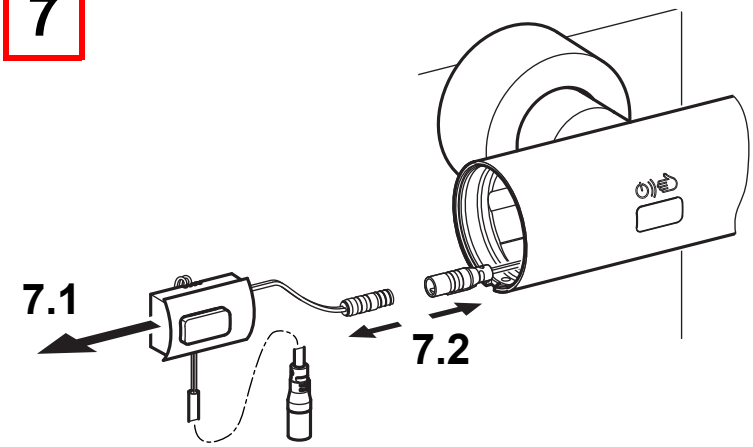

mounting-instruction_3700024969_V2.fm

8

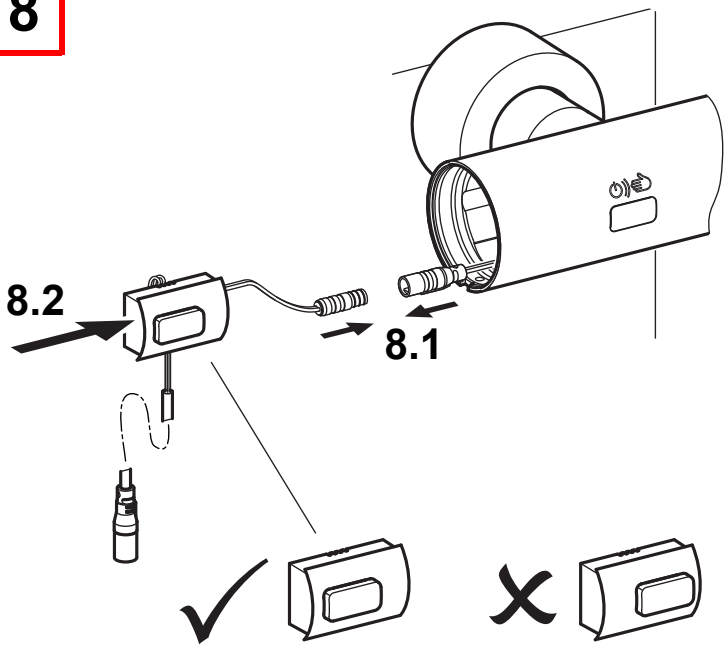

9

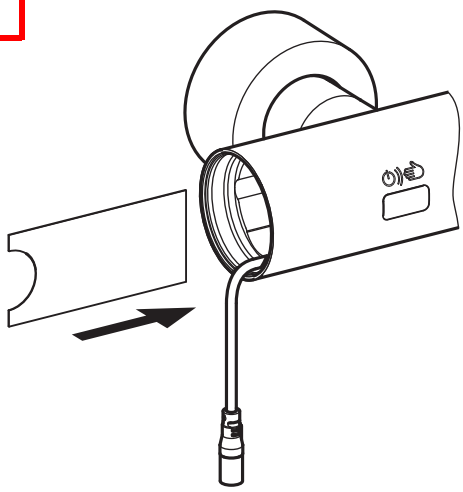

10

19.

7 – 10

mounting-instruction_3700024969_V2.fm

21. Magnetventilkartusche wechseln

EN	Replacing the solenoid valve cartridge	NL	Magneetventielpatroon verandering	CS	Výměna kartuše s magnetickým ventilem
FR	Remplacement de la cartouche d'électrovanne	PL	Wymiana wkładu zaworu elektromagnetycznego	FI	Magneettiventtiilipanoksen vaihtaminen
ES	Cambiar cartucho de la válvula electromagnética	SV	Byta magnetventilpatron	RU	Замена картриджа электромагнитного клапана
IT	Sostituzione della cartuccia della valvola elettromagnetica				

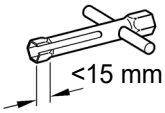

1

15.

1 – 4

2

19.

1 – 4

3

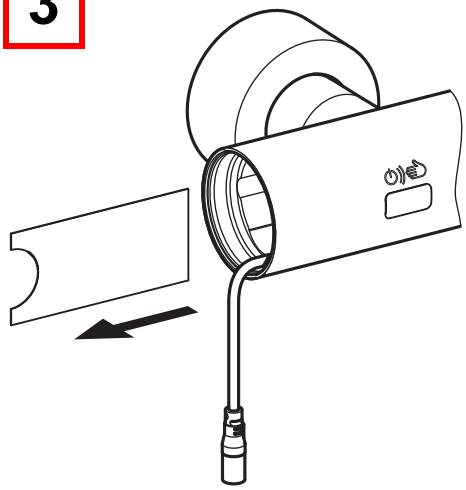

4

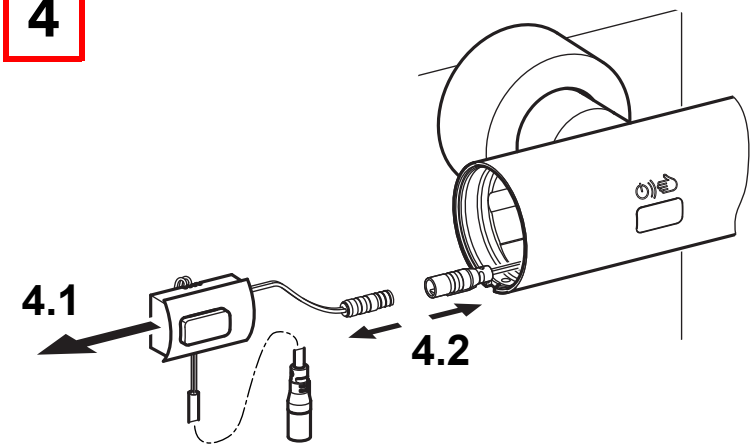

5

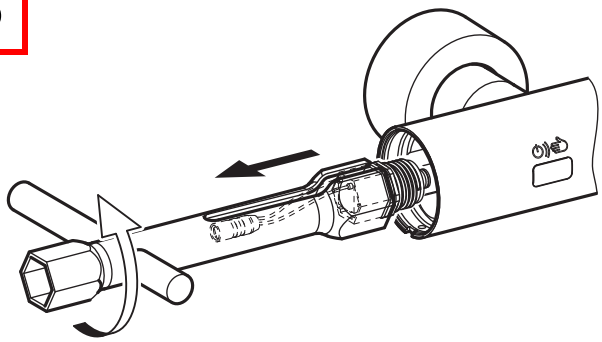

6

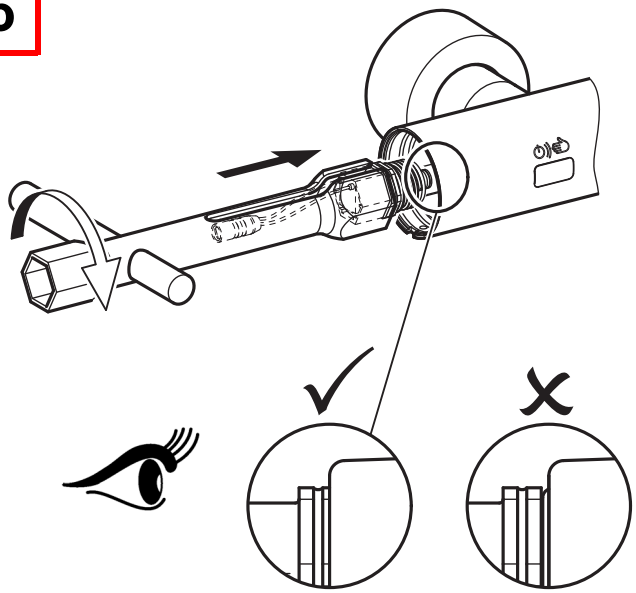

7

20.

8 – 10

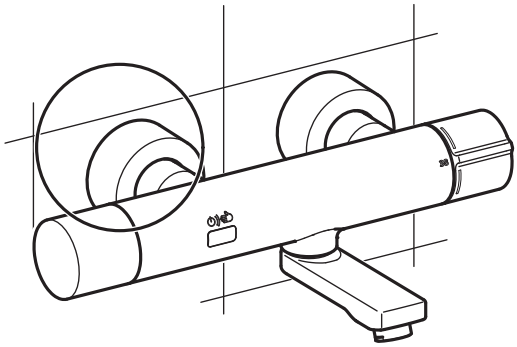

8 9 10

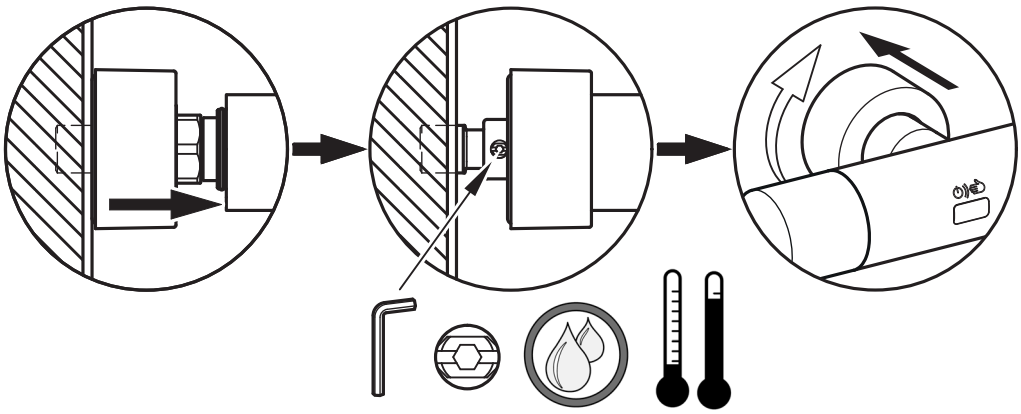

mounting-instruction_3700024969_V2.fm

22. Rückflussverhinderer wechseln

EN Replace the return flow inhibitor	NL Terugstroomklep vervangen	CS Vyměňte zábranu zpětného průtoku
FR Remplacement du clapet de non-retour	PL Wymiana zaworu zwrotnego	FI Paluuvirtausestäjän vaihto
ES Reemplazar la válvula antiretorno	SV Byt återströmningsskydd	RU Заменить клапан обратного течения
IT Sostituire la valvola antiriflusso		

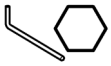

12 mm

1

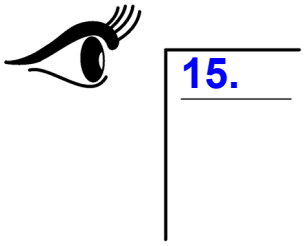

2

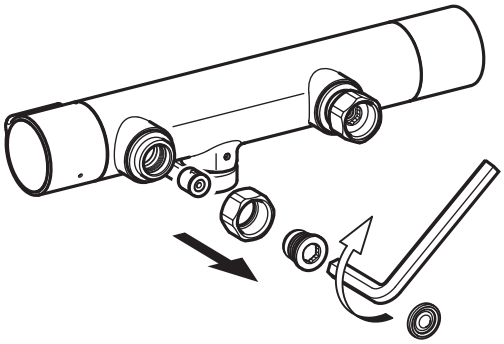

3

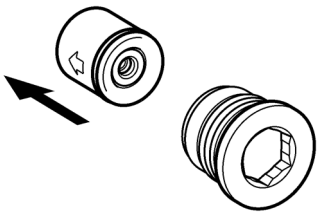

4

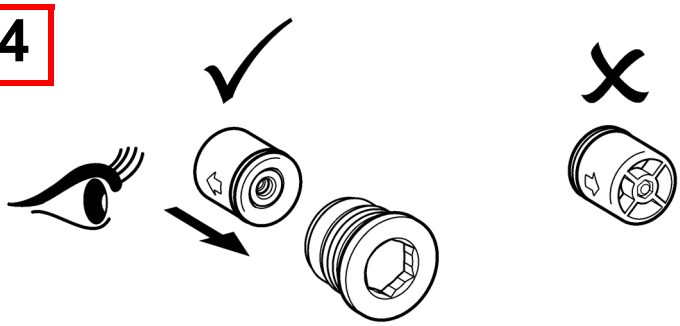

5

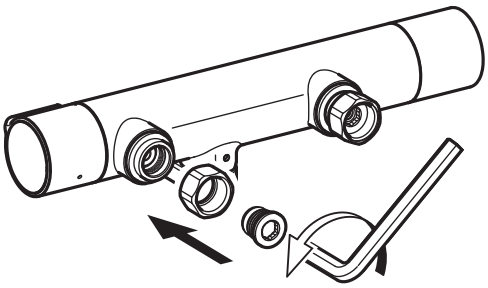

6

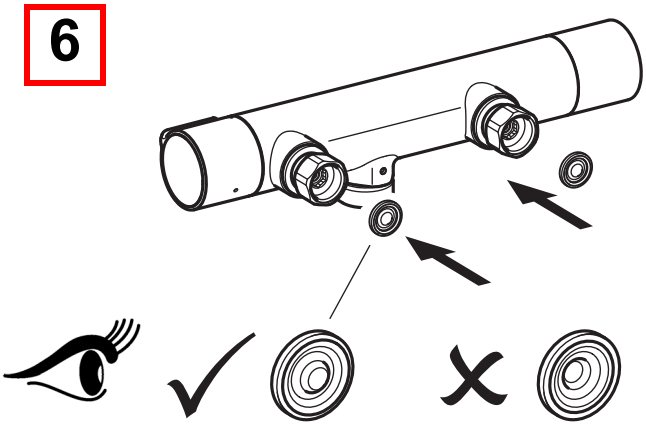

7

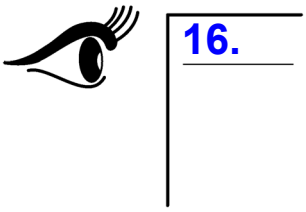

23. Ersatzteile

EN Replacement parts	NL Reserveonderdelen	CS Náhradní díly
FR Pièces de rechange	PL Części zamienne	FI Varaosat
ES Piezas de recambio	SV Reservdelar	RU Запчасти
IT Pezzi di ricambio		

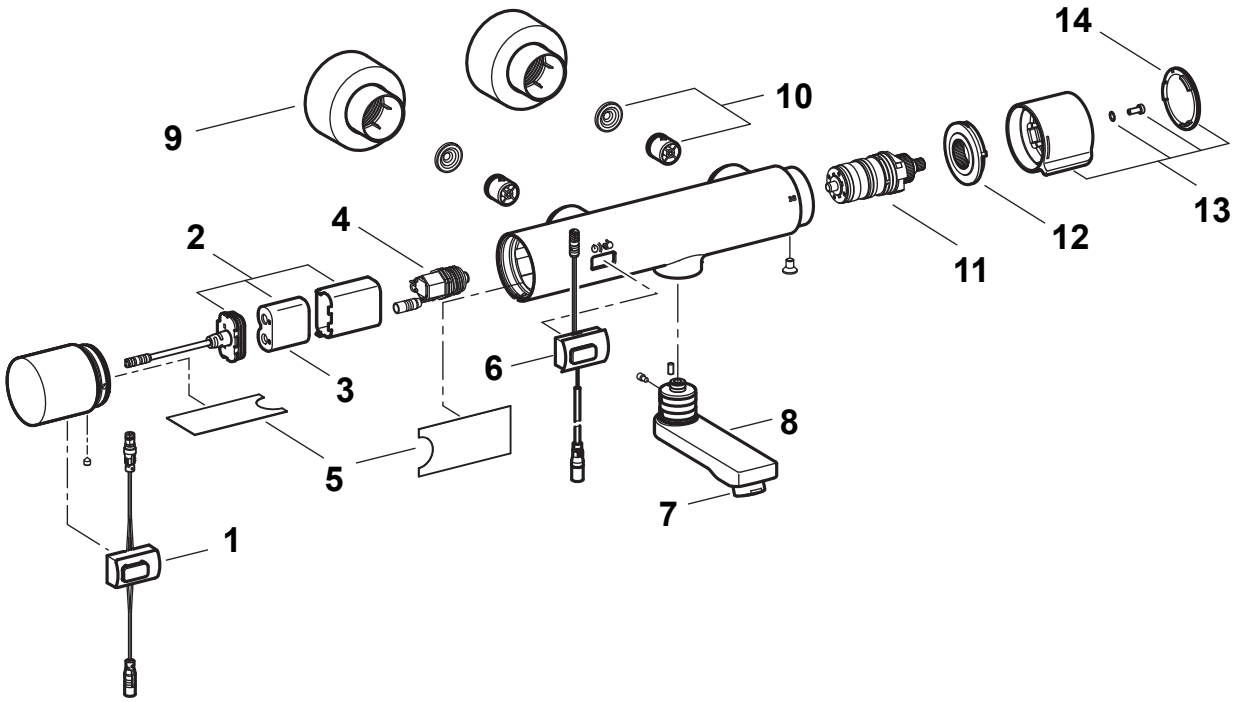

1 3600009932
ASET9005

2 3600009909
ASXT9009

3 2000104846
EPRTR0008

4 2030045522
ACXX9002

5 ..... 2030053034 b)
ASET2010

6 3600009931
ASET1015

7 ..... 2030012352 b)
ETAPS0037

8 ..... **40 mm**
2030035159
ASXX1003
100 mm
2030032671
ASXX1001
160 mm
2030032815
ASXX1002

9 ..... 2030046777 a)
ASXX9003

10 ... 3600016123 a)
ASXX9046

11 ... 2030003300
EAQLT0004

12 ... 2030003296
EAQLT0003

13 ... 3600009684
ASXT9008

14 ... 2030003258
EAQLT0002

EN a) 2 pieces
b) 10 pieces

DE a) 2 Stück
b) 10 Stück

FR a) 2 pièces
b) 10 pièces

ES a) 2 piezas
b) 10 piezas

IT a) 2 pezzi
b) 10 pezzi

NL a) 2 stuk
b) 10 stuk

PL a) 2 sztuk
b) 10 sztuk

SV a) 2 styck
b) 10 styck

CS a) 2 kusů
b) 10 kusů

FI a) 2 kappaletta
b) 10 kappaletta

RU a) 2 штук
b) 10 штук

mounting-instruction_3700024969_V2.fm

24. Zubehör

EN Accessories	NL Toebehoren	CS Príslušenství
FR Accessoire	PL Akcesoria	FI Lisävarusteet
ES Accesorios	SV Tillbehör	RU принадлежности
IT Accessori		

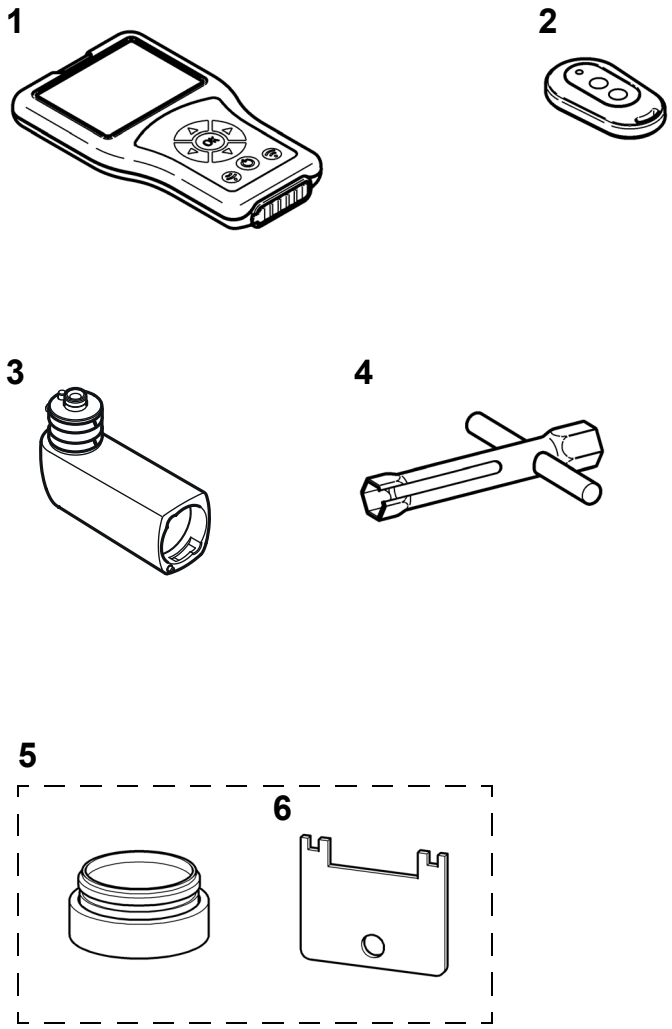

1 2030036654
ACEX9005

2 2030036849
ACEX9004

3 3600005556
ACXX1015

4 2030047722
ACEX9011

5 2000104778
ZTAPS0005

6 2000105960
ZFITG0008

Australia
PR Kitchen and
Water Systems Pty Ltd
Dandenong South VIC 3175
Phone +61 3 9700 9100

Austria
KWC Austria GmbH
6971 Hard, Austria
Phone +43 5574 6735 0

Belgium, Netherlands & Luxembourg
KWC Aquarotter GmbH
9320 Aalst; Belgium
Phone NL +31 (0) 492 728 224
BE/LU +32 (0) 53 60 31 50

Czech Republic
KWC Aquarotter GmbH
14974 Ludwigsfelde, Germany
Phone +49 3378 818 309

Germany
KWC Aquarotter GmbH
14974 Ludwigsfelde
Phone +49 3378 818 0

Italy
KWC Austria GmbH
6971 Hard, Austria
Numero Verde 800 085 999

Middle East
KWC ME LLC Ras Al Khaimah,
United Arab Emirates
Phone +971 7 2034 700

Poland
KWC Aquarotter GmbH
14974 Ludwigsfelde, Germany
Phone +48 58 35 19 700

Spain
KWC Austria GmbH
6971 Hard, Austria
Phone +43 5574 6735 211

Switzerland & Liechtenstein
KWC Group Management AG
5612 Villmergen, Switzerland
Phone +41 62 207 69 00

Turkey
KWC ME LLC Ras Al Khaimah,
United Arab Emirates
Phone +971 7 2034 700

United Kingdom
KWC DVS Ltd - Northern Office
Barlborough S43 4PZ
Phone +44 1246 450 255

KWC DVS Ltd - Southern Office
Paignton TQ4 7TW
Phone +44 1803 529 021

EAST EUROPE
Bosnia Herzegovina
Bulgaria | Croatia
Hungary | Latvia
Lithuania | Romania
Russia | Serbia | Slovakia
Slovenia | Ukraine

KWC Aquarotter GmbH
14974 Ludwigsfelde, Germany
Phone +49 3378 818 261

SCANDINAVIA & ESTONIA
Finland | Sweden | Norway
Denmark | Estonia

KWC Northern Europe Oy
76850 Naarajärvi, Finland
Phone +358 15 34 111

OTHER COUNTRIES
KWC Austria GmbH
6971 Hard, Austria
Phone +43 5574 6735 0

© KWC Group Management AG, Switzerland / 25.09.25 / 3700024969