# F5

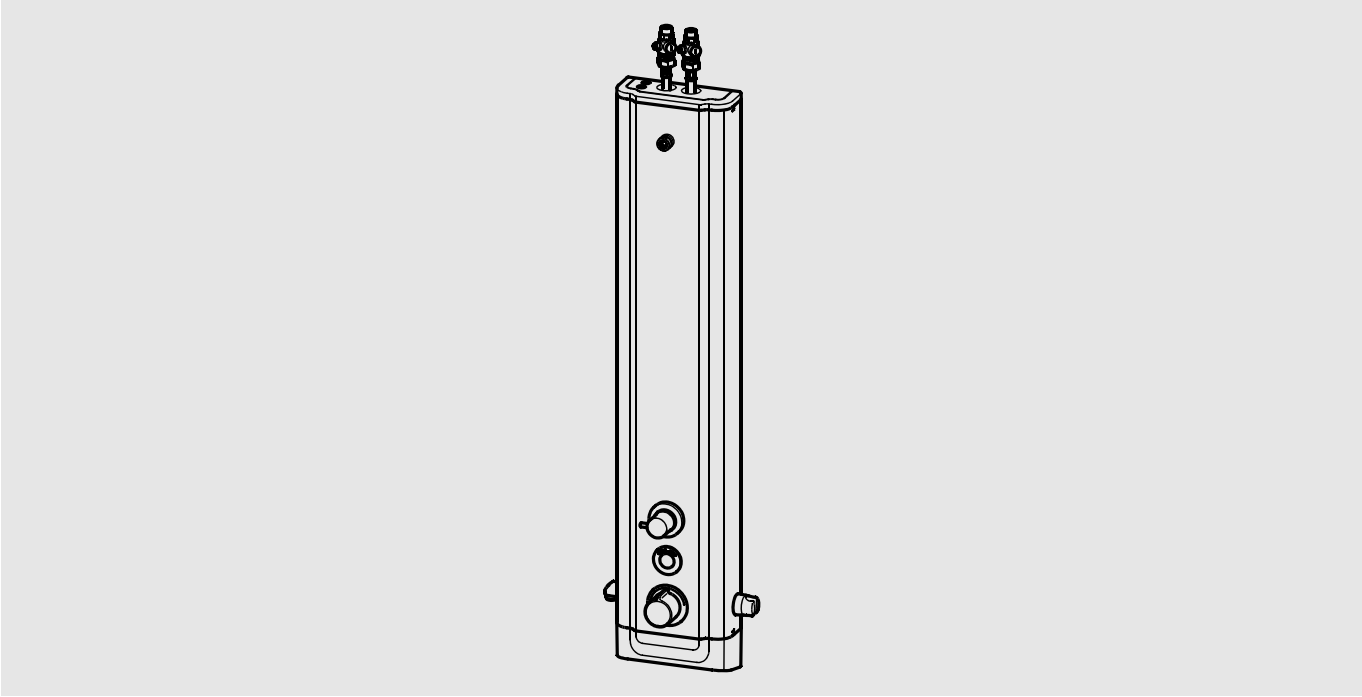

## F5ET2049
**2030062971**

| | | |
|---|---|---|
| **DE** | **Montage- und Betriebsanleitung** | **Duschpaneel Edelstahl** |
| **EN** | **Installation and operating instructions** | **Shower panel stainless steel** |
| **FR** | **Notice de montage et de mise en service** | **Panneau de douche en acier inox** |
| **ES** | **Instrucciones de montaje y servicio** | **Panel de ducha de acero inoxida** |
| **IT** | **Istruzioni per il montaggio e l'uso** | **Pannello doccia in acciaio inox** |
| **NL** | **Montage- en bedrijfsinstructies** | **douchepaneel roestvrij staal** |
| **PL** | **Instrukcja montażu i obsługi** | **Panel natryskowy stal szlachetn** |
| **SV** | **Monterings- och driftinstruktion** | **Duschpanel rostfritt stål** |
| **CS** | **Návod pro montáž a provoz** | **Sprchový panel z ušlechtilé oce** |
| **FI** | **Asennus- ja käyttöohje** | **Suihkupaneeli ruostumaton teräs** |
| **RU** | **Инструкция по монтажу и вводу в эксплуатацию** | |

mounting-instruction_2030063010_V4.fm / 30.07.24

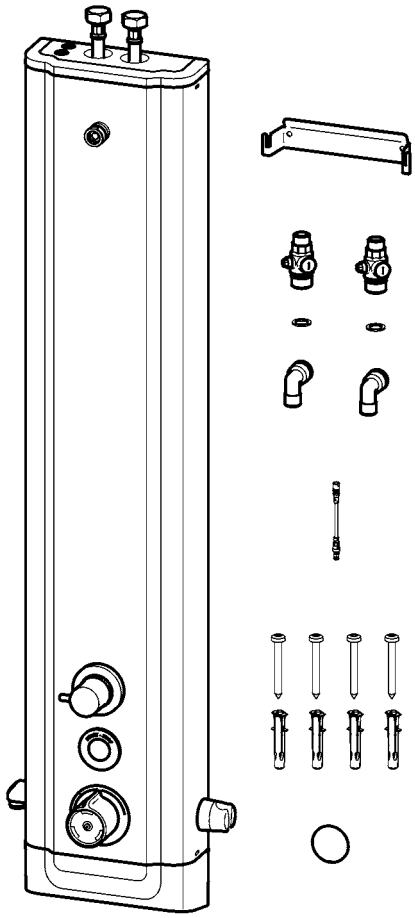

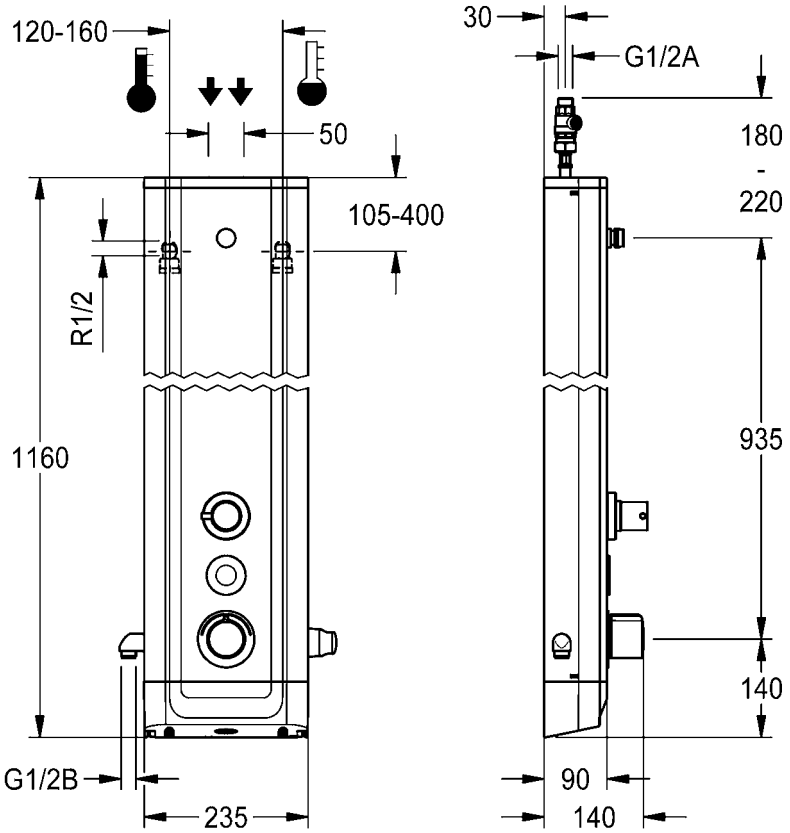


mounting-instruction_2030063010_V4.fm

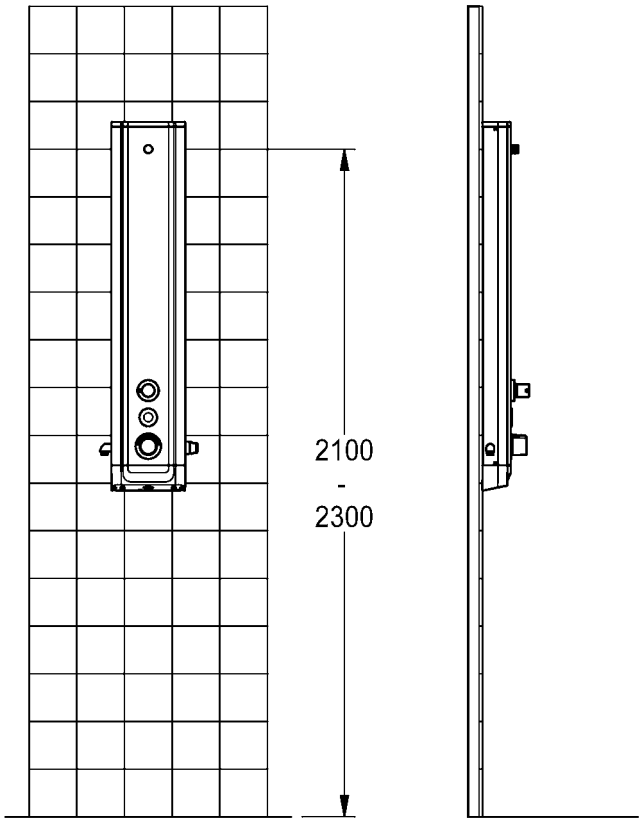
2100
-
2300

## EN Installation and operating instructions

### Important notes

- ► All work must be carried out in a de-energised state.
- ► Before installing flush piping system!
- ► Set the scald protection after assembly has been completed.
- ► The fitting must be operated only with original mesh filters and return flow inhibitors!
- ► The fitting must be checked and maintained at regular intervals depending on the water quality and in accordance with the local conditions, and rules and regulations applicable at the site.
- ► Power supply and shower head must be ordered separately.

### Technical data

- ► Minimum flow pressure 1.0 bar
- ► Maximum operating pressure 10 bar
- ► Recommended flow pressure 1-5 bar
- ► Volume flow at 3 bar flow pressure 9 l/min
- ► Volume flow bypass at 3 bar 3 l/min
- ► Thermostatic scald-protection in compliance with DIN EN 1111.
- ► maximum operating temperature
  - continuous operation 70 °C
  - short-term (<10 min) 80 °C
- ► Flow duration 30 s adjustable
- ► Supply voltage 6 - 24 V DC
- ► Power consumption 1.5 W
- ► Type of protection IP 59K

## DE Montage- und Betriebsanleitung

### Wichtige Hinweise

- ► Alle Arbeiten im spannungsfreien Zustand durchführen.
- ► Vor Installation Rohrleitungen spülen!
- ► Nach erfolgter Montage den Verbrühungsschutz einstellen.
- ► Armatur nur mit original Sieben und Rückflussverhinderern betreiben!
- ► In Abhängigkeit von der Wasserqualität, den örtlichen Gegebenheiten und den vor Ort geltenden Bestimmungen die Armatur in regelmäßigen Abständen prüfen und warten.
- ► Spannungsversorgung und Duschkopf müssen separat bestellt werden.

### Technische Daten

- ► Mindestfließdruck 1,0 bar
- ► Maximaler Betriebsdruck 10 bar
- ► Empfohlener Fließdruck 1-5 bar
- ► Volumenstrom bei 3 bar Fließdruck 9 l/min
- ► Volumenstrom Bypass Thermische Desinfektion bei 3 bar 3 l/min
- ► Thermostatischer Verbrühungsschutz laut DIN EN 1111.
- ► maximale Betriebstemperatur
  - Dauerbetrieb 70 °C
  - Kurzzeit (<10 min) 80 °C
- ► Fließzeit 30 s einstellbar
- ► Anschlussspannung 6 - 24 V DC
- ► Leistungsaufnahme 1,5 W
- ► Schutzart IP 59K

## PL Instrukcja montażu i obsługi

**Ważne wskazówki**

- ► Wszystkie prace przeprowadzać po odłączeniu zasilania elektrycznego.
- ► Przed instalacją przepłukać rury!
- ► Po przeprowadzeniu montażu ustawić zabezpieczenie przed poparzeniem!
- ► Armatury należy używać wyłącznie z oryginalnymi sitkami i zaworami zwrotnymi!
- ► Armaturę należy poddawać regularnej kontroli i konserwacji w zależności od jakości wody, warunków lokalnych i obowiązujących przepisów.
- ► Zasilanie elektryczne i głowicę prysznicową należy zamawiać oddzielnie.

**Dane techniczne**

- ► Minimalne ciśnienie przepływu 1,0 bar
- ► Maksymalne ciśnienie robocze 10 barów
- ► Zalecane ciśnienie przepływu 1-5 barów
- ► Objętościowe natężenie przepływu przy ciśnieniu 3 barów 9 l/min
- ► Objętościowe bypass przepływu przy 3 barów 3 l/min
- ► Termostatyczne zabezpieczenie przed poparzeniem zgodnie z DIN EN 1111.
- ► Maksymalna temperatura eksploatacji
  - Praca stała 70 °C
  - Czas krótki (<10 min) 80 °C
- ► Czas przepływu 30 s z możliwością ustawienia
- ► Napięcie przyłączeniowe 6 - 24 V DC
- ► Pobór mocy 1,5 W
- ► Rodzaj ochrony IP 59K

## SV Monterings- och driftinstruktion

**Viktiga informationer**

- ► Genomför alla arbeten i spänningslöst tillstånd.
- ► Spola igenom rörledningarna före installation!
- ► Ställ in skållningsskyddet efter installationen!
- ► Använd armaturen endast med originalsilar och originalåterflödesförhindrare!
- ► Kontrollera och serva armaturen med intervaller som bestäms av vattenkvaliteten samt de lokala förhållandena och de bestämmelser som gäller där.
- ► Spänningsförsörjning och duschmunstycke måste beställas separat.

**Tekniska data**

- ► Minsta hydrauliska tryck 1,0 bar
- ► Maximalt drifttryck 10 bar
- ► Rekommenderat hydrauliskt tryck 1-5 bar
- ► Volymstrom vid 3 bar hydrauliskt tryck 9 l/min
- ► Volymstrom Bypass vid 3 bar 3 l/min
- ► Termostatiskt skållningsskydd enligt DIN EN 1111.
- ► Maximal driftstemperatur
  - Kontinuerlig drift 70 °C
  - Kort tid (< 10 min) 80 °C
- ► Flyttid 30 s inställbar
- ► Anslutningsspänning 6 - 24 V DC
- ► Effektbehov 1,5 W
- ► Skyddsklass IP 59K

## FR Notice de montage et de mise en service

### Remarques importantes

- ► Effectuez tous les travaux quand le dispositif est hors tension.
- ► Rincer les conduites avant d'installer !
- ► Régler le dispositif de protection contre les brûlures après le montage!
- ► Ne faire fonctionner la robinetterie qu'avec les filtres et clapets de non retour d'origine !
- ► En fonction de la qualité de l'eau, ainsi que des conditions et des dispositions locales, il convient de contrôler et d'entretenir la robinetterie à intervalles réguliers.
- ► L'alimentation électrique et le pommeau de douche doivent être commandés séparément.

### Données techniques

- ► Pression dynamique minimale 1,0 bar
- ► Pression de service maximale 10 bars
- ► Pression dynamique recommandée 1-5 bars
- ► Débit volumique pour 3 bars de pression dynamique 9 l/min
- ► Débit volumique bypass pour 3 bars 3 l/min
- ► Protection thermostatique contre les échaudures selon DIN EN 1111.
- ► Température de fonctionnement maximale
  - Fonctionnement continu 70 °C
  - Courte période (< 10 min) 80 °C
- ► Durée d'écoulement 30 s réglable
- ► Tension de raccordement 6 - 24 V DC
- ► Puissance absorbée 1,5 W
- ► Type de protection IP 59K

## CS Návod pro montáž a provoz

### Důležité pokyny

- ► Veškeré práce vykonávejte ve stavu bez napětí.
- ► Před instalací potrubí propláchněte!
- ► Po úspěšné montáži nastavte ochranu proti opaření!
- ► Provozovat armaturu jen s originálními sítky a zařízeními proti zpětnému toku!
- ► V závislosti na kvalitě vody, místních podmínkách a předpisech platných v místě instalace je nutné provádět v pravidelných intervalech kontrolu a údržbu armatury.
- ► Napájení a sprchovou hlavici je nutno objednat zvlášť.

### Technické údaje

- ► Minimální průtočný tlak 1,0 bar
- ► Maximální provozní tlak 10 bar
- ► Doporučený průtočný tlak 1-5 bar
- ► Prùtok pøi prùtoèném tlaku 3 bar 9 l/min
- ► Průtok bypass při 3 baru 3 l / min
- ► Termostatická ochrana proti opaøení podle normy DIN EN 1111.
- ► Maximální provozní teplota
  - Doba provozu 70 °C
  - Krátký čas (< 10 min.) 80 °C
- ► Doba průtoku nastavitelná 30 s
- ► Přípojné napětí 6 - 24 V DC
- ► Příkon 1,5 W
- ► Krytí IP 59K

## ES Instrucciones de montaje y servicio

### Indicaciones importantes

► Todos los trabajos deben realizarse con la tensión de alimentación desconectada.
► ¡Enjuagar las tuberías antes de instalar!
► Tras finalizar el montaje, ajustar la protección contra escaldaduras.
► ¡La grifería debe hacerse funcionar únicamente con los tamices y las válvulas antiretorno originales!
► En función de la calidad del agua, las condiciones locales y la legislación vigente, realizar las inspecciones y el mantenimiento de la grifería a intervalos regulares.
► La fuente de alimentación y el cabezal de ducha deben pedirse por separado.

### Datos técnicos

► Presión mínima de flujo 1,0 bar
► Presión máxima de servicio 10 bares
► Presión de flujo recomendada 1-5 bares
► Flujo volumétrico con 3 bares de presión de flujo 9 l/min
► Flujo volumétrico bypass con 3 bares de presión de flujo 3 l/min
► Protección termostática frente a escaldaduras según DIN EN 1111.
► Temperatura de servicio máxima
- Funcionamiento continuo 70 °C
- Tiempo breve (< 10 min) 80 °C
► Tiempo de corriente 30 s ajustable
► Tensión de conexión 6 - 24 V DC
► Consumo de potencia 1,5 W
► Modo de protección IP 59K

## FI Asennus- ja käyttöohje

### Tärkeitä ohjeita

► Kaikki työt on tehtävä jännitteettömälle järjestelmälle.
► Huuhtele putkijohdot ennen asennusta!
► Kun asennus on tehty, säädä palovammasuoja!
► Käytä varusteet vain alkuperäisten sihtien ja takaisinvirtauksen eston kanssa!
► Hana tulee tarkistaa ja huoltaa säännöllisin väliajoin veden laadusta, paikallisista oloista ja paikalla voimassa olevista määräyksistä riippuen.
► Jännitesyöttö ja suihkupää on tilattava erikseen.

### Tekniset tiedot

► Vähimmäisvirtauspaine 1,0 bar
► Suurin käyttöpaine 10 bar
► Suositeltava virtauspaine 1-5 bar
► Tilavuusvirta 3 barin virtauspaineella 9 l/min
► Tilavuusvirta Ohitus 3 barin virtauspaineella 3 l/min
► Termostaattinen kuumavesisuoja DIN EN 1111 mukaan
► Maksimaalinen käyttölämpötila
- Jatkuva käyttö 70 °C
- Lyhyt aika (<10 min) 80 °C
► Juoksuaika 30 s säädettävissä
► Verkkojännite 6 - 24 V DC
► Tehonkulutus 1,5 W
► Suojaustapa IP 59K

## IT Istruzioni per il montaggio e l'uso

**Avvertenze importanti**

► Eseguire tutti i lavori fuori tensione.
► Sciacquare le tubazioni prima di installare!
► A montaggio avvenuto impostare la protezione dalle scottature!
► Utilizzare la rubinetteria esclusivamente con i filtri e le valvole antiriflusso originali!
► Controllare e sottoporre a manutenzione l'apparecchio ad intervalli regolari, in funzione della qualità dell'acqua, delle caratteristiche locali e delle vigenti disposizioni locali.
► L'alimentazione di tensione e la doccetta vanno ordinate a parte.

**Specifiche tecniche**

► Pressione idraulica min. 1,0 bar
► Pressione di esercizio max. 10 bar
► Pressione idraulica consigliata 1-5 bar
► Portata volumetrica a 3 bar di pressione idraulica 9 l/min
► Portata volumetrica bypass a 3 bar 3 l/min
► Protezione antiscottatura termostatica secondo DIN EN 1111.
► Temperatura massima di esercizio
- Funzionamento continuo 70 °C
- Brevemente (<10 min) 80 °C
► Durata di flusso impostabile da 30 s
► Tensione di allacciamento 6 - 24 V DC
► Potenza assorbita 1,5 W
► Tipo di protezione IP 59K

## RU Инструкция по монтажу и вводу в эксплуатацию

**Важные указания**

► Выполняйте все работы при отключенном напряжении.
► Перед инсталляцией промыть трубки!
► После произведенного монтажа настроить защиту от ожогов!
► Эксплуатировать арматуру только с оригинальными фильтрами и клапанами обратного течения!
► Арматуру необходимо регулярно чистить и обслуживать в зависимости от качества воды, местных условий и действующих в месте эксплуатации предписаний.
► Источник питания и душевая головка заказываются отдельно.

**Технические характеристики**

► Минимальный гидравлический напор 1,0 бар
► Максимальное рабочее давление 10 бар
► Рекомендуемый гидравлический напор 1-5 бар
► Объёмный расход при гидравлическом напоре 3 бар 9 л/мин
► Объёмный расход при  Байпас 3 бар 3 л/мин
► Термостатическая система защиты от ожога горячим паром/жидкостью согласно стандарту DIN EN 1111.
► Максимальная рабочая температура
- Непрерывный режим работы 70 °C
- Короткое время (<10 мин) 80 °C
► Время протекания 30 сек. регулируемое
► Напряжение питающей сети 6 - 24 В постоянного тока
► Потребляемая мощность 1,5 Вт
► Вид защиты IP 59K

NL

# Montage- en bedrijfsinstructies

## Belangrijke aanwijzingen

- ► Alle werkzaamheden in spanningsloze toestand uitvoeren.
- ► Voor installatie buisleidingen spoelen!
- ► Na de montage de beveiliging tegen verbranding door te heet weter instellen!
- ► Armatuur alleen met originele zeven en terugstroomkleppen gebruiken!
- ► Afhankelijk van de waterkwaliteit, de plaatselijke omstandigheden en de plaatselijke voorschriften de armatuur regelmatig controleren en onderhouden.
- ► Stroomvoorziening en douchekop moeten apart worden besteld.

## Technische gegevens

- ► Minimale dynamische druk 1,0 bar
- ► Maximale werkdruk 10 bar
- ► Aanbevolen dynamische druk 1-5 bar
- ► Volumestroom bij 3 bar dynamische druk 9 l/min
- ► Volumestroom Bypass bij 3 bar 3 l/min
- ► Thermostatische beveiliging tegen verbranding volgens DIN EN 1111.
- ► Maximale bedrijfstemperatuur
  - Continubedrijf 70 °C
  - Kortstondig (<10 min) 80 °C
- ► Stromingstijd 30 s instelbaar
- ► Aansluitspanning 6 - 24 V DC
- ► Opgenomen vermogen 1,5 W
- ► Veiligheidsgraad IP 59K

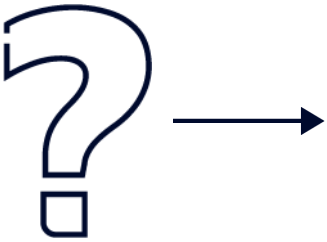

mounting-instruction_2030063010_V4.fm

# 1. Montage

| | | |
|---|---|---|
| EN Installation | NL Montage | CS Montáž |
| FR Montage | PL Montaż | FI Asennus |
| ES Montaje | SV Montering | RU Монтаж |
| IT Montaggio | | |

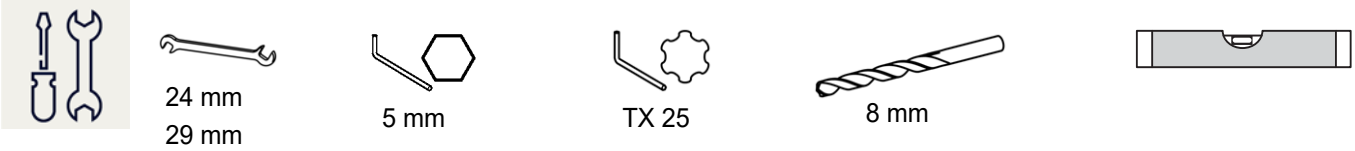


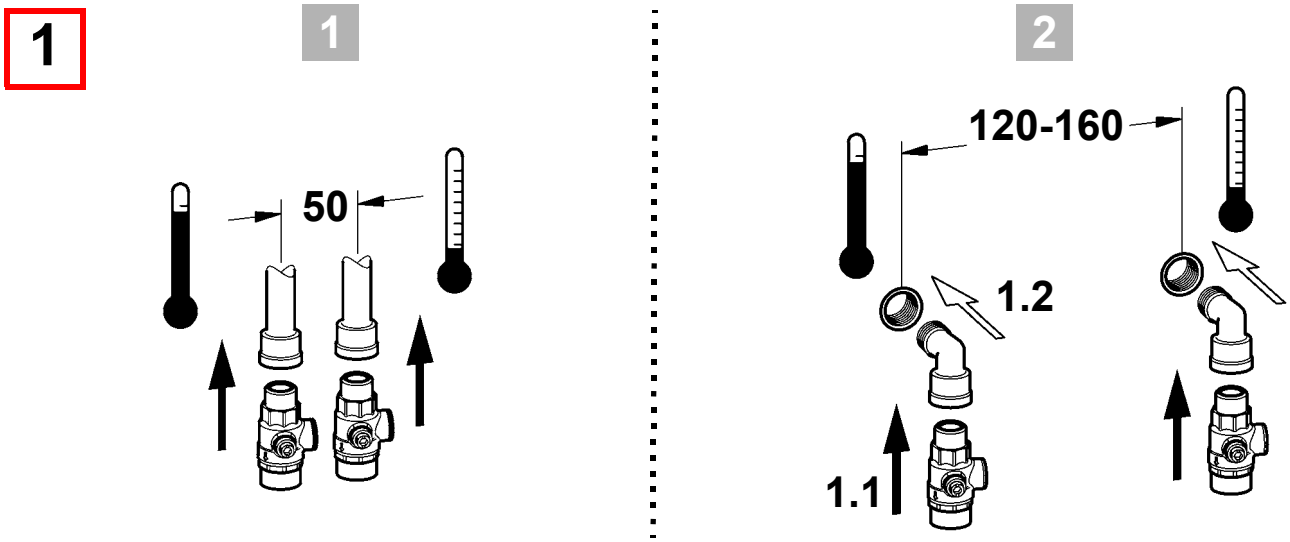


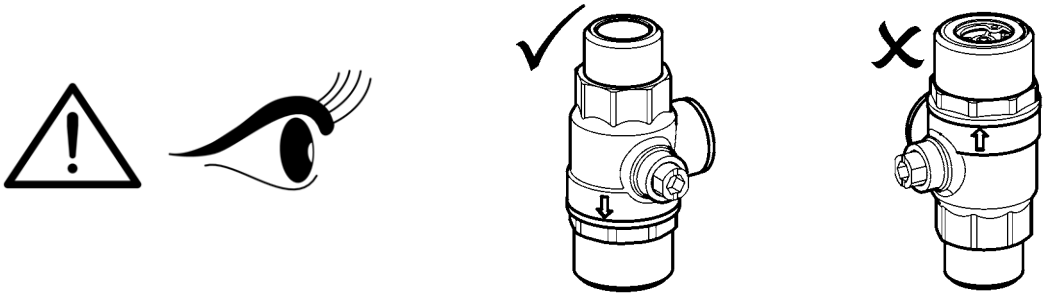

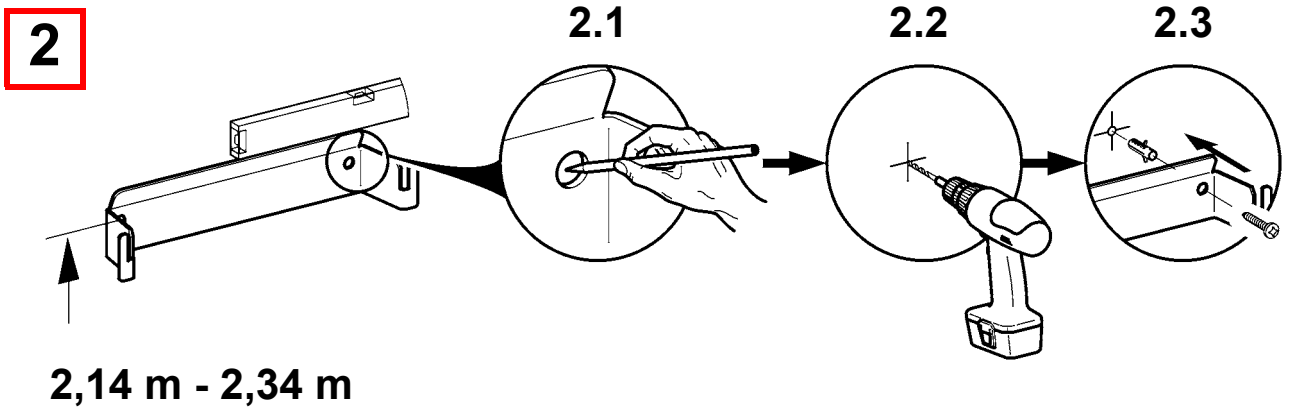


mounting-instruction_2030063010_V4.fm

**3**

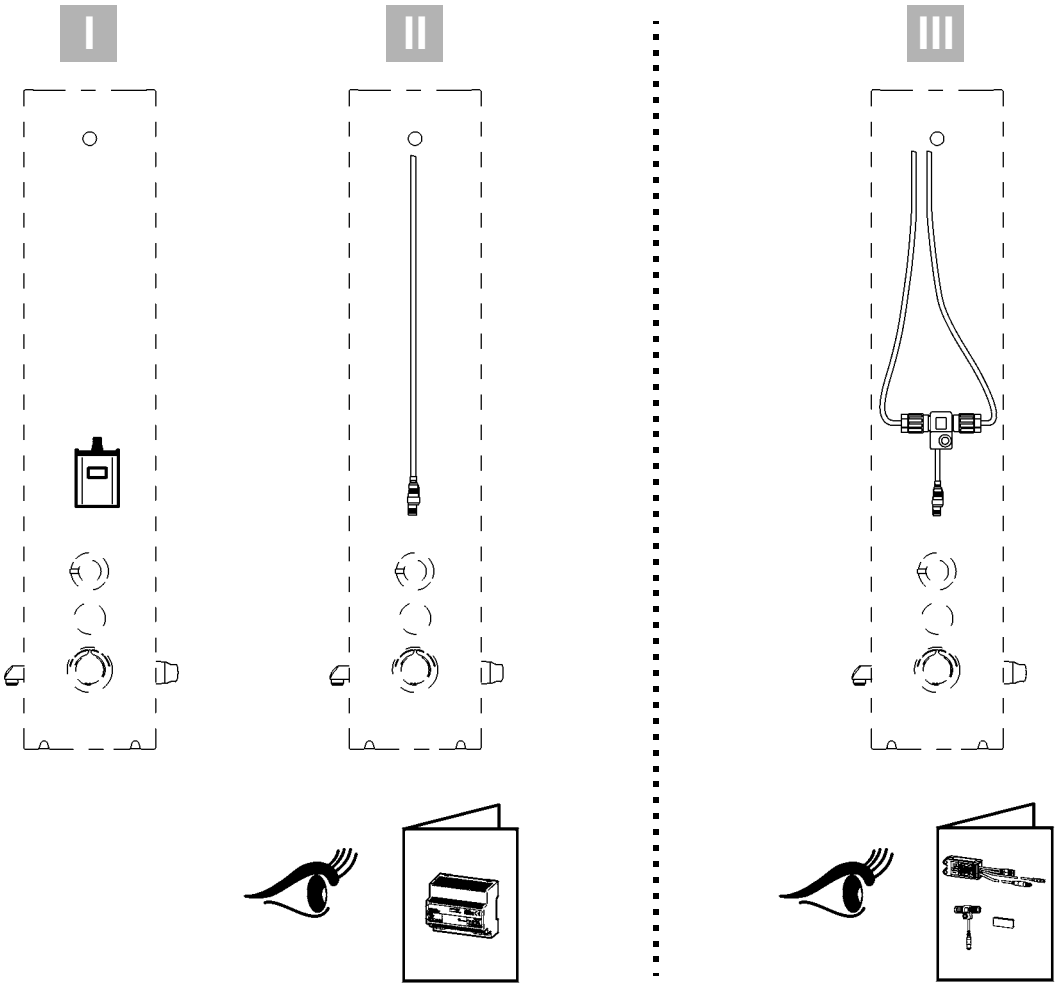


**4**

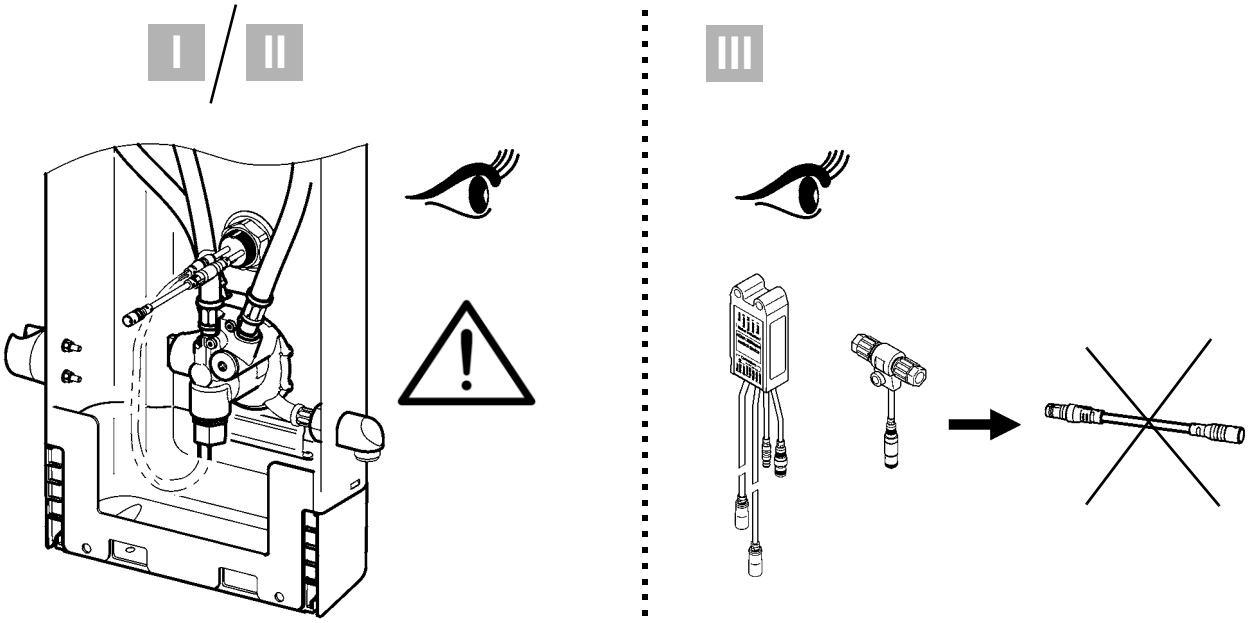

**5**

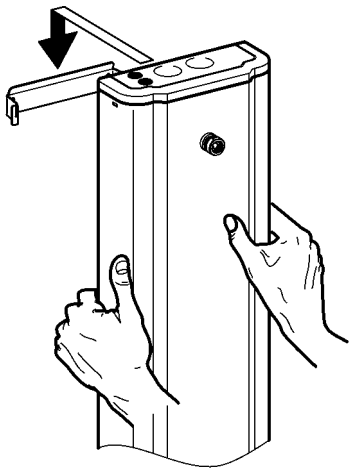

**6**

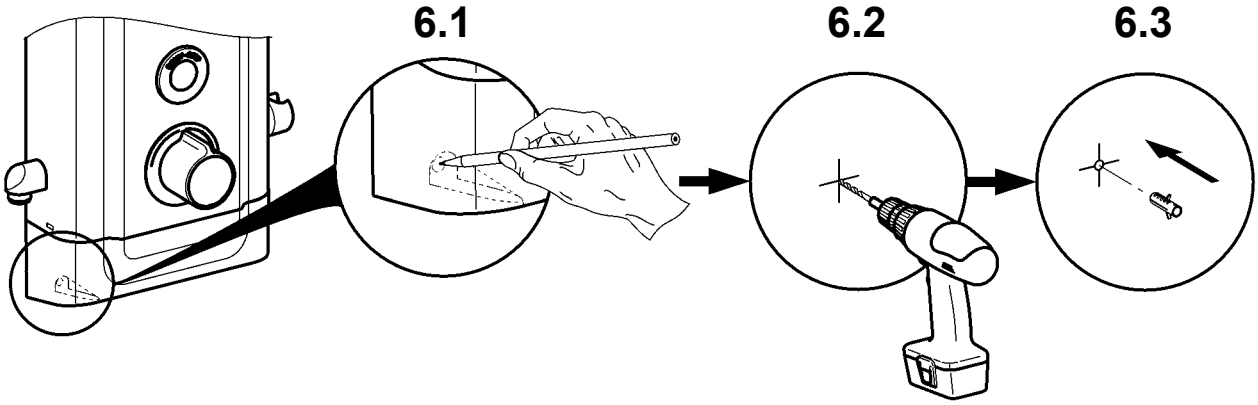


**7**

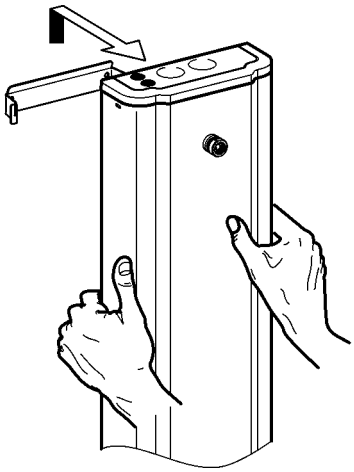

mounting-instruction_2030063010_V4.fm

**8**

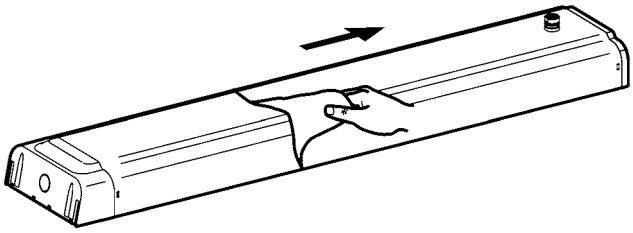

**9**

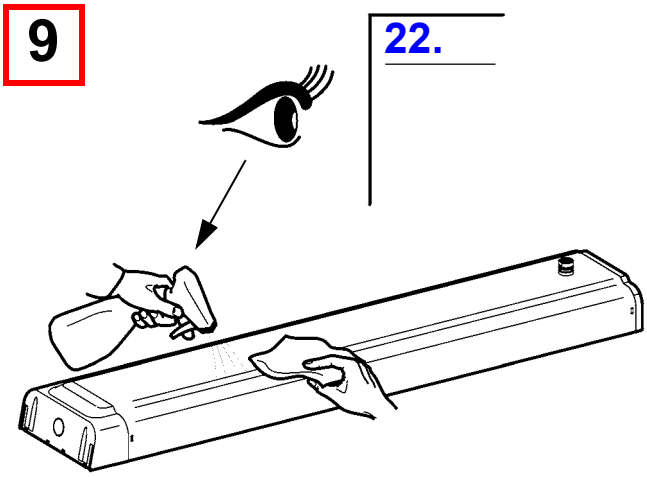


**10**

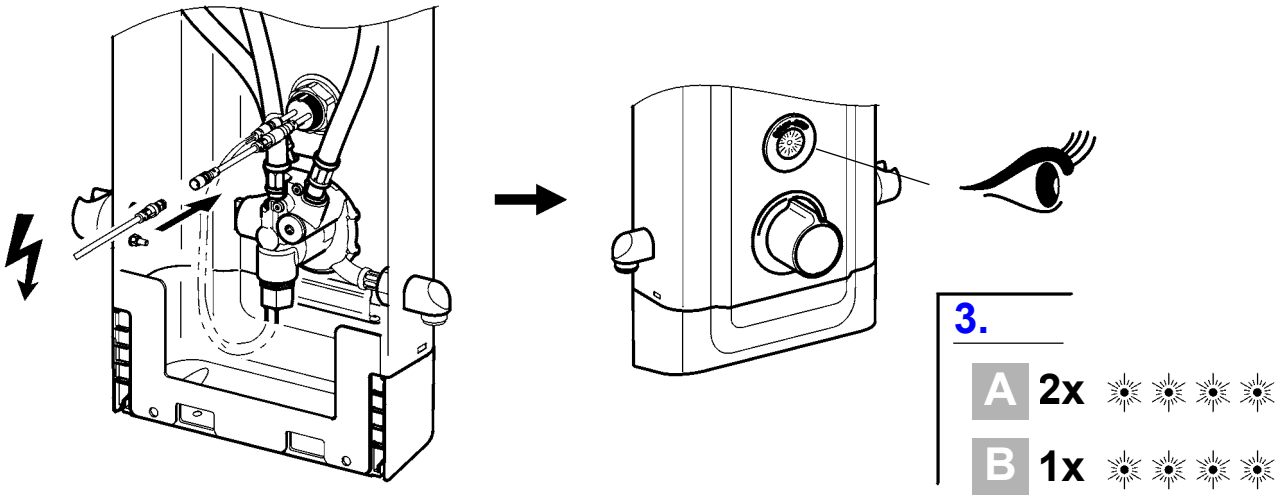


**11**

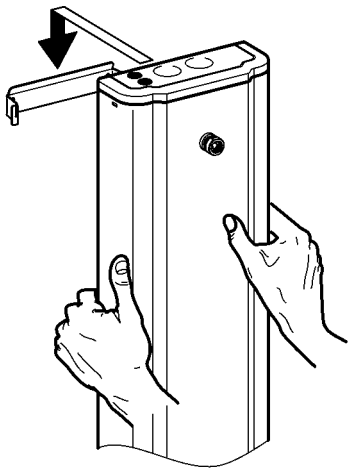

**12**

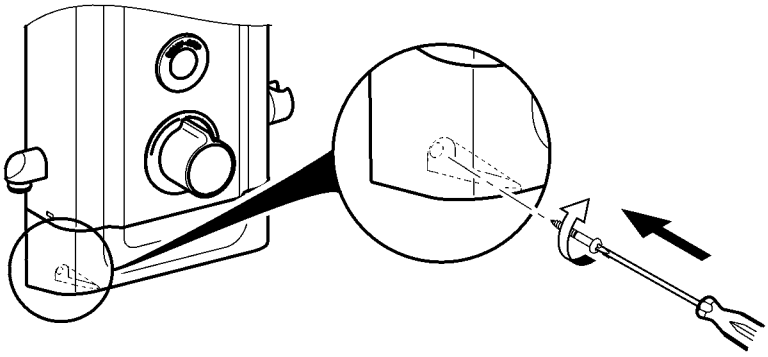

mounting-instruction_2030063010_V4.fm

**13**

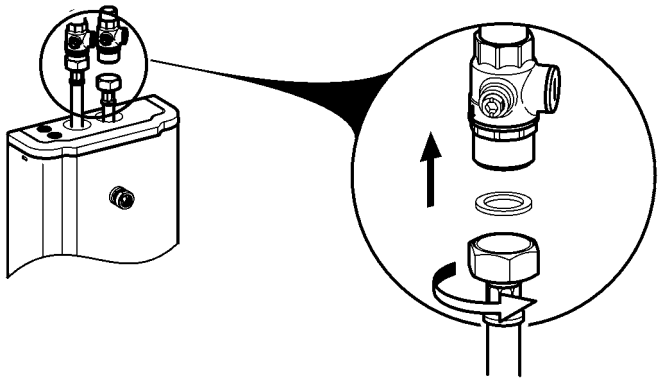

**14**

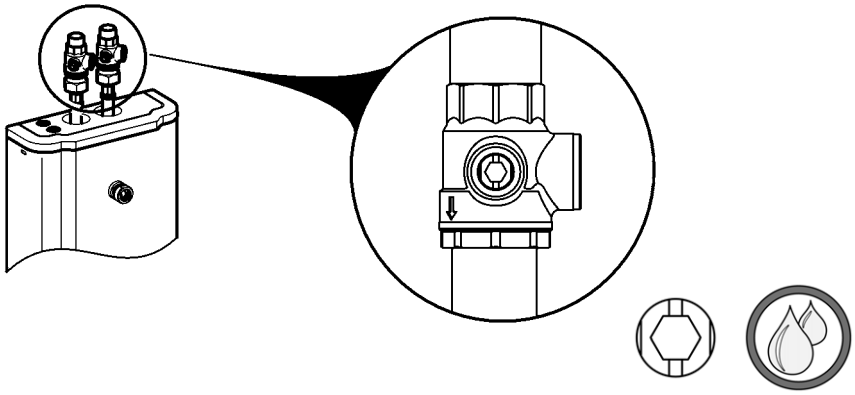

**15**

**9.**

mounting-instruction_2030063010_V4.fm

## 2. Funktion

| | | |
|---|---|---|
| EN Function | NL Werking | CS Funkce |
| FR Fonctionnement | PL Funkcja | FI Toiminto |
| ES Función | SV Funktion | RU Функционирование |
| IT Funzionamento | | |

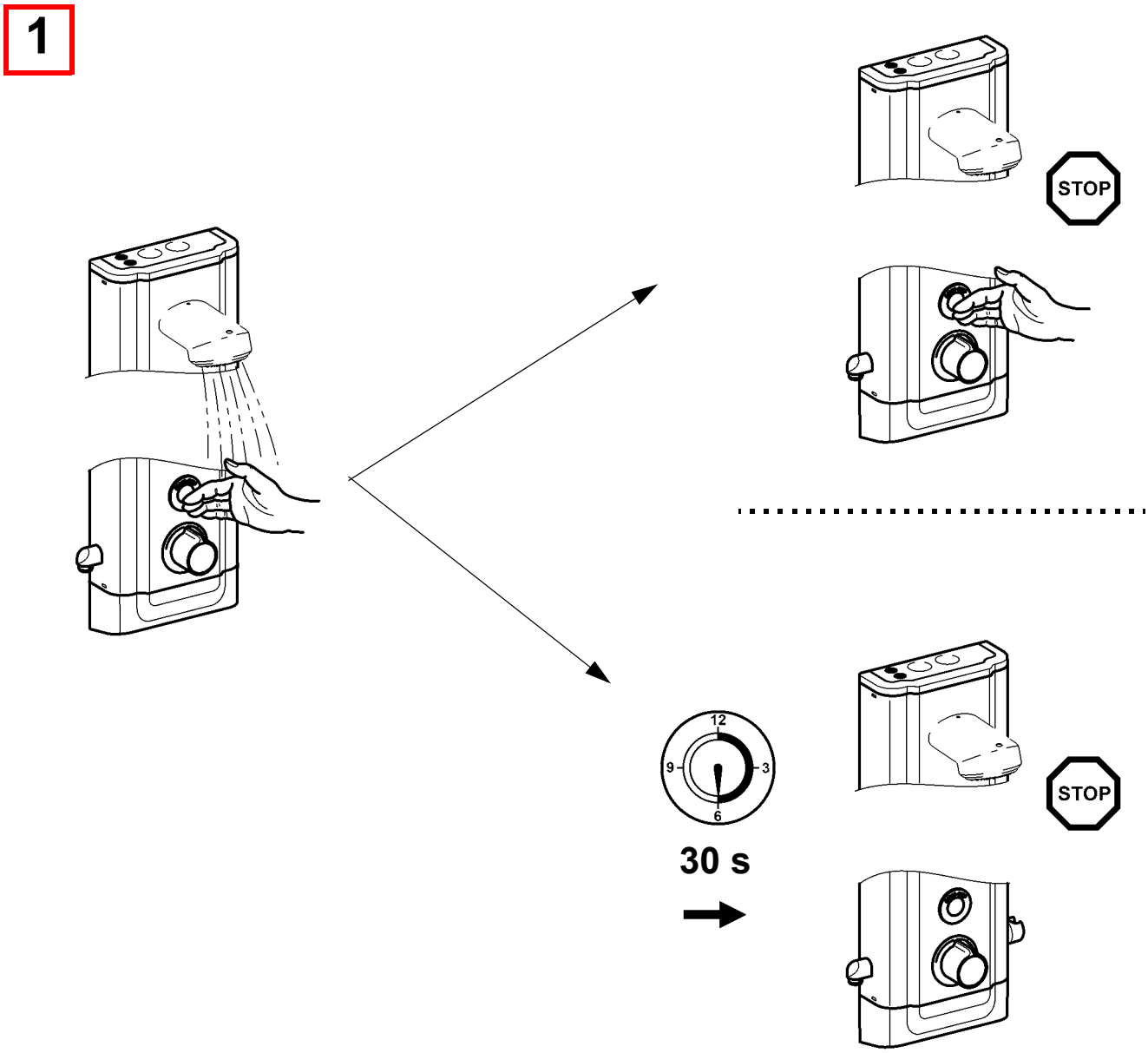


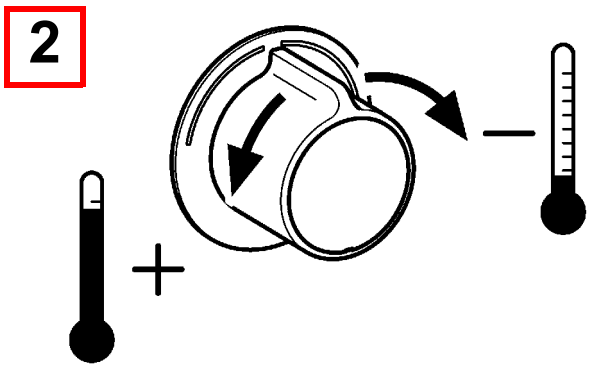


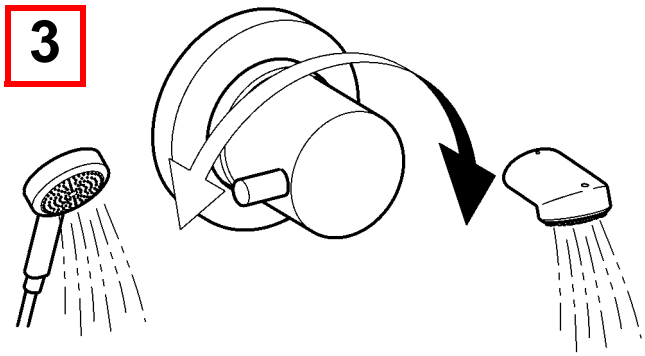


mounting-instruction_2030063010_V4.fm

## 3. Hygienespülung ein- / ausschalten

| | | | | | |
|---|---|---|---|---|---|
| EN | Switching hygiene flushing on/off | NL | Hygiënische spoeling in-/uitschakelen | CS | Zapněte/vypněte hygienické propláchnutí |
| FR | Activer/désactiver le rinçage hygiénique | PL | Włączyć/wyłączyć spłukiwanie higieniczne | FI | Hygieniahuuhtelun päälle-/ pois päältä kytkeminen |
| ES | Activar/Desactivar el aclarado higiénico | SV | Koppla hygienspolningen till / från | RU | Гигиеническое промывание включить/выключить |
| IT | Attivare/disattivare lo sciacquo igienico | | | | |

**EN**
- ► Ensure open outlet.
- ► After 24h of non-use, water flows 30 s

**DE**
- ► Freien Auslauf gewährleisten.
- ► Nach 24 h Nichtbenutzung fließt 30 s Wasser.

**FR**
- ► Garantir un écoulement libre.
- ► L'eau s'écoule pendant 30 s. après 24 h de non utilisation.

**ES**
- ► Garantizar una salida libre.
- ► Si no se realiza ningún uso durante 24 horas, fluye agua durante 30 segundos.

**IT**
- ► Garantire l'erogazione libera.
- ► Dopo 24h di inutilizzo scorre acqua per 30 s.

**NL**
- ► Vrije uitloop garanderen.
- ► Na 24 uur niet te zijn gebruikt stroomt er gedurende 30 s. water.

**PL**
- ► Zapewnić swobodny wylot.
- ► Po 24 godz. niekorzystania przez 30 s. wypływa woda.

**SV**
- ► Garantera fritt avlopp.
- ► Vatten flyter 30 s efter 24 timmars användningspaus.

**CS**
- ► Zajistěte volný odtok.
- ► Při nepoužívání 24 h nechte 30 s téct vodu.

**FI**
- ► Vapaan virtauksen takaaminen.
- ► Käyttämättömänä 24 h jälkeen virtaa vettä 30 s.

**RU**
- ► Обеспечить беспрепятственный слив
- ► После того, как устройство не используется в течение 24 ч, в течение 30 сек течёт вода.

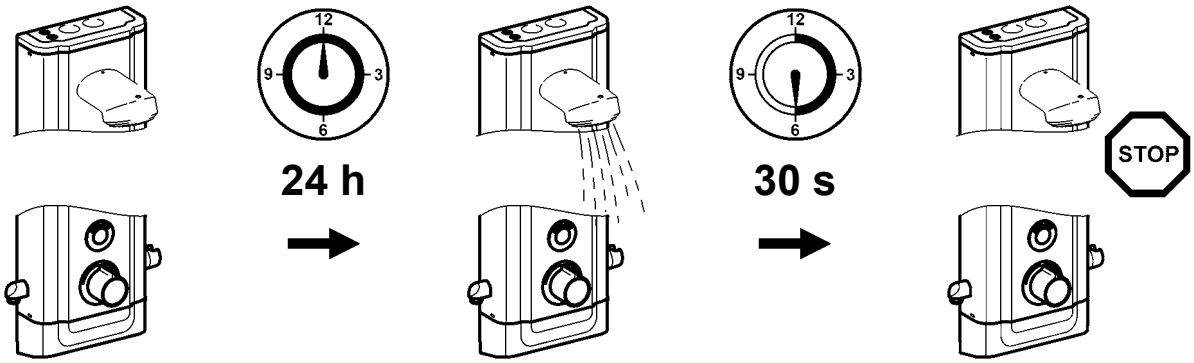


mounting-instruction_2030063010_V4.fm

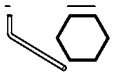
5 mm

TX 25

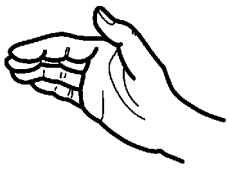

**1 – 12**

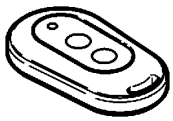

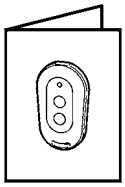

**1**

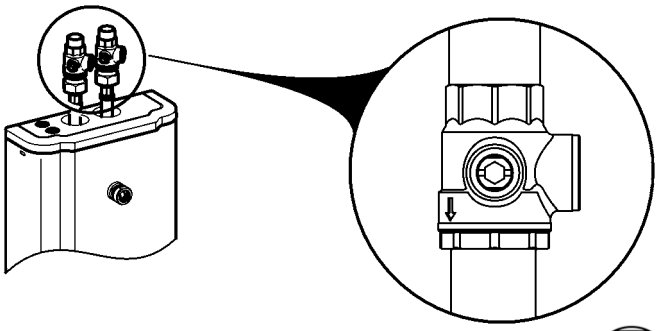
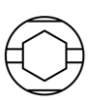

**2**

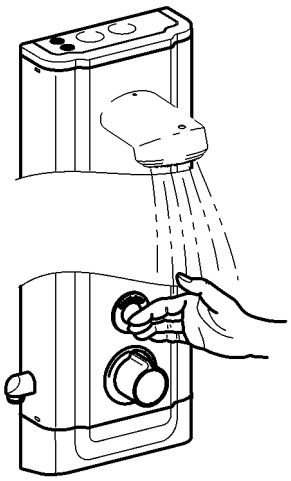

mounting-instruction_2030063010_V4.fm

**3**

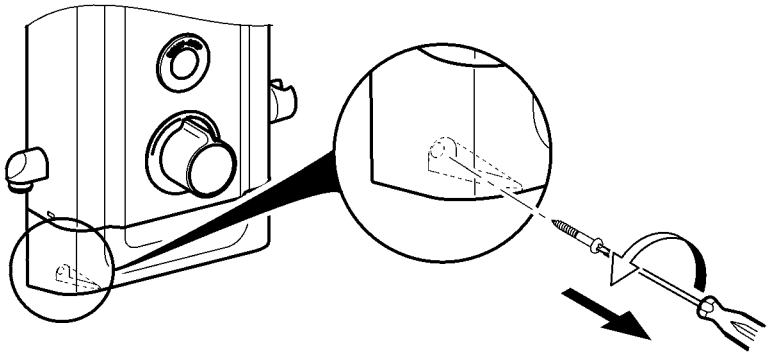

**4**

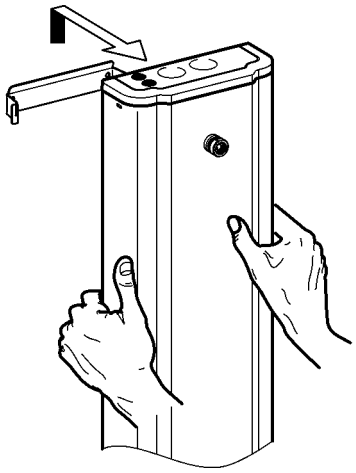

**5**

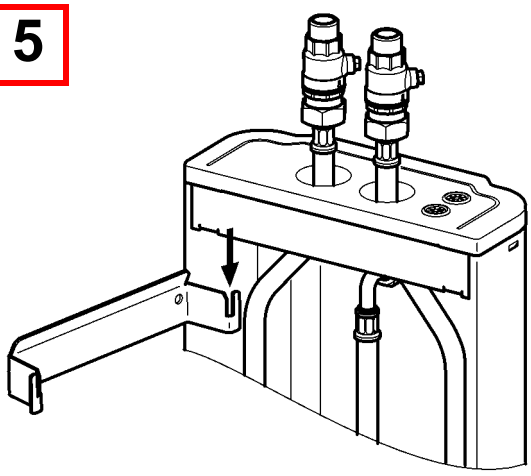

**6**

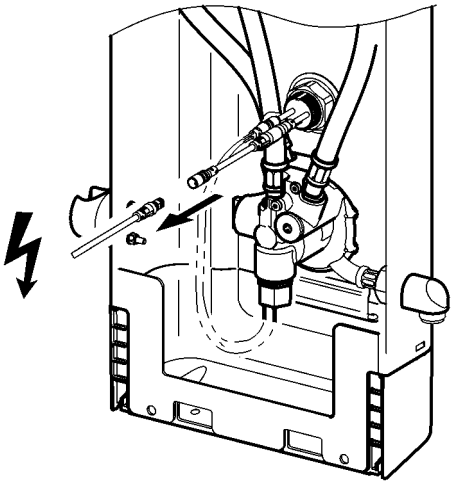

mounting-instruction_2030063010_V4.fm

**7**

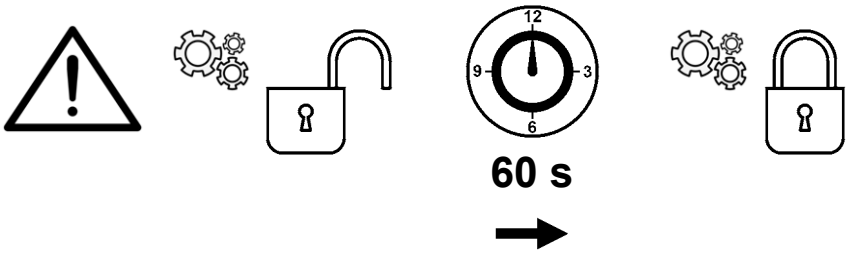


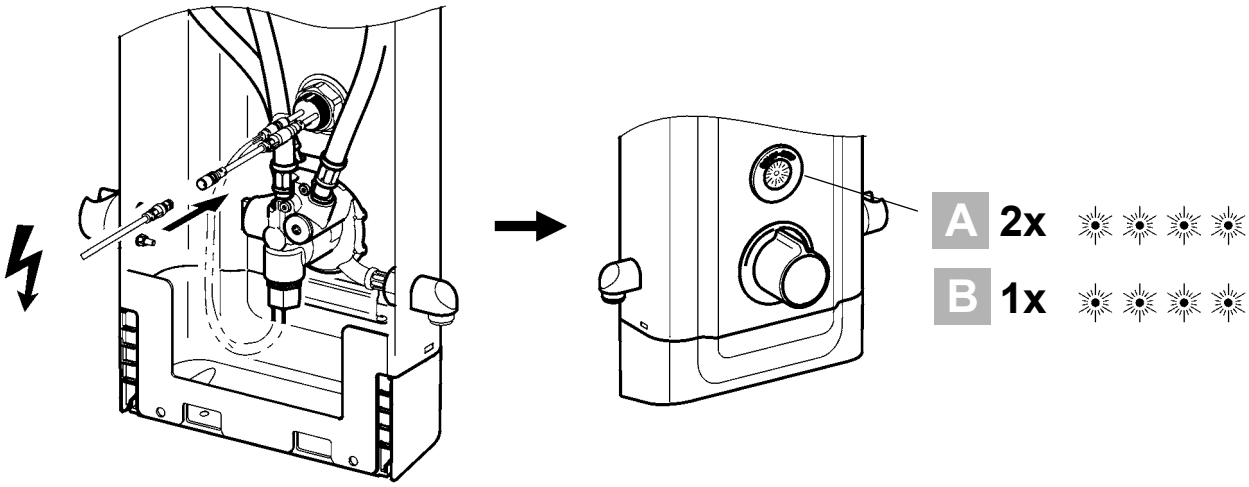


**A**

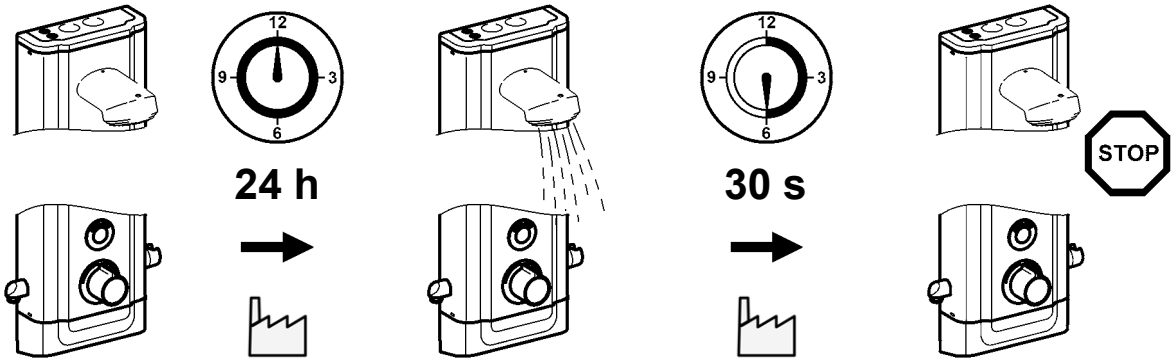


**B**

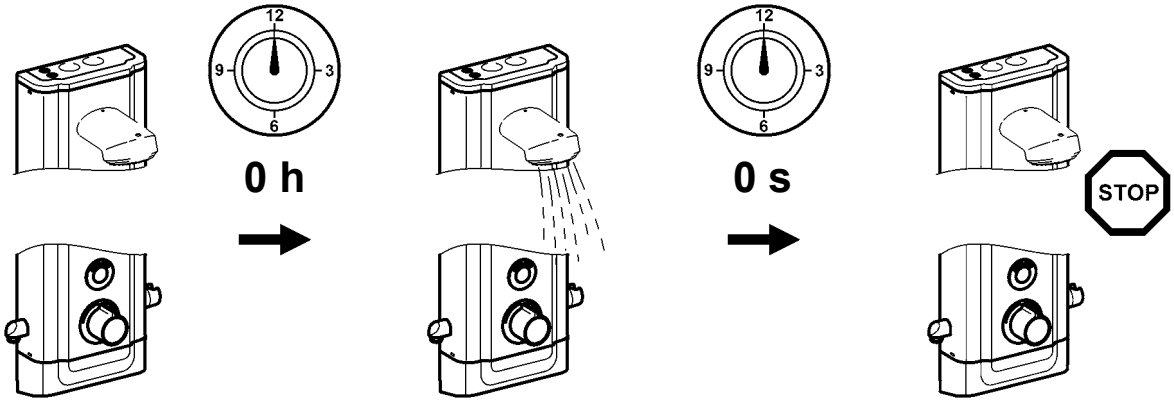

**8**

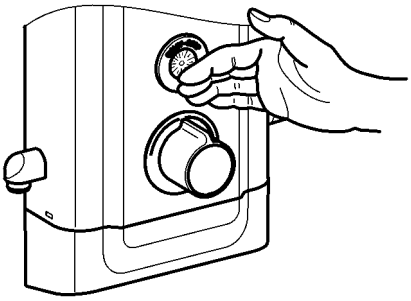

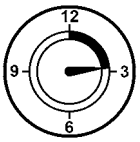


**>12 s**

**9**

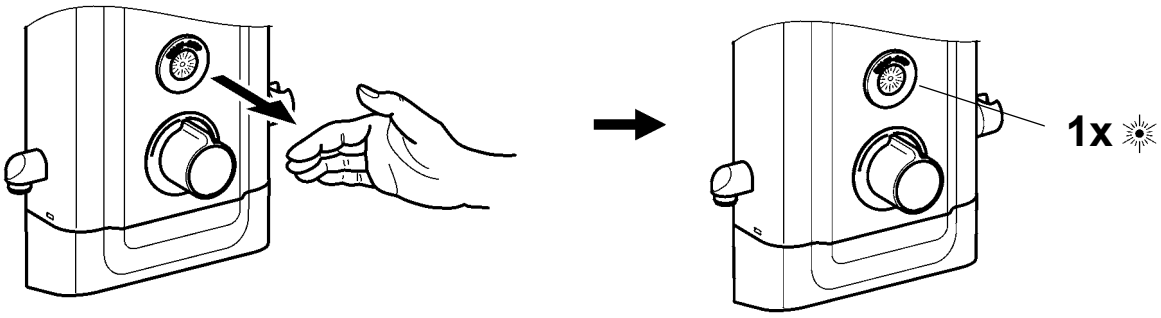


**10**

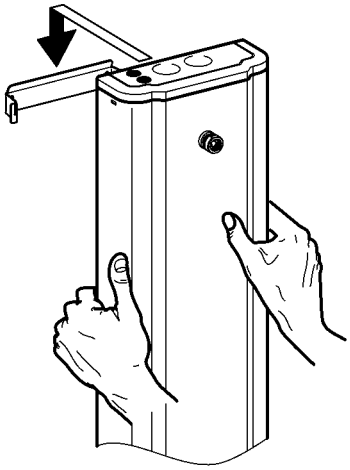

**11**

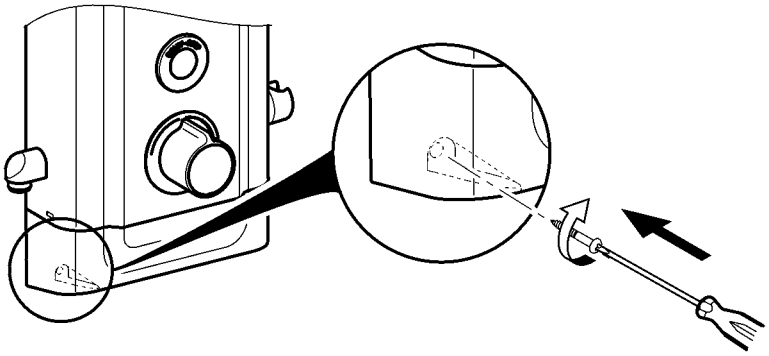

**12**

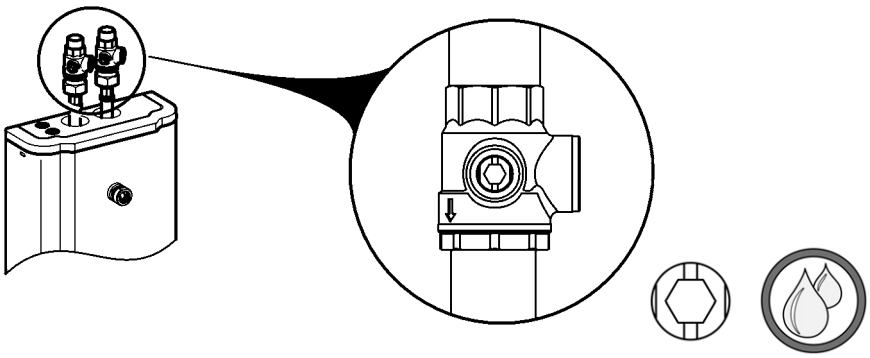

mounting-instruction_2030063010_V4.fm

# 4. Thermische Desinfektion – manuell

| | | |
|---|---|---|
| EN Thermal disinfection | NL Thermische desinfectie | CS Tepelná dezinfekce |
| FR Désinfection thermique | PL Dezynfekcja termiczna | FI Terminen desinfiointi |
| ES Desinfección térmica | SV Termisk desinfektion | RU Термическая дезинфекция |
| IT Disinfezione termica | | |

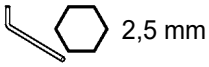


**1**

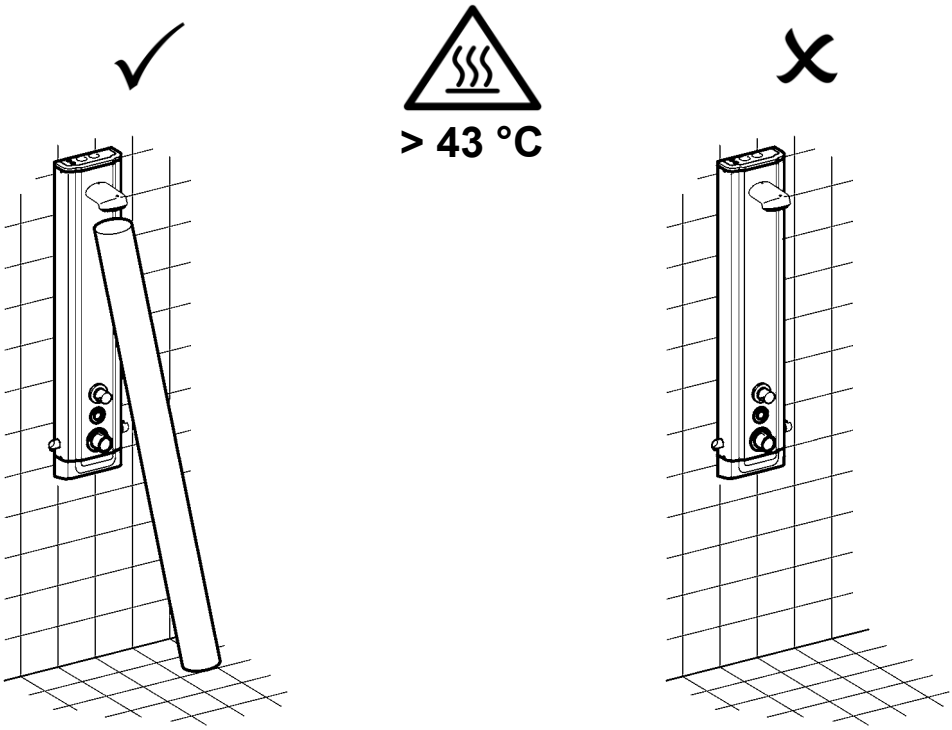


**2**

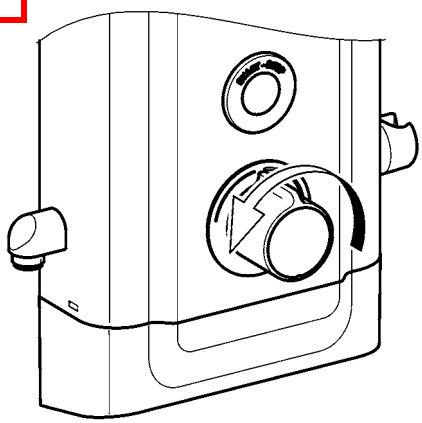

**3**

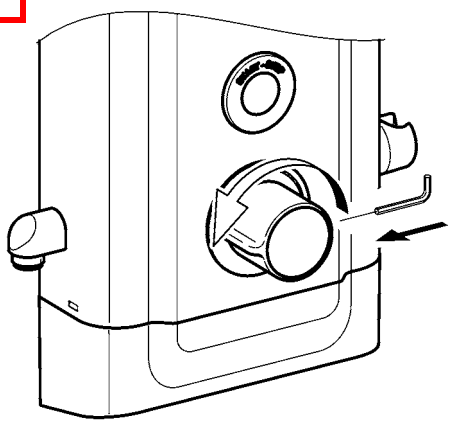

mounting-instruction_2030063010_V4.fm

**4**

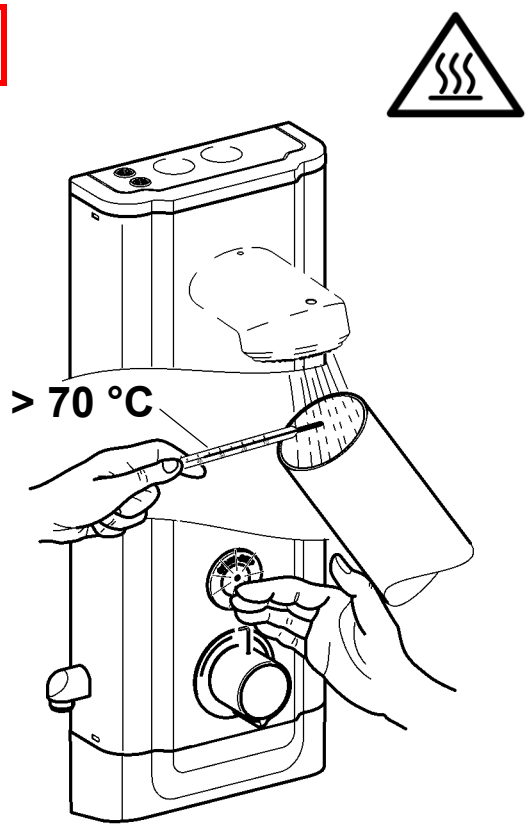


**5**

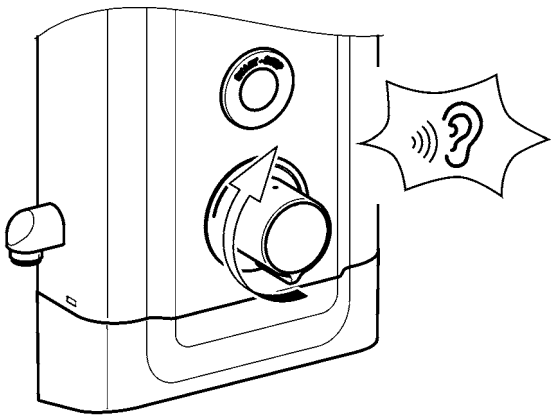

**6**

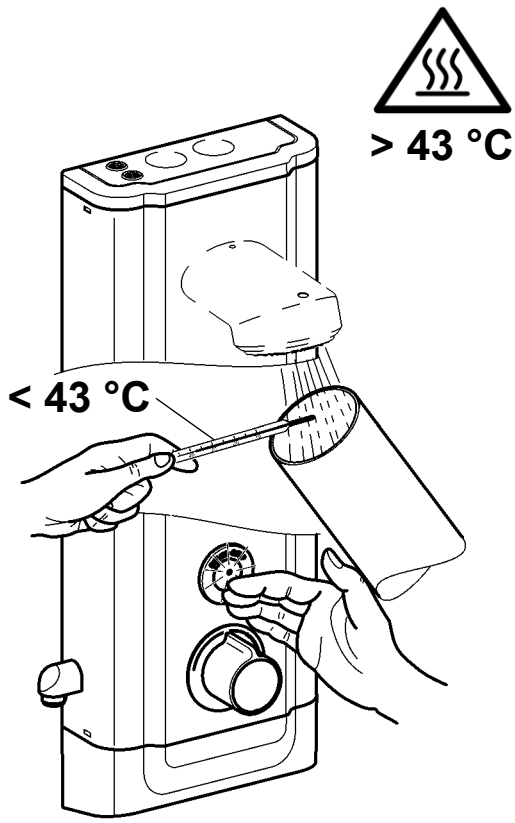


mounting-instruction_2030063010_V4.fm

# 5. Reinigungsabschaltung einschalten

| | | | | | |
|---|---|---|---|---|---|
| EN | Switch on cleaning switch-off | NL | Inschakelen van de reiniging shutdown | CS | Vypínač pro čištění |
| FR | Activer l'arrêt de nettoyage | PL | Włączanie wyłączenia na czas czyszczenia | FI | Aktivoida pesuseisokkien |
| ES | Activar el apagado de limpieza | SV | Aktivera rengörings avstängning | RU | активировать чистка завершение работы |
| IT | Attivare dello spegnimento per pulizia | | | | |

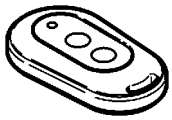

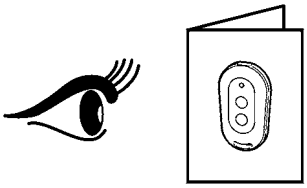

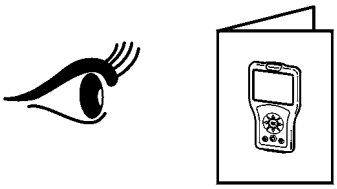

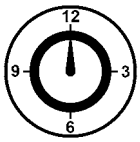


**1 min**

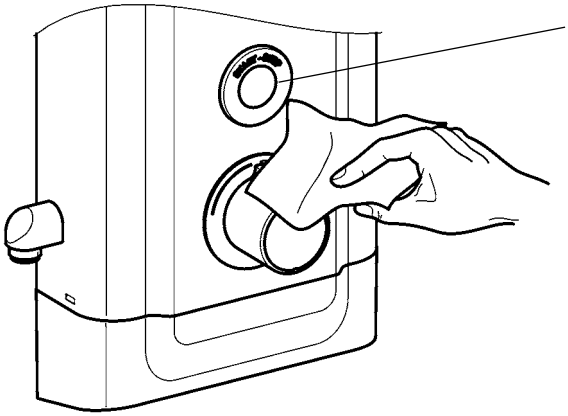

**10s 10s ...**

mounting-instruction_2030063010_V4.fm

# 6. Fließzeit einstellen

| | | |
|---|---|---|
| EN Adjust flow duration | NL Stromingstijd instellen | CS Nastavit dobu průtoku |
| FR Régler la durée d'écoulement | PL Ustawić czas przepływu | FI Aseta virtausaika |
| ES Ajustar el tiempo de flujo | SV Ställa in flytförmÍgan | RU Регулировка времени истечения |
| IT Impostazione della durata di flusso | | |

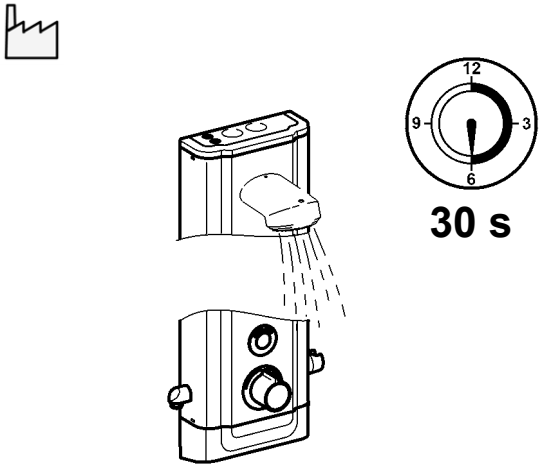


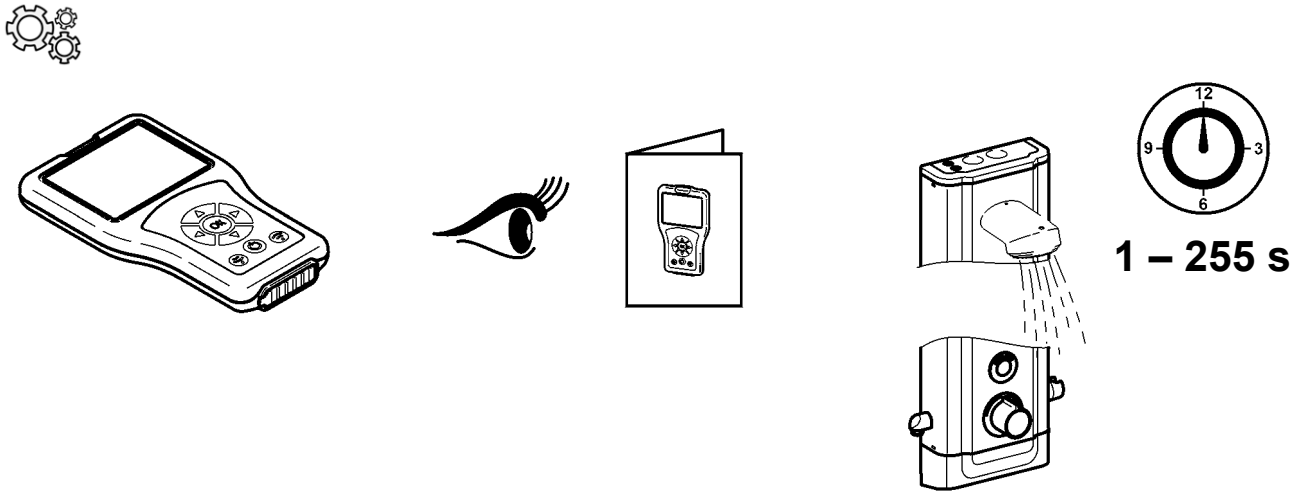


mounting-instruction_2030063010_V4.fm

# 7. Hygienespülung einstellen

| | | |
|---|---|---|
| EN Setting the hygiene flush | NL Instellen van de hygiënespoeling | CS Nastavení hygienického proplachování |
| FR Réglage de la rinçage d'hygiène | PL Ustawianie spłukiwania higienicznego | FI Hygieniahuuhtelun säätäminen |
| ES Ajuste del higiene enjuague | SV Ställa in hygienspolning | RU установив гигиена смыва |
| IT Impostare lo igiene risciacquo | | |

**EN**
- ► C: Interval adjustable in h
- ► D: Flow duration adjustable in s

**DE**
- ► C: Intervall einstellbar in h
- ► D: Fließzeit einstellbar in s

**FR**
- ► C: intervalle réglable en h
- ► D: durée d'écoulement réglable en s

**ES**
- ► C: Intervalo ajustable en horas
- ► D: Tiempo de flujo activable en seg

**IT**
- ► C: intervallo impostabile in h
- ► D: durata di flusso impostabile in s

**NL**
- ► C: Interval instelbaar in u
- ► D: Stromingstijd instelbaar in s

**PL**
- ► C: odstęp czasu regulowany w godzinach
- ► D: czas przepływu regulowany w sekundach

**SV**
- ► C: Intervall kan ställas in i timmar
- ► D: Flödestid kan ställas in i sekunder

**CS**
- ► C: Interval s nastavením v h
- ► D: Doba průtoku s nastavením v s

**FI**
- ► C: Aikaväli, asetettavissa h
- ► D: Virtausaika, asetettavissa s

**RU**
- ► C: интервал задается в ч
- ► D: время течения задается в сек

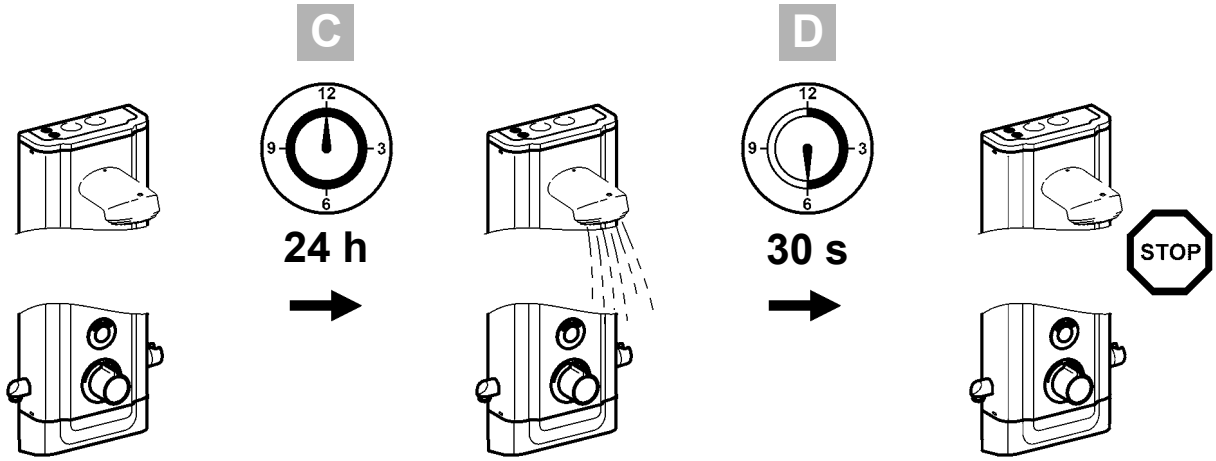

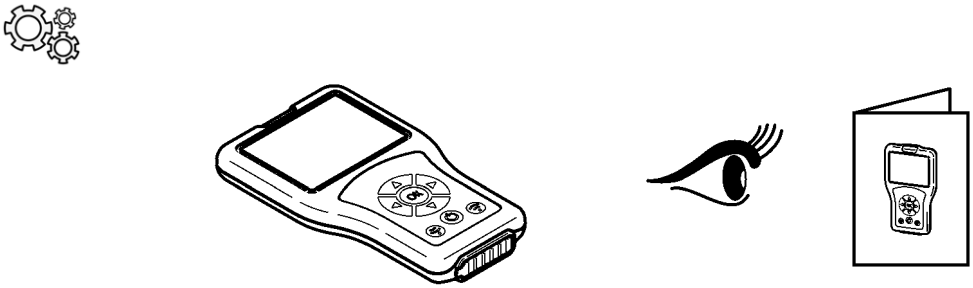

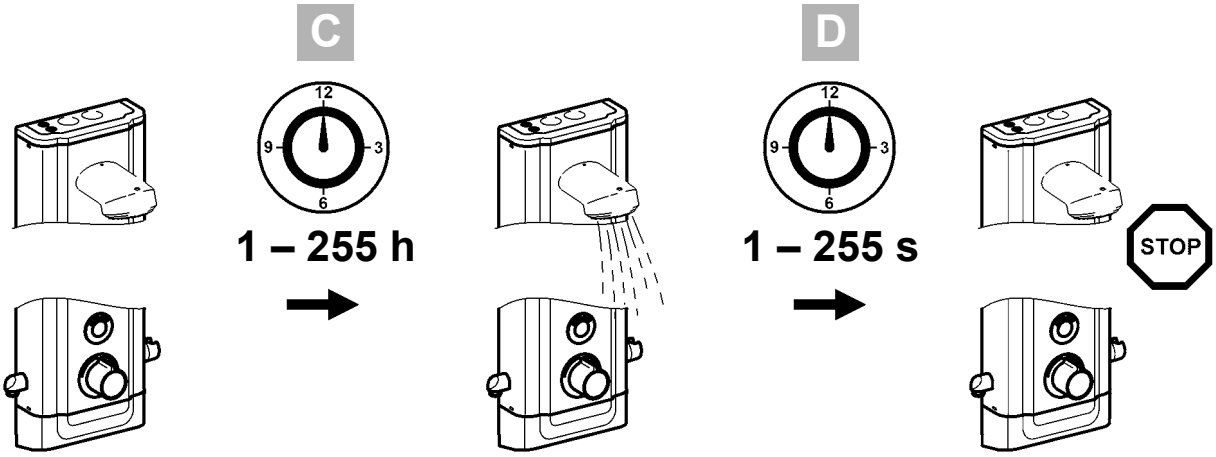


mounting-instruction_2030063010_V4.fm

# 8. Reinigungsabschaltung einstellen

| | | |
|---|---|---|
| EN Set the range | NL Actieradius instellen | CS Nastavení dosahu |
| FR Régler le rayon d'action | PL Ustawienie zasięgu | FI Aseta ulottuma |
| ES Regular el alcance | SV Ställa in räckvidden | RU установить диапазон значений |
| IT Impostare la portata | | |

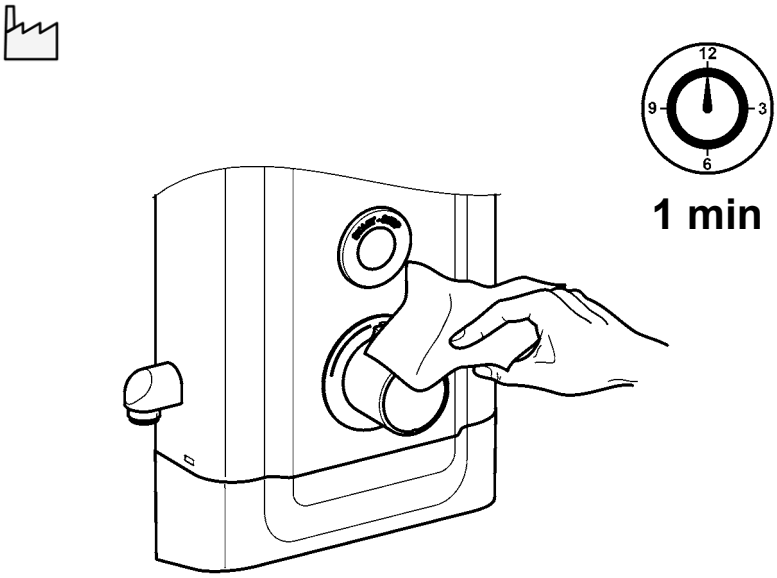


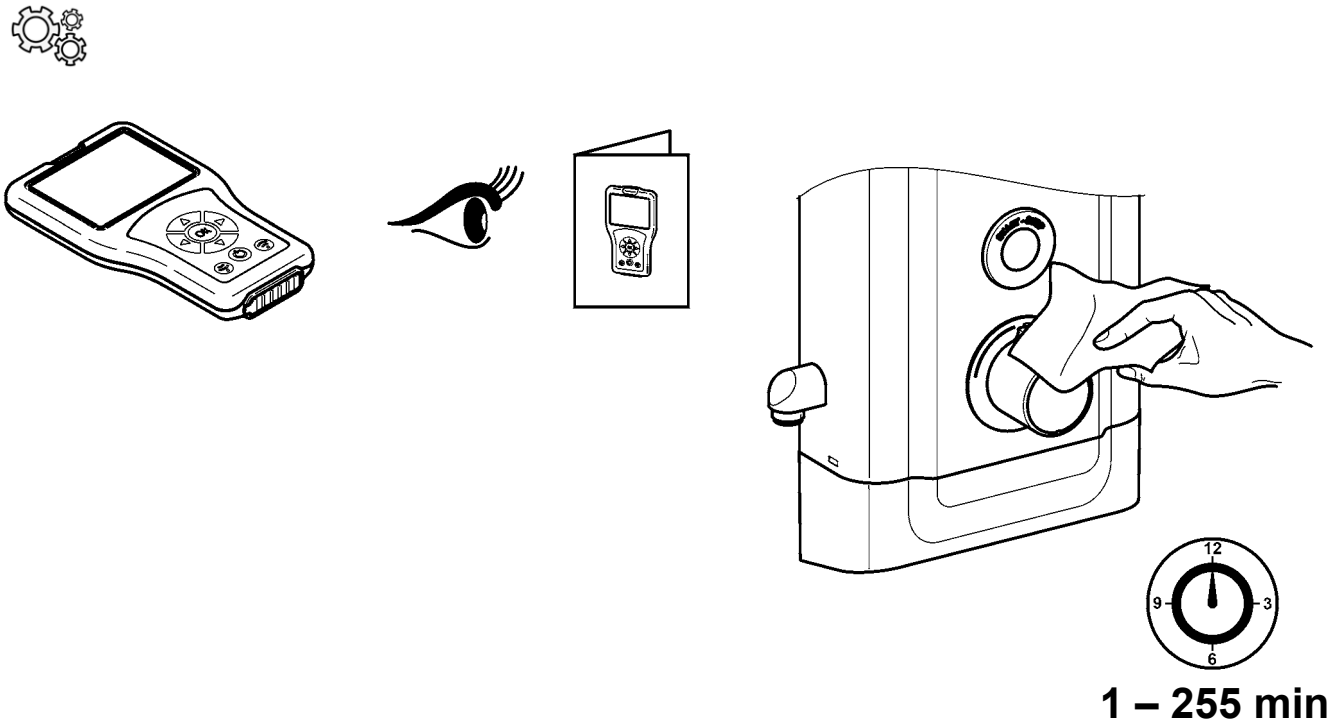


mounting-instruction_2030063010_V4.fm

# 9. Verbrühungsschutz einstellen

| | | | | | |
|---|---|---|---|---|---|
| EN | Adjust scald protection | NL | Bescherming tegen verbranding instellen | CS | Nastavte ochranu proti opaření |
| FR | Réglage du dispositif de protection contre les échaudures | PL | Ustawianie zabezpieczenia przed poparzeniem | FI | Palovammasuojan asettaminen |
| ES | Ajustar la protección contra escaldaduras | SV | Inställning av skållningsskydd | RU | Настройка защиты от ошпаривания |
| IT | Impostare la protezione antiscottatura | | | | |

**EN**

Warning

If the hot-water supply temperature is greater than 43 °C, set the scald-protector.
Failure to observe can cause bodily harm due to scalding.

**DE**

Warnung

Wenn die Temperatur der Warmwasserversorgung mehr als 43 °C beträgt, den Verbrühungsschutz einstellen.
Nichtbeachtung kann Körperverletzung durch Verbrühung bewirken.

**FR**

Avertissement

Si la température de l'alimentationen eau chaude dépasses 43 °C, il convient de régler le dispositif de protection contre les échaudures.
Le non-respect est susceptible de provoquer des blessures corporelles par échaudure.

**ES**

Aviso

Si la temperatura del suministro de agua caliente es superior a 43 °C, de ajusta la protección contra escaldaduras.
La no observación puede tener como consecuencia escaldaduras.

**IT**

Avvertenza

Se la temperatura dell'alimentazione acqua calda è superiore a 43 °C, impostare la protezione antiscottatura.
La non osservanza può causare ustioni.

**NL**

Waarschuwing

Indien de temperatuur van de watervoorziening hoger is dan 43 °C, de bescherming tegen verbranding instellen. Veronachtzaming kan letsel door verbranden veroorzaken.

**PL**

Ostrzeżenie

Jeśli temperatura wody w instalacji doprowadzającej przekracza 43 °C, należy ustawić zabezpieczenie przed poparzeniem.
Nieprzestrzeganie tego zalecenia może prowadzić do urazów ciała spowodowanych poparzeniem.

**SV**

Varning

Skållningsskyddet ska ställas in om varmvattnet blir varmare än 43 °C. Inställning av skållningsskydd.
Om detta inte efterföljs finns det risk för skållningsskador.

**CS**

Varování

Když teplota přiváděné teplé vody činí více než 43 °C, nastavte ochranu proti opaření.
Nerespektování může vést k poranění opařením.

**FI**

Varoitus

Kun lämminvesisyötön lämpötila on enemmän kuin 43 °C, aseta palovammasuoja.
Huomioon ottamatta jättäminen voi saada aikaan vartalovamman palovammasta.

**RU**

Предупреждение

Если температура в линии подачи горячей воды больше 43 °C, настройте защиту от ошпаривания.
Вследствие несоблюдения данного указания возможно нанесение вреда здоровью в результате ошпаривания.

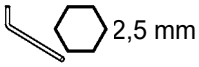


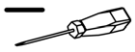


1

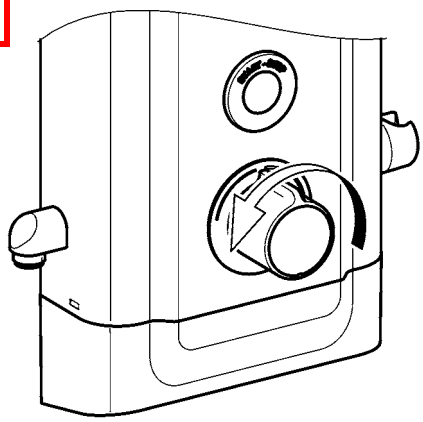

2

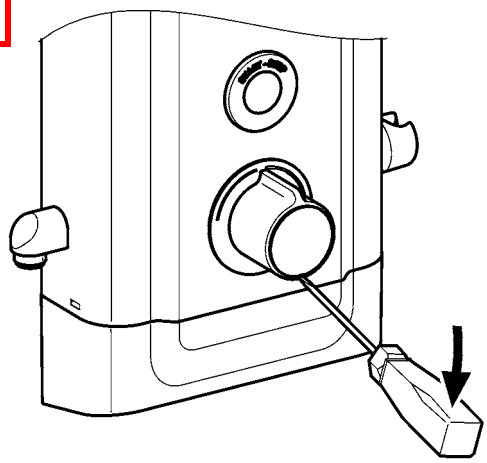

3

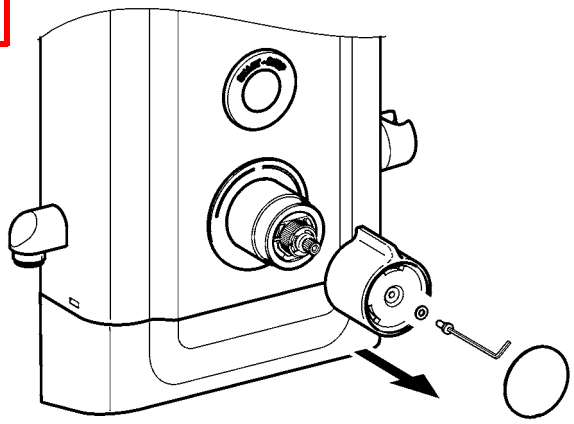

4

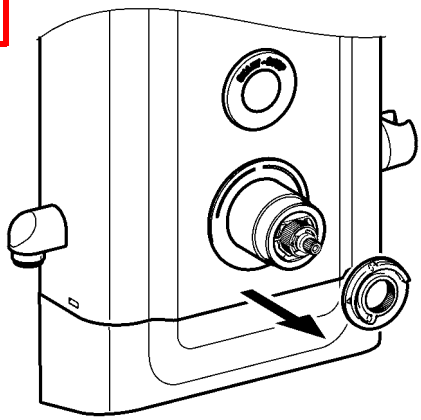

5

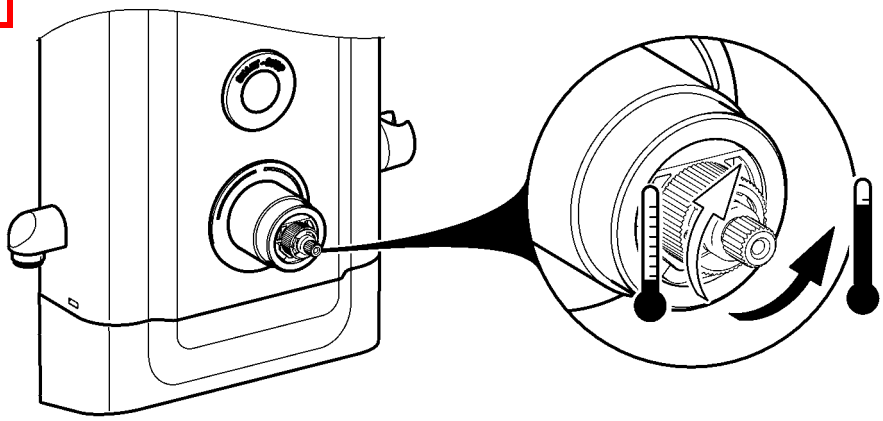

mounting-instruction_2030063010_V4.fm

6

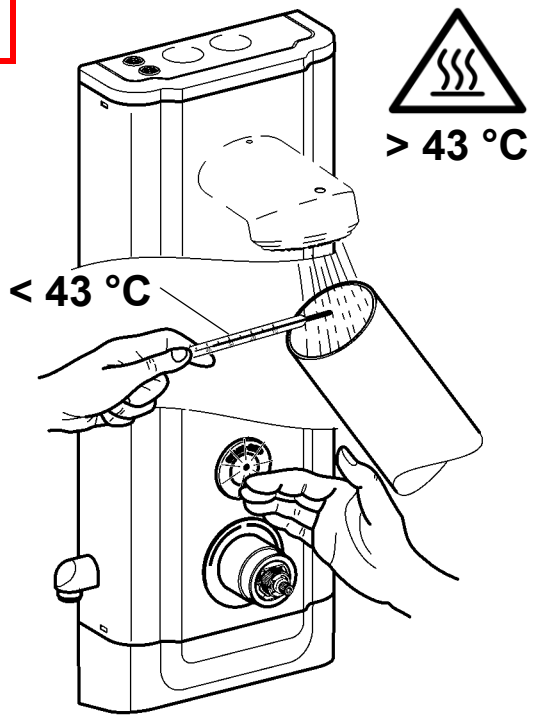


7

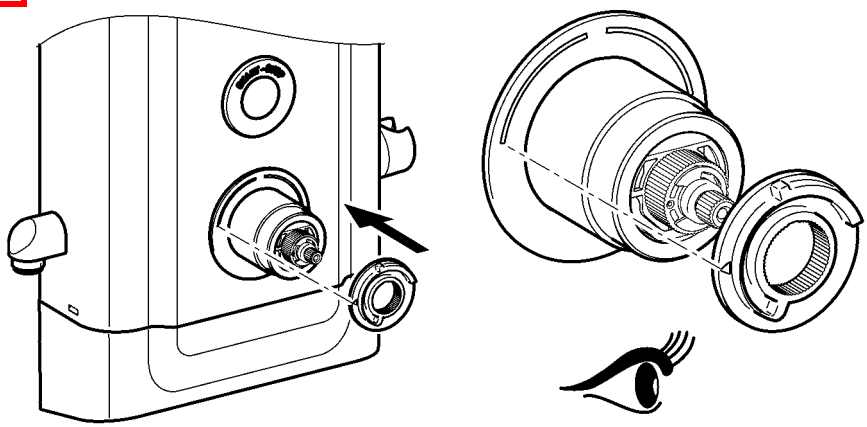

mounting-instruction_2030063010_V4.fm

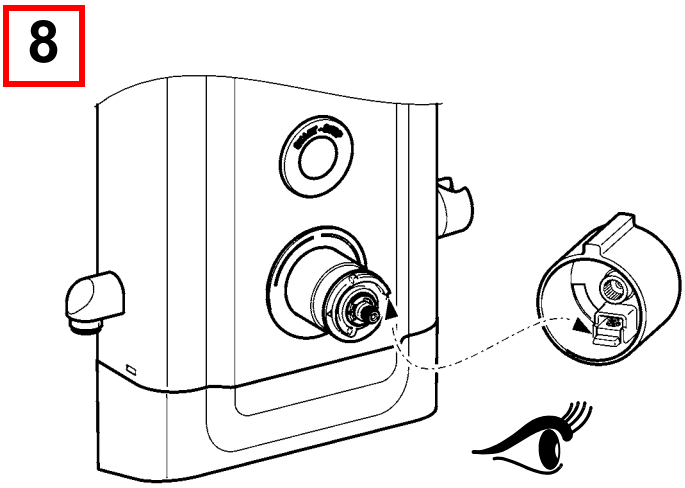


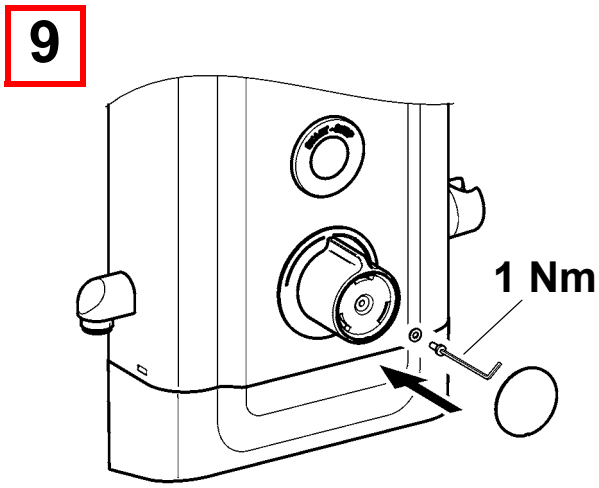


## 10. Thermische Desinfektion nachrüsten – elektrisch

| | | | | | |
|---|---|---|---|---|---|
| EN | Retrofit thermal disinfection | NL | Thermische desinfectie monteren | CS | Dodatečné vybavení tepelnou dezinfekcí |
| FR | Montage ultérieur de la désinfection thermique | PL | Doposażyć dezynfekcję termiczną | FI | Lämpödesinfioinnin jälkivarustelu |
| ES | Reequipar la desinfección térmica | SV | Eftermontera termisk desinfektion | RU | Дооснащение термической дезинфекции |
| IT | Montaggio successivo disinfezione termica | | | | |

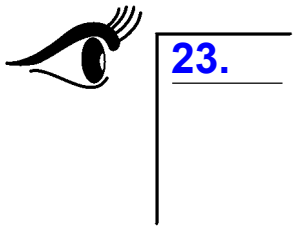


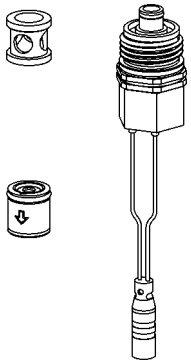

| | | | |
|---|---|---|---|
| **EN** | Not included in scope of delivery | **DE** | nicht Lieferumfang |
| **PL** | poza zakresem dostawy | **SV** | ngår ej i leveransen |
| **FR** | non compris dans la livraison | **CS** | Není součástí dodávky |
| **ES** | no forma parte del volúmen de suministro | **FI** | ei kuulu toimitukseen |
| **IT** | Non compreso nella fornitura | **RU** | Не входит в объём поставки |
| **NL** | niet bij levering inbegrepen | | |

# 11. Wartung

| | | |
|---|---|---|
| EN Maintenance | NL Onderhoud | CS Varování |
| FR Maintenance | PL Konserwacja | FI Huolto |
| ES Mantenimiento | SV Underhíll | RU Техническое обслуживание |
| IT Manutenzione | | |

14.

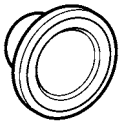

15.

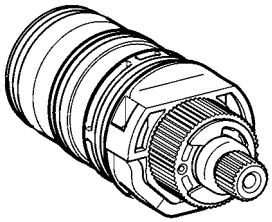

16.

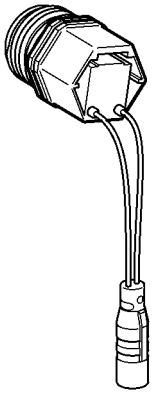

17.

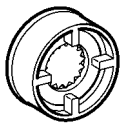

18.

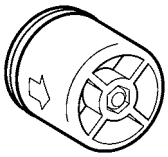

19.

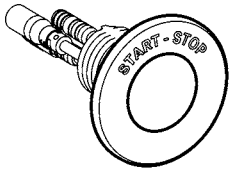


mounting-instruction_2030063010_V4.fm

## 12. Paneel abnehmen

| | | |
|---|---|---|
| EN Removing the panel | NL Paneel weghalen | CS Demontujte panel |
| FR Retirer le panneau | PL Zdejmowanie panelu | FI Paneelin irrottaminen |
| ES Retirar el panel | SV Ta bort panelen | RU Снятие панели |
| IT Rimozione del pannello | | |

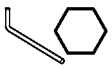

1

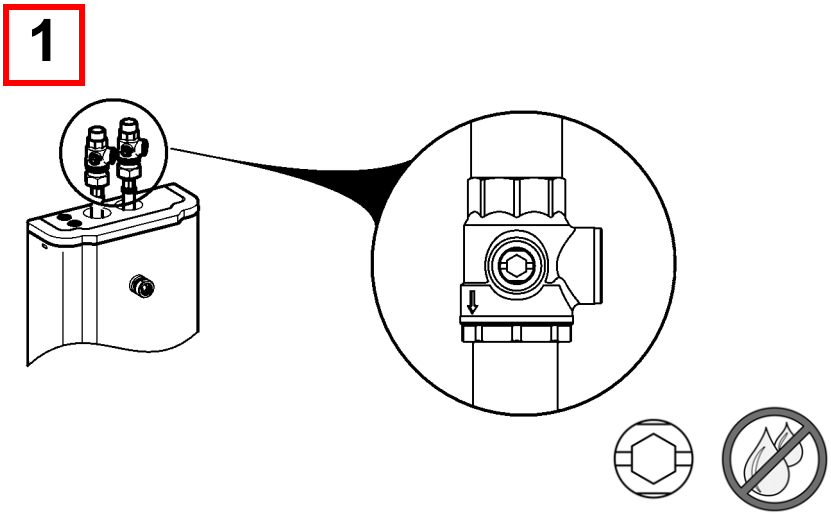

2

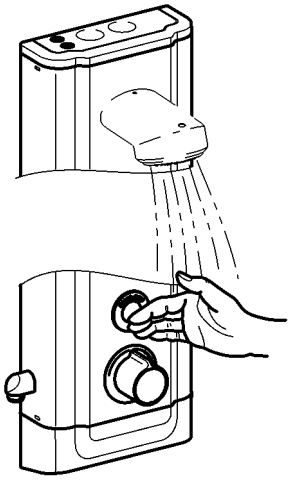

3

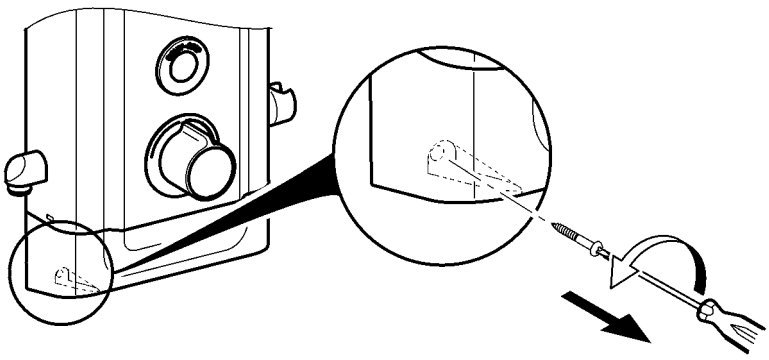

4

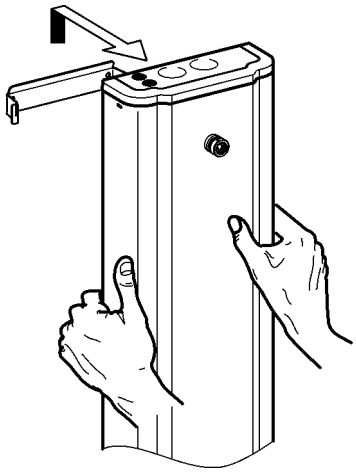

5

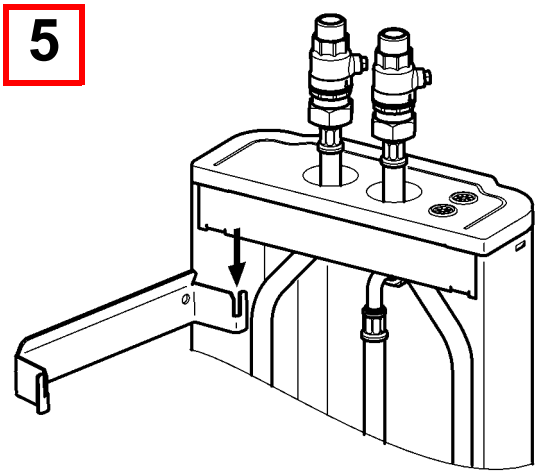

6

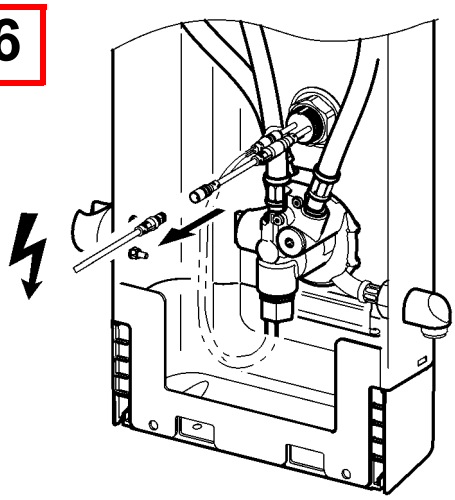

mounting-instruction_2030063010_V4.fm

## 13. Paneel montieren

| | | |
|---|---|---|
| EN Mounting the panel | NL Paneel monteren | CS Namontujte panel |
| FR Monter le panneau | PL Montaż panelu | FI Paneelin asentaminen |
| ES Montar el panel | SV Montera panelen | RU Монтаж панели |
| IT Montaggio del pannello | | |

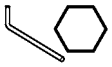

**1**

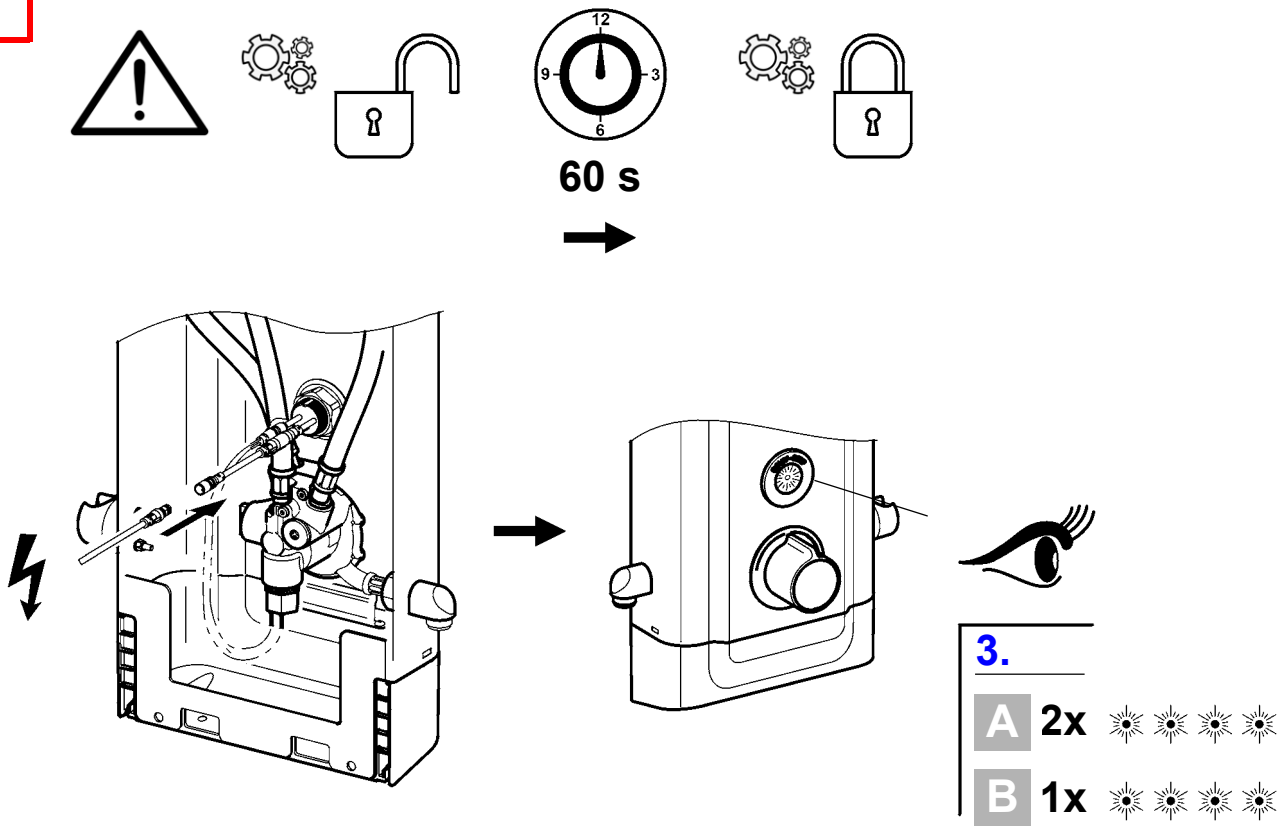


**2**

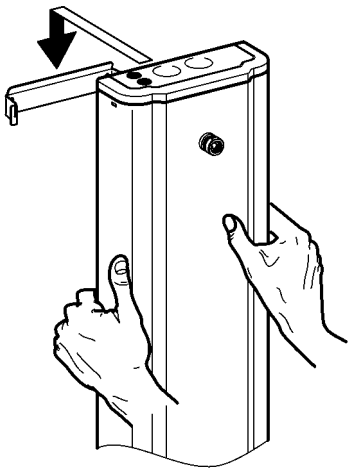

**3**

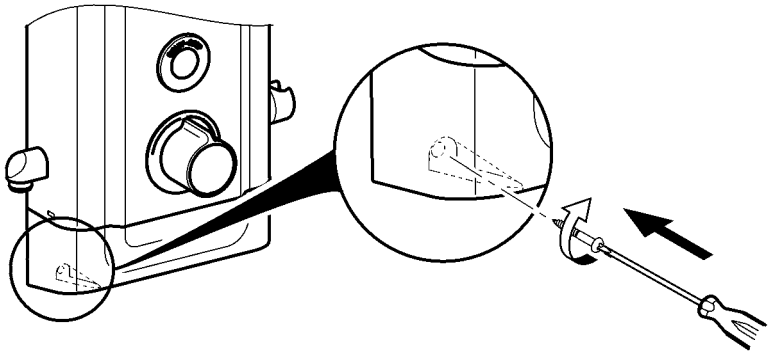

mounting-instruction_2030063010_V4.fm

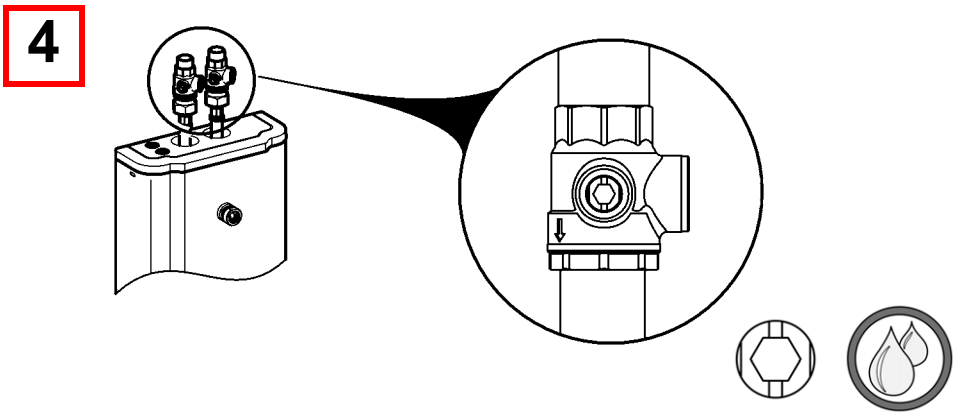


## 14. Siebe wechseln

| | | |
|---|---|---|
| EN Replace the filters | NL Zeven vervangen | CS Vyměňte síto |
| FR Remplacement les filtres | PL Wymiana sit | FI Siivilän vaihto |
| ES Cambiar los tamices | SV Byt filter | RU Сменить сеточки |
| IT Sostituire i filtri | | |

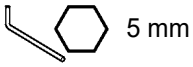


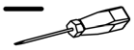

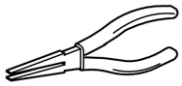

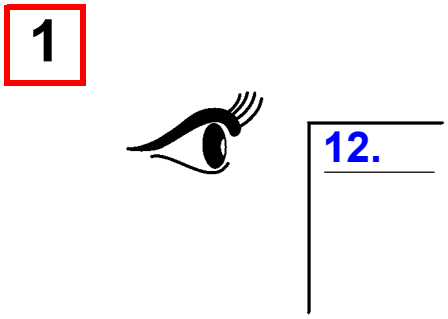


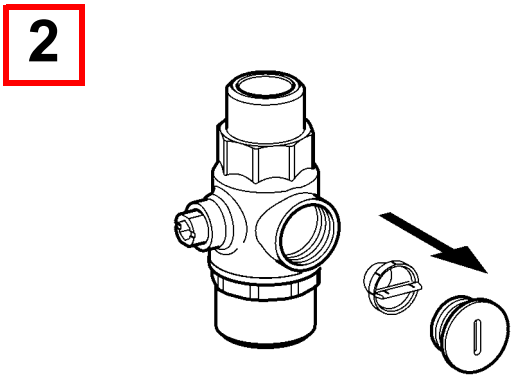


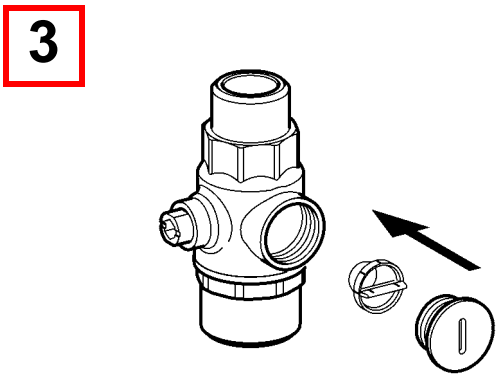


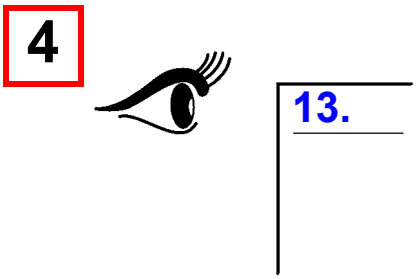

# 15. Thermostatkartusche wechseln

| | | | | | |
|---|---|---|---|---|---|
| EN | Changing the thermostat cartridge | NL | Thermostaatcartridge vervangen | CS | Výměna zásobníku termostatu |
| FR | Remplacement de la cartouche du thermostat | PL | Wymiana głowicy termostatycznej | FI | Termostaattipatruunan vaihtaminen |
| ES | Cambio del cartucho de termostato | SV | Byta termostatpatron | RU | Замена картриджа термостата |
| IT | Sostituzione della cartuccia termostatica | | | | |

**EN**

Warning

After installing the fitting or removing the thermocouple, adjust the scald protector.
Failure to observe can cause bodily harm due to scalding.

**DE**

Warnung

Nach Montage der Armatur oder Demontage des Thermoelementes den Verbrühungsschutz einstellen.
Nichtbeachtung kann Körperverletzung durch Verbrühung bewirken.

**FR**

Avertissement

Après le montage du robinet ou le démontage du thermocouple, régler la protection contre les échaudures.
Le non-respect est susceptible de provoquer des blessures corporelles par échaudure.

**ES**

Aviso

Tras montar la grifería o después de desmontar el termoelemento, ajustar la protección contra escalda-duras.
La no observación puede tener como consecuencia escaldaduras.

**IT**

Avvertenza

Al termine del montaggio della rubinetteria o dopo lo smontaggio del termoelemento, impostare la prote-zione antiscottatura.
La non osservanza può causare ustioni.

**NL**

Waarschuwing

Na de montage van de armatuur of demontage van het thermische element de bescherming tegen verbranding instellen.
Veronachtzaming kan letsel door verbranden veroorzaken.

**PL**

Ostrzeżenie

Po zamontowaniu baterii lub demontażu termoogniwa należy ustawić zabezpieczenie przed poparzeniem.
Nieprzestrzeganie tego zalecenia może prowadzić do urazów ciała spowodowanych poparzeniem.

**SV**

Varning

Ställ in skållningsskyddet efter montering av armaturen eller demontering av termoelementet.
Om detta inte efterföljs finns det risk för skållningsskador.

**CS**

Varování

Po montáži armatury nebo demontáži termočlánku nastavte ochranu proti opaření.
Nerespektování může vést k poranění opařením.

**FI**

Varoitus

Laitteiston asennuksen tai lämpöelementin purkamisen jälkeen asenna palovammasuoja.
Huomioon ottamatta jättäminen voi saada aikaan vartalovamman palovammasta.

**RU**

Предупреждение

После монтажа арматуры или демонтажа термоэлемента настроить защиту от ошпаривания.
Вследствие несоблюдения данного указания возможно нанесение вреда здоровью в результате ошпаривания.

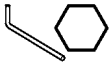

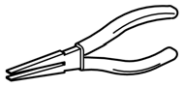

**1**

**12.**

**2**

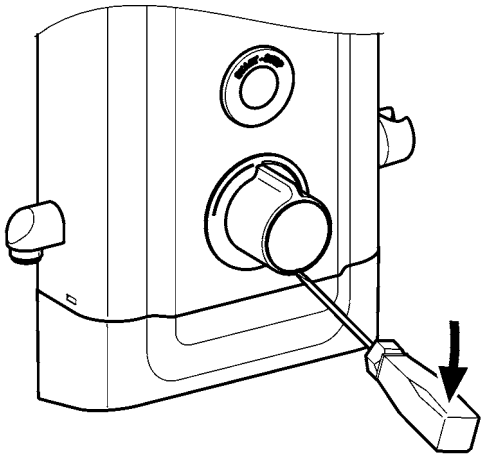

**3**

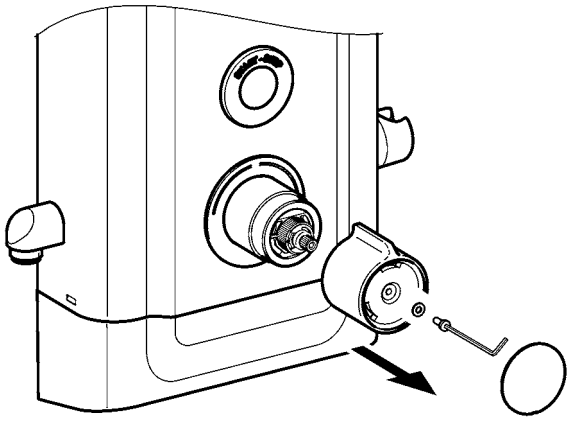

**4**

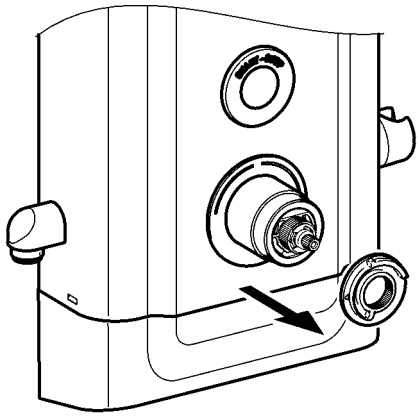

mounting-instruction_2030063010_V4.fm

5

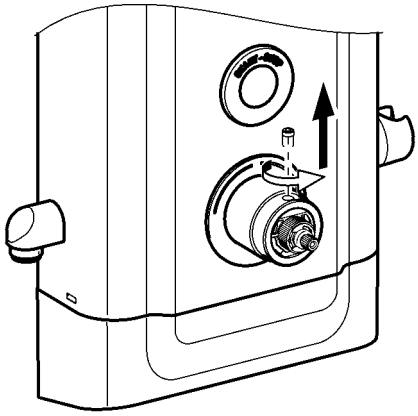

6

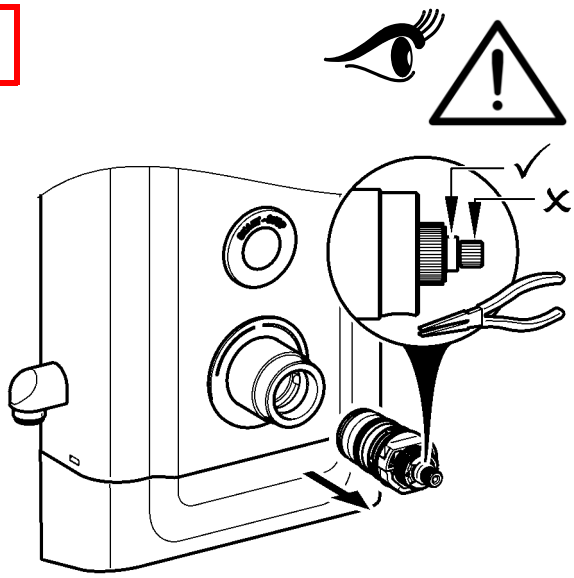


7

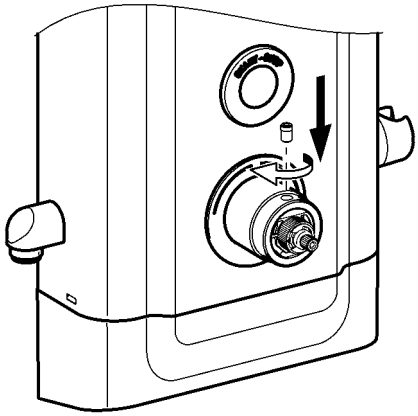

8

13.

9

9.

5 – 9

> 43 °C

mounting-instruction_2030063010_V4.fm

# 16. Magnetventilkartusche wechseln

| | | | | | |
|---|---|---|---|---|---|
| EN | Replacing the solenoid valve cartridge | NL | Magneetventielpatroon verandering | CS | Výměna kartuše s magnetickým ventilem |
| FR | Remplacement de la cartouche d'électrovanne | PL | Wymiana wkładu zaworu elektromagnetycznego | FI | Magneettiventtiilipanoksen vaihtaminen |
| ES | Cambiar cartucho de la válvula electromagnética | SV | Byta magnetventilpatron | RU | Замена картриджа электромагнитного клапана |
| IT | Sostituzione della cartuccia della valvola elettromagnetica | | | | |

21 mm

**1**

12.

**2**

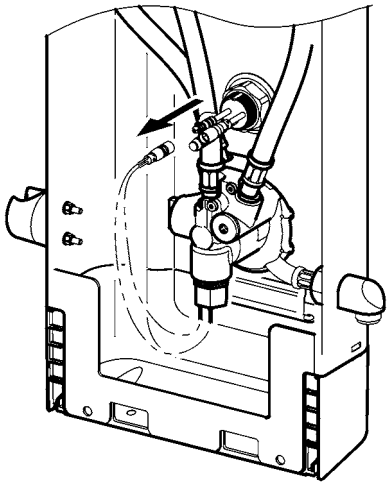

**3**

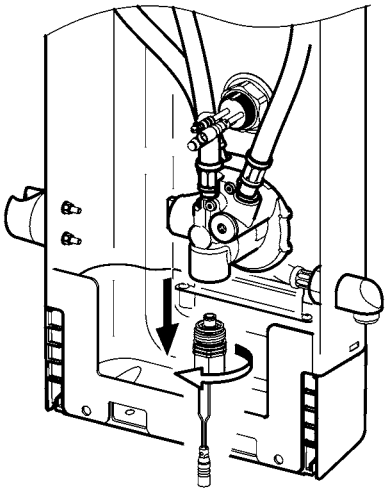

**4**

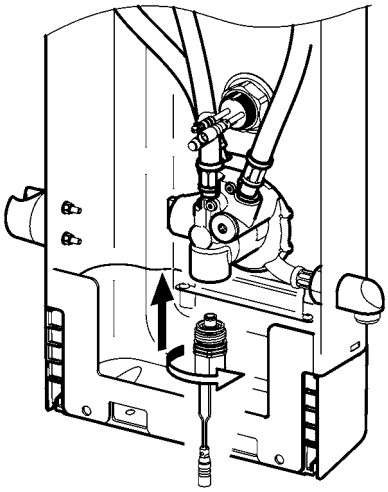

mounting-instruction_2030063010_V4.fm

**5**

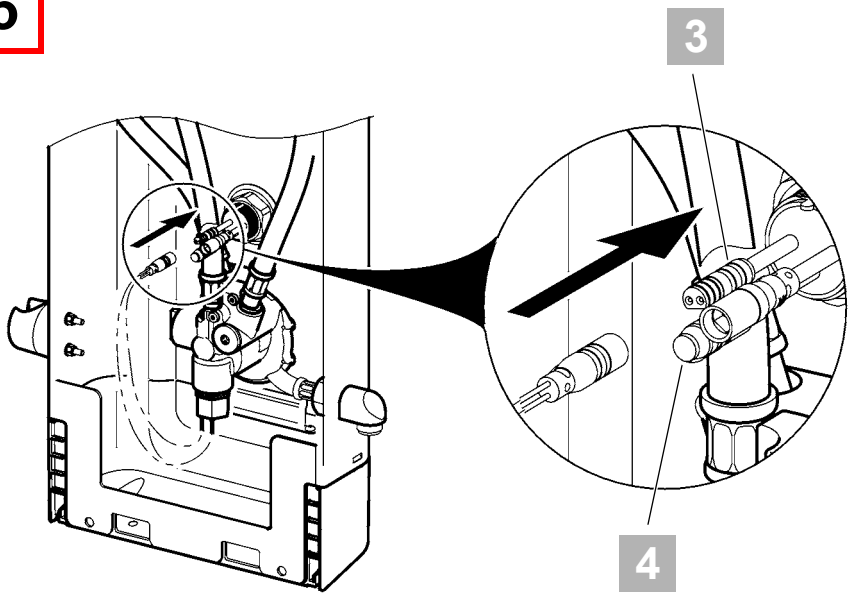


**EN** 3: Black
4: Red –Thermal disinfection

**PL** 3: Czarny
4: Czerwony – Dezynfekcja termiczna

**FR** 3: Noir
4: Rouge – Désinfection thermique

**ES** 3: Negro
4: Rojo – Desinfección térmica

**IT** 3: Nero
4: Rosso – Disinfezione termica

**NL** 3: Zwart
4: Rood – Thermische desinfectie

**DE** 3: Schwarz
4: Rot – Thermische Desinfektion

**SV** 3: Svart
4: Röd – Termisk desinfektion

**CS** 3: černá
4: Červený – Tepelná dezinfekce

**FI** 3: Musta
4: Punainen – Terminen desinfiointi

**RU** 3: черный
4: красный – Термическая дезинфекция

**6**

**13.**

mounting-instruction_2030063010_V4.fm

# 17. Durchflussmengenregler wechseln

| | | |
|---|---|---|
| EN Replace the flow rate regulator | NL Debietregelaar vervangen | CS Byt flödesregulator |
| FR Remplacement du régulateur de débit | PL Wymiana regulatora wielkości przepływu | FI Läpivirtausmäärän säätimen vaihto |
| ES Cambiar el regulador volumétrico de paso | SV Byt flödesregulator | RU Заменить регулятор расхода |
| IT Sostituire il regolatore di portata | | |

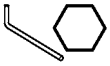

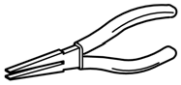

**1**

12.

**2**

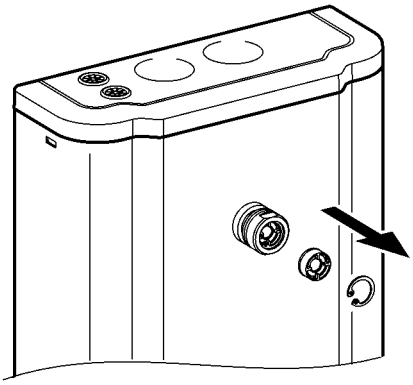

**3**

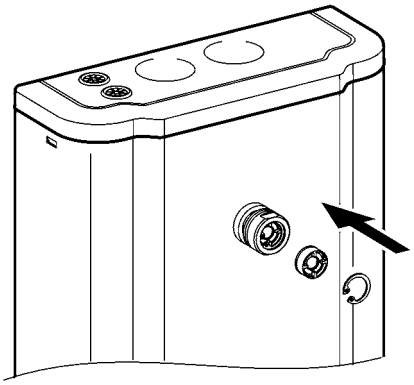

**4**

13.

# 18. Rückflussverhinderer wechseln

| | | | | | |
|---|---|---|---|---|---|
| EN | Replace the return flow inhibitor | NL | Terugstroomklep vervangen | CS | Vyměňte zábranu zpětného průtoku |
| FR | Remplacement du clapet de non-retour | PL | Wymiana zaworu zwrotnego | FI | Paluuvirtausestäjän vaihto |
| ES | Reemplazar la válvula antiretorno | SV | Byt återströmningsskydd | RU | Заменить клапан обратного течения |
| IT | Sostituire la valvola antiriflusso | | | | |

29 mm

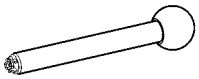

**1**

12.

**2**

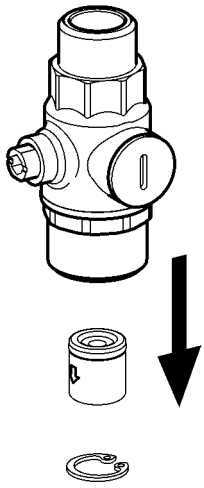

**3**

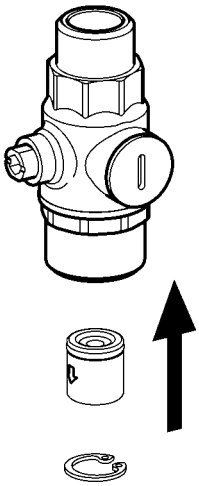

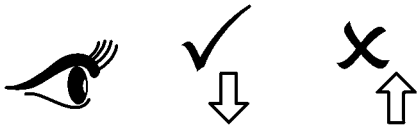

**4**

13.

mounting-instruction_2030063010_V4.fm

# 19. Sensor wechseln

| | | |
|---|---|---|
| EN Replace sensor | NL Sensor vervangen | CS Vyměňte snímač |
| FR Changer le capteur | PL Wymienić czujnik | FI Anturi vaihto |
| ES Cambiar el sensor | SV Byt sensor | RU Замена Датчик |
| IT Cambiare il sensore | | |

32 mm

**1**

12.

**2**

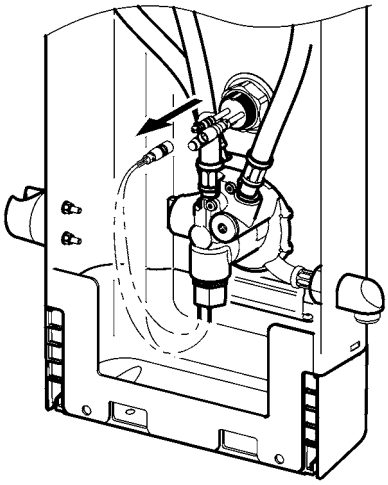

**3**

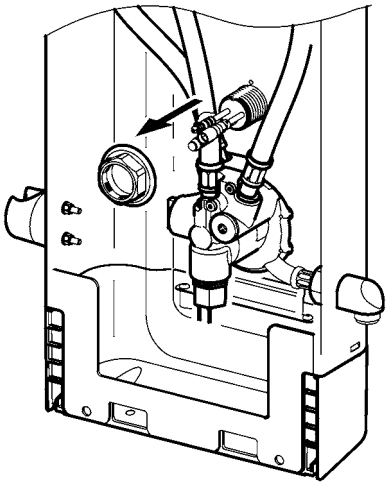

**4**

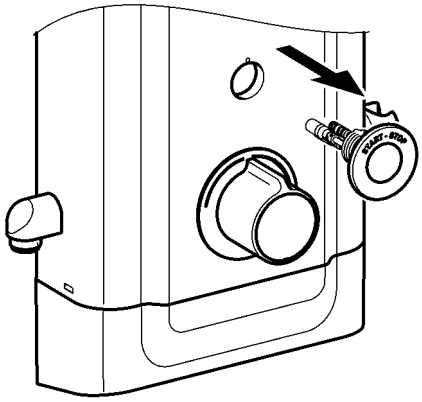

mounting-instruction_2030063010_V4.fm

5

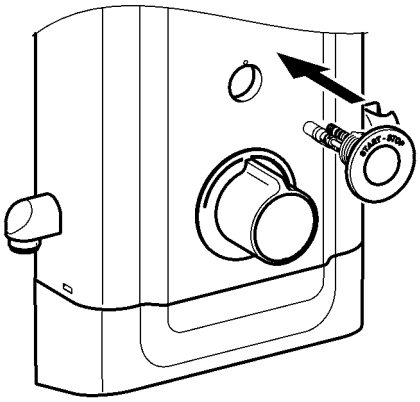

6

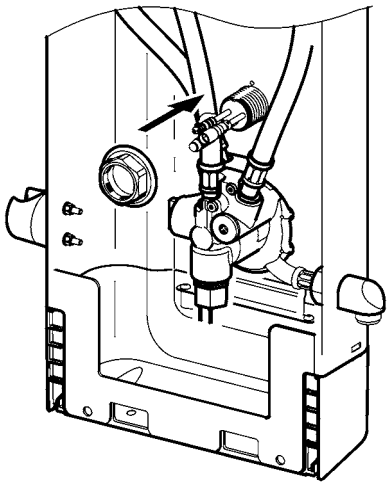

7

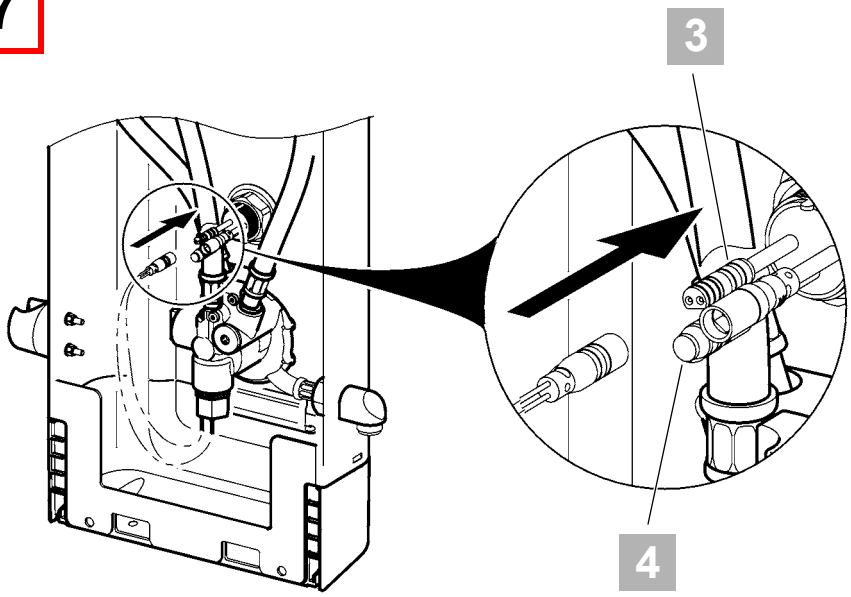


8

13.

**EN** 3: Black
4: Red –Thermal disinfection

**PL** 3: Czarny
4: Czerwony – Dezynfekcja termiczna

**FR** 3: Noir
4: Rouge – Désinfection thermique

**ES** 3: Negro
4: Rojo – Desinfección térmica

**IT** 3: Nero
4: Rosso – Disinfezione termica

**NL** 3: Zwart
4: Rood – Thermische desinfectie

**DE** 3: Schwarz
4: Rot – Thermische Desinfektion

**SV** 3: Svart
4: Röd – Termisk desinfektion

**CS** 3: černá
4: Červený – Tepelná dezinfekce

**FI** 3: Musta
4: Punainen – Terminen desinfiointi

**RU** 3: черный
4: красный – Термическая дезинфекция

mounting-instruction_2030063010_V4.fm

# 20. Ersatzteile I

| | | |
|---|---|---|
| EN Replacement parts I | NL Reserveonderdelen I | CS Náhradní díly I |
| FR Pièces de rechange I | PL Części zamienne I | FI Varaosat I |
| ES Piezas de recambio I | SV Reservdelar I | RU Запчасти I |
| IT Pezzi di ricambio I | | |

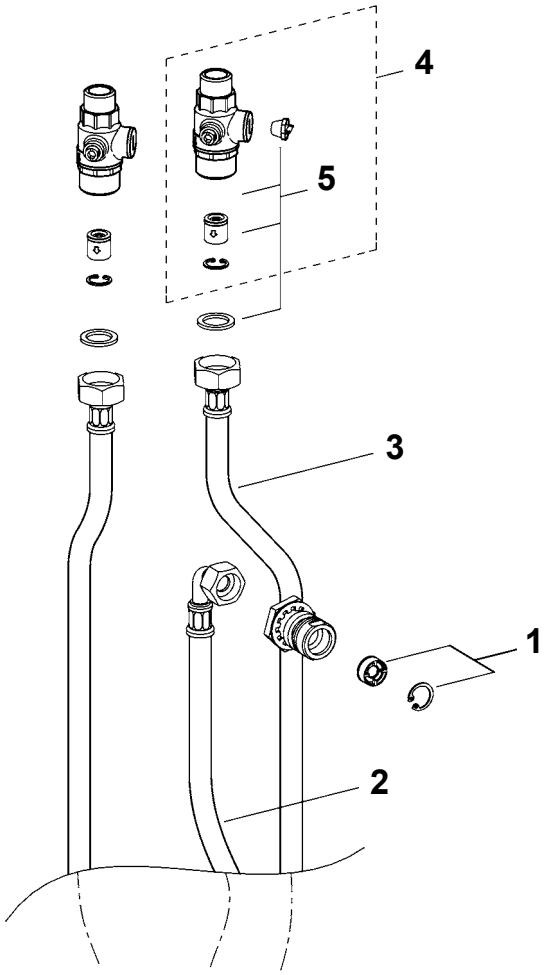


1..... **9 l/min:**
2000104782
ESHHE0001

2..... 3600001729
ASXX2034

3..... 2030060321
ASXX2007

4..... 2030060314
ASXX2005

5..... 2030060824 a)
ASXX2006

6..... 2030062350
ASXX2013

7..... 2030062351
ASXX2014

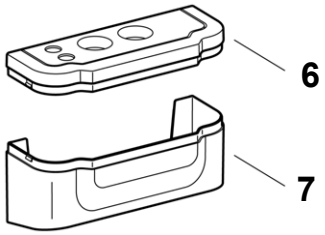


| | | | |
|---|---|---|---|
| **EN** a) 2 pieces | **ES** a) 2 piezas | **PL** a) 2 sztuk | **FI** a) 2 kappaletta |
| **DE** a) 2 Stück | **IT** a) 2 pezzi | **SV** a) 2 styck | **RU** a) 2 штук |
| **FR** a) 2 pièces | **NL** a) 2 stuk | **CS** a) 2 kusů | |

# 21. Ersatzteile II

| | | |
|---|---|---|
| EN Replacement parts II | NL Reserveonderdelen II | CS Náhradní díly II |
| FR Pièces de rechange II | PL Części zamienne II | FI Varaosat II |
| ES Piezas de recambio II | SV Reservdelar II | RU Запчасти II |
| IT Pezzi di ricambio II | | |

8..... 2030031443
ESHOW0059

9..... 2030047082
ASXT9003

10... 2030003296
EAQLT0003

11... 2030060308
ASXT2001

12... 2030003300
EAQLT0004

13... 2030003033
EAQFU0001

14... 2030063079
ASET2015

15... 2030060302
ASET2013

16... 2030067227
ASXX2023

17... 2030064791
ASXX2017

18... 2030060321
ASXX2007

19... 2000105649

20... 2030055550
ACEX9012

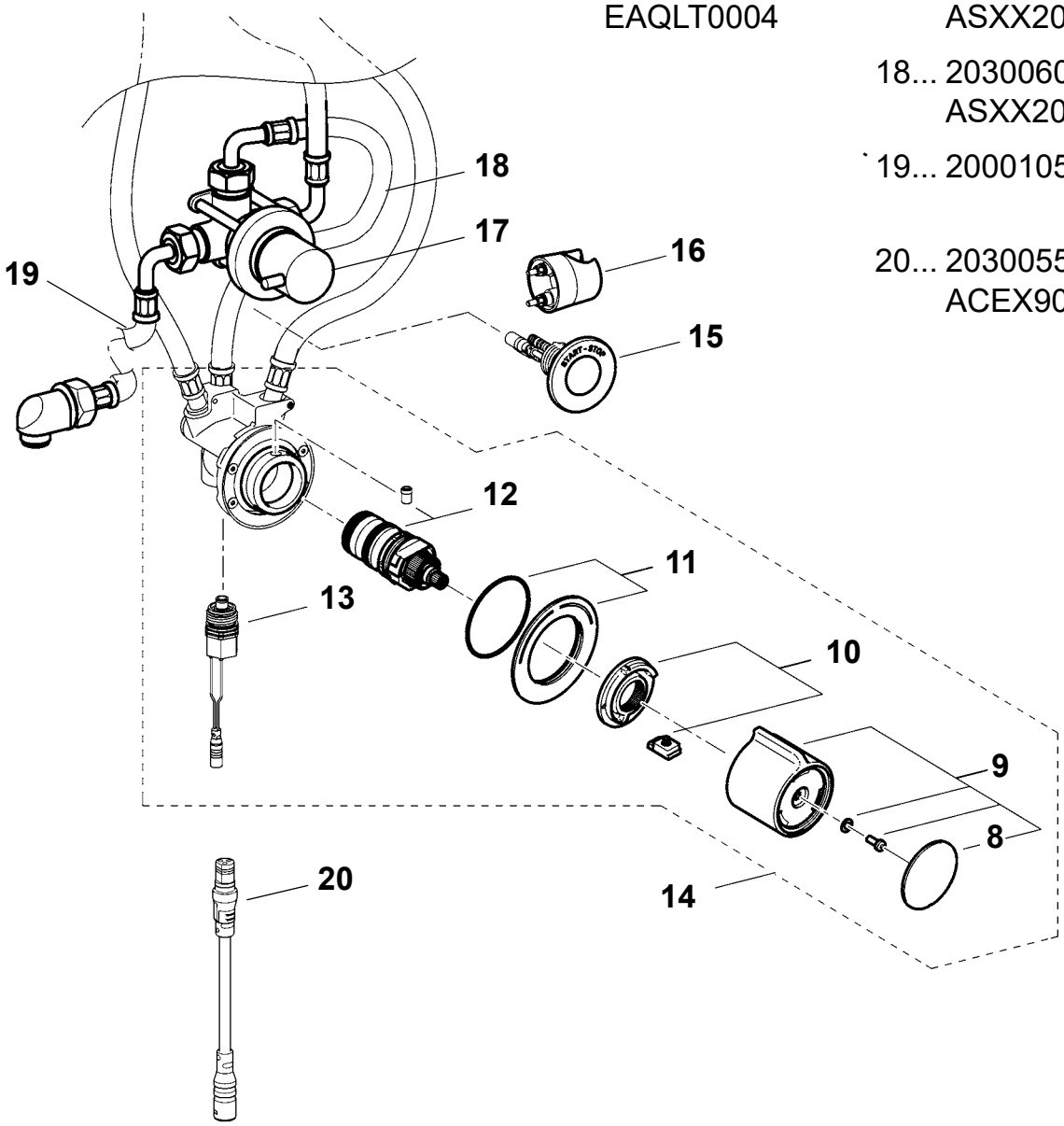


mounting-instruction_2030063010_V4.fm

## 22. Zubehör I

| | | |
|---|---|---|
| EN Accessories I | NL Toebehoren I | CS Príslušenství I |
| FR Accessoire I | PL Akcesoria I | FI Lisävarusteet I |
| ES Accesorios I | SV Tillbehör I | RU принадлежности I |
| IT Accessori I | | |

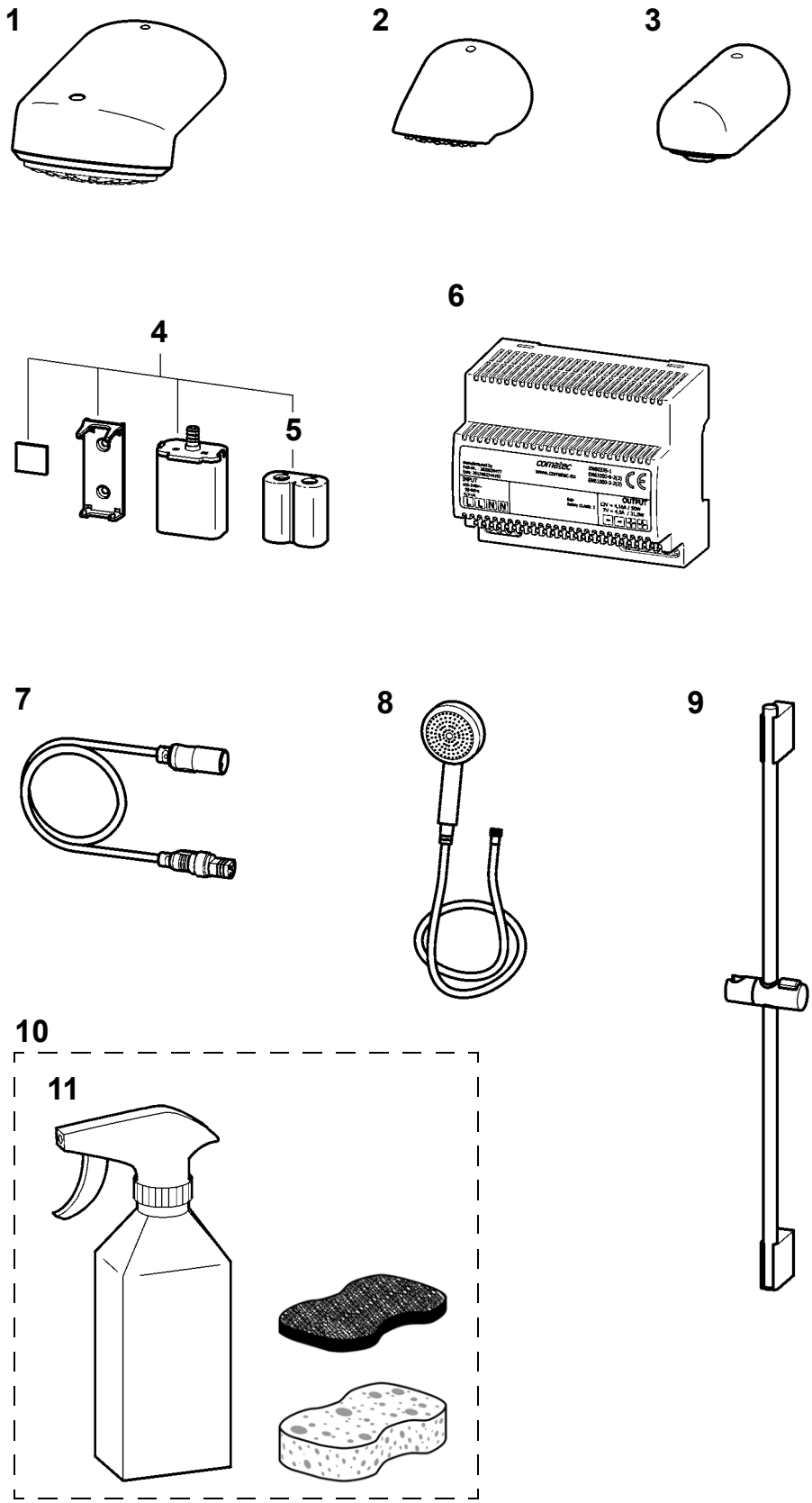


1 .... 2030054254
SHAC0011

2 .... **19°**
2030054255
SHAS0011

3 .... 2030054793
SHMU0011

4 .... 3600002063
ACEX9093

5 .... 2000104846
EPRTR0008

6 .... 2030039477
ACEX9001

7 **.... 5 m:**
2030043814
ACEX9010

8 .... 2030051216
ACXX2007

9 .... 2030051217
ACXX2008

10 .. 2000109019
ZWSPL0024

11**... 0,5 l:**
2000105091
ZWSPL0023

# 23. Zubehör II

| | | |
|---|---|---|
| EN Accessories II | NL Toebehoren II | CS Příslušenství II |
| FR Accessoire II | PL Akcesoria II | FI Lisävarusteet II |
| ES Accesorios II | SV Tillbehör II | RU принадлежности II |
| IT Accessori II | | |

12

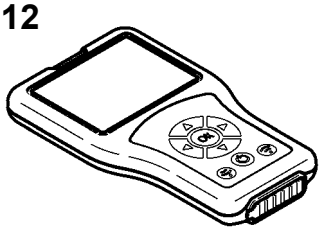

13

14

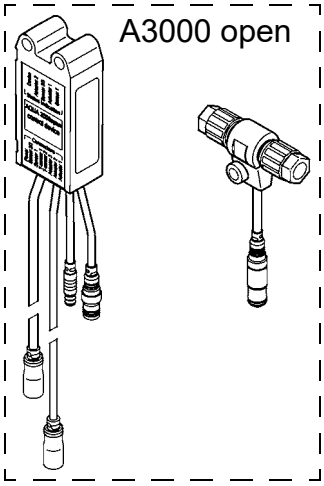


15

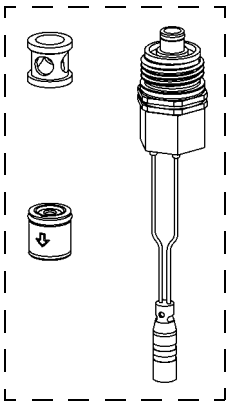

16

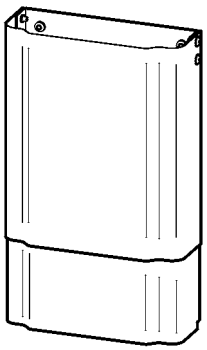

17

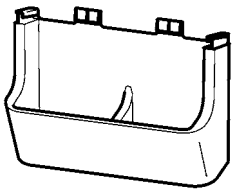

18

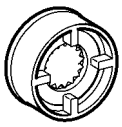

19

12 .. 2030036654
ACEX9005

13 .. 2030036849
ACEX9004

14 .. 2030041918
ACET2001

15 .. 2030057940
ACXT2001

16 .. **110-170 mm:**
2030057066
ACXX2011
**160-250 mm:**
2030057067
ACXX2012
**240-410 mm:**
2030057068
ACXX2013
**400-660 mm:**
2030057069
ACXX2014
**650-960 mm:**
2030057070
ACXX2015

17 .. 2030057077
ACXX2021

18 .. **6 l/min:**
2030027586
ESHHE0004
**12 l/min:**
2000104783
ESHHE0002

19 .. 2030047203
ACXX9003

# Notizen

| | | |
|---|---|---|
| EN Notes | NL Notities | CS Poznámky |
| FR Notes | PL Uwagi | FI Muistiinpanot |
| ES Notas | SV Notiser | RU Примечания |
| IT Annotazioni | | |

# Notizen

| | | |
|---|---|---|
| EN Notes | NL Notities | CS Poznámky |
| FR Notes | PL Uwagi | FI Muistiinpanot |
| ES Notas | SV Notiser | RU Примечания |
| IT Annotazioni | | |

# Notizen

| | | |
|---|---|---|
| EN Notes | NL Notities | CS Poznámky |
| FR Notes | PL Uwagi | FI Muistiinpanot |
| ES Notas | SV Notiser | RU Примечания |
| IT Annotazioni | | |

**Australia**
PR Kitchen and
Water Systems Pty Ltd
Dandenong South VIC 3175
Phone +61 3 9700 9100

**Austria**
KWC Austria GmbH
6971 Hard, Austria
Phone +43 5574 6735 0

**Belgium, Netherlands & Luxembourg**
KWC Aquarotter GmbH
9320 Aalst; Belgium
Phone NL +31 (0) 492 728 224
BE/LU +32 (0) 53 60 31 50

**Czech Republic**
KWC Aquarotter GmbH
14974 Ludwigsfelde, Germany
Phone +49 3378 818 309

**Germany**
KWC Aquarotter GmbH
14974 Ludwigsfelde
Phone +49 3378 818 0

**Italy**
KWC Austria GmbH
6971 Hard, Austria
Numero Verde +39 800 789 233

**Middle East**
KWC ME LLC Ras Al Khaimah,
United Arab Emirates
Phone +971 7 2034 700

**Poland**
KWC Aquarotter GmbH
14974 Ludwigsfelde, Germany
Phone +48 58 35 19 700

**Spain**
KWC Austria GmbH
6971 Hard, Austria
Phone +43 5574 6735 211

**Switzerland & Liechtenstein**
KWC Group Management AG
5726 Unterkulm, Switzerland
Phone +41 62 768 69 00

**Turkey**
KWC ME LLC Ras Al Khaimah,
United Arab Emirates
Phone +971 7 2034 700

**United Kingdom**
KWC DVS Ltd - Northern Office
Barlborough S43 4PZ
Phone +44 1246 450 255

KWC DVS Ltd - Southern Office
Paignton TQ4 7TW
Phone +44 1803 529 021

**EAST EUROPE**
Bosnia Herzegovina
Bulgaria | Croatia
Hungary | Latvia
Lithuania | Romania
Russia | Serbia | Slovakia
Slovenia | Ukraine

KWC Aquarotter GmbH
14974 Ludwigsfelde, Germany
Phone +49 3378 818 261

**SCANDINAVIA & ESTONIA**
Finland | Sweden | Norway
Denmark | Estonia

KWC Northern Europe Oy
6850 Naarajärvi, Finland
Phone +358 15 34 111

**OTHER COUNTRIES**
**KWC Austria GmbH**
**6971 Hard, Austria**
**Phone +43 5574 6735 0**

© KWC Group Management AG, Switzerland / 30.07.24 / 2030063010