F5

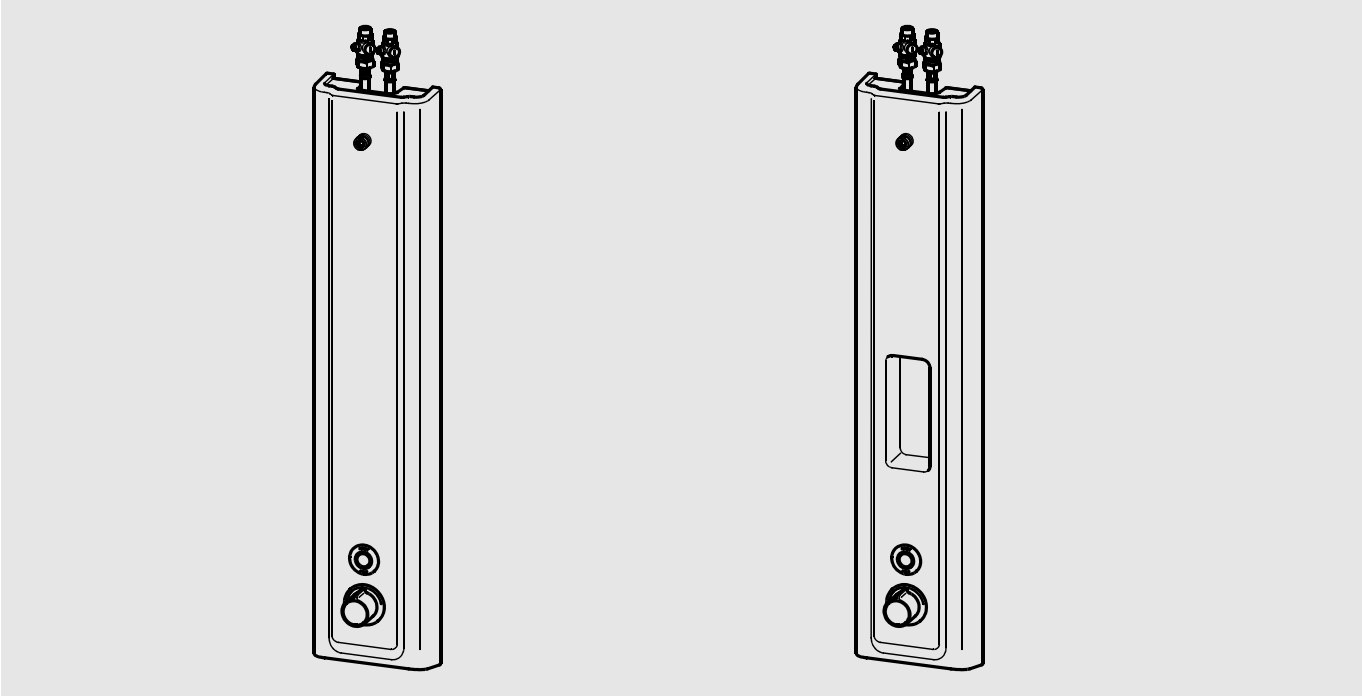

F5ET2043
3600000950

F5ET2047
3600006388

DE	Montage- und Betriebsanleitung	Duschpaneel MIRANIT
EN	Installation and operating instructions	Shower panel MIRANIT
FR	Notice de montage et de mise en service	Panneau de douche MIRANIT
ES	Instrucciones de montaje y servicio	Panel de ducha de MIRANIT
IT	Istruzioni per il montaggio e l'uso	Pannello doccia MIRANIT
NL	Montage- en bedrijfsinstructies	douchepaneel MIRANIT
PL	Instrukcja montażu i obsługi	Panel natryskowy MIRANIT
SV	Monterings- och driftinstruktion	Dusch panel MIRANIT
CS	Návod pro montáž a provoz	Sprchový panel MIRANIT
FI	Asennus- ja käyttöohje	Suihkupaneeli MIRANIT
RU	Инструкция по монтажу и вводу в эксплуатацию	

mounting-instruction_3700021439_V2.fm / 13.02.25

KWC

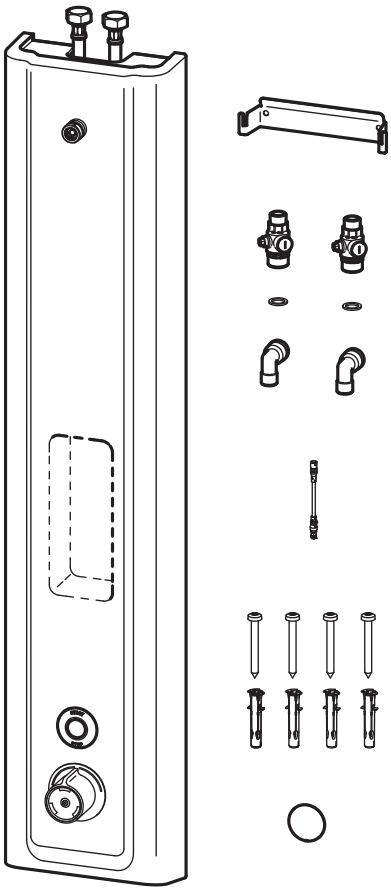

F5ET2043

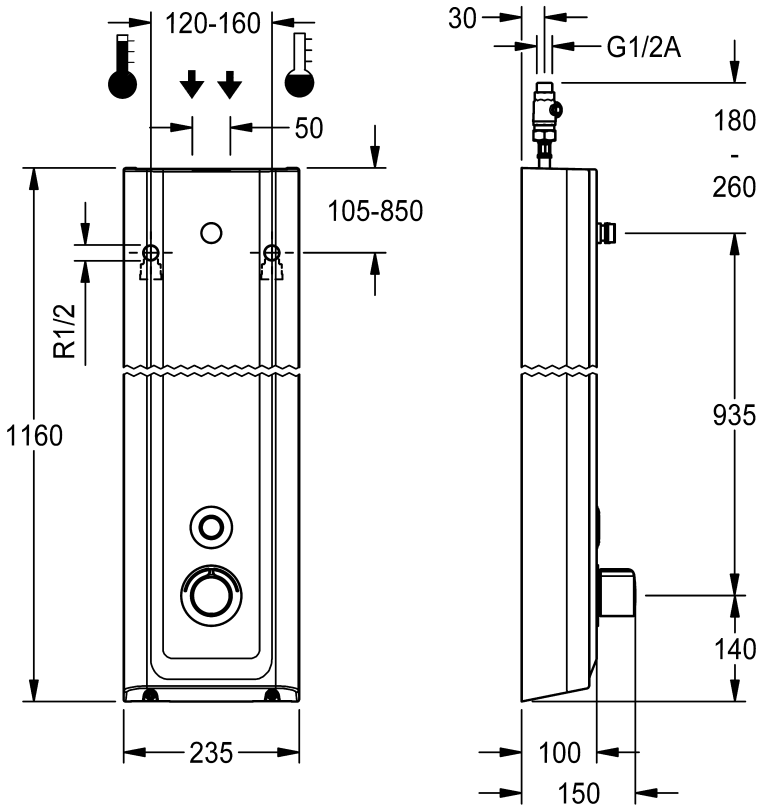

mounting-instruction_3700021439_V2.fm

F5ET2047

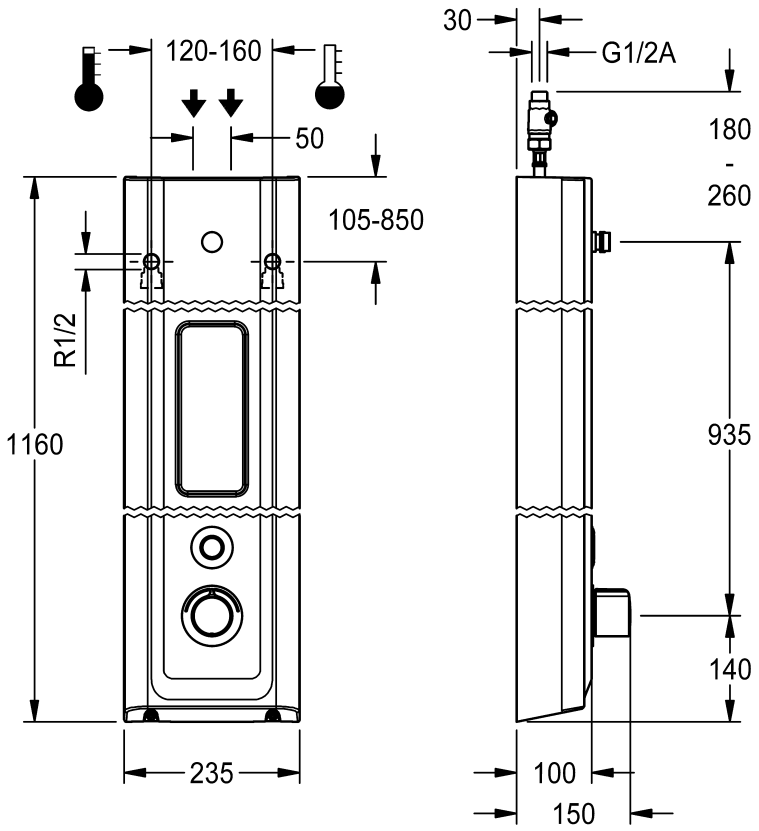

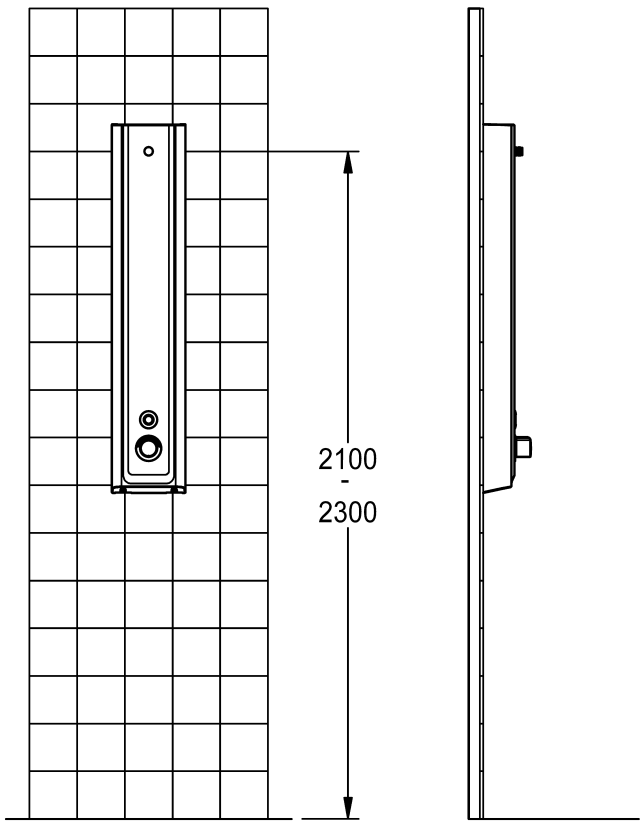

mounting-instruction_3700021439_V2.fm

EN Installation and operating instructions

Important notes

- ► All work must be carried out in a de-energised state.
- ► Before installing flush piping system!
- ► Set the scald protection after assembly has been completed.
- ► The fitting must be operated only with original mesh filters and return flow inhibitors!
- ► The fitting must be checked and maintained at regular intervals depending on the water quality and in accordance with the local conditions, and rules and regulations applicable at the site.
- ► Power supply and shower head must be ordered separately.

Technical data

- ► Minimum flow pressure 1.0 bar
- ► Maximum operating pressure 10 bar
- ► Recommended flow pressure 1-5 bar
- ► Volume flow at 3 bar flow pressure 9 l/min
- ► Volume flow bypass at 3 bar 3 l/min
- ► Thermostatic scald-protection in compliance with DIN EN 1111.
- ► maximum operating temperature
  - continuous operation 70 °C
  - short-term (<10 min) 80 °C
- ► Flow duration 30 s adjustable
- ► Supply voltage 24 V DC
- ► Power consumption 2.5 W
- ► Type of protection IP 59K

DE Montage- und Betriebsanleitung

Wichtige Hinweise

- ► Alle Arbeiten im spannungsfreien Zustand durchführen.
- ► Vor Installation Rohrleitungen spülen!
- ► Nach erfolgter Montage den Verbrühungsschutz einstellen.
- ► Armatur nur mit original Sieben und Rückflussverhinderern betreiben!
- ► In Abhängigkeit von der Wasserqualität, den örtlichen Gegebenheiten und den vor Ort geltenden Bestimmungen die Armatur in regelmäßigen Abständen prüfen und warten.
- ► Spannungsversorgung und Duschkopf müssen separat bestellt werden.

Technische Daten

- ► Mindestfließdruck 1,0 bar
- ► Maximaler Betriebsdruck 10 bar
- ► Empfohlener Fließdruck 1-5 bar
- ► Volumenstrom bei 3 bar Fließdruck 9 l/min
- ► Volumenstrom Bypass Thermische Desinfektion bei 3 bar 3 l/min
- ► Thermostatischer Verbrühungsschutz laut DIN EN 1111.
- ► maximale Betriebstemperatur
  - Dauerbetrieb 70 °C
  - Kurzzeit (<10 min) 80 °C
- ► Fließzeit 30 s einstellbar
- ► Anschlussspannung 24 V DC
- ► Leistungsaufnahme 2,5 W
- ► Schutzart IP 59K

PL Instrukcja montażu i obsługi

Ważne wskazówki

► Wszystkie prace przeprowadzać po odłączeniu zasilania elektrycznego.
► Przed instalacją przepłukać rury!
► Po przeprowadzeniu montażu ustawić zabezpieczenie przed poparzeniem!
► Armatury należy używać wyłącznie z oryginalnymi sitkami i zaworami zwrotnymi!
► Armaturę należy poddawać regularnej kontroli i konserwacji w zależności od jakości wody, warunków lokalnych i obowiązujących przepisów.
► Zasilanie elektryczne i głowicę prysznicową należy zamawiać oddzielnie.

Dane techniczne

► Minimalne ciśnienie przepływu 1,0 bar
► Maksymalne ciśnienie robocze 10 barów
► Zalecane ciśnienie przepływu 1-5 barów
► Objętościowe natężenie przepływu przy ciśnieniu 3 barów 9 l/min
► Objętościowe bypass przepływu przy 3 barów 3 l/min
► Termostatyczne zabezpieczenie przed poparzeniem zgodnie z DIN EN 1111.
► Maksymalna temperatura eksploatacji
- Praca stała 70 °C
- Czas krótki (<10 min) 80 °C
► Czas przepływu 30 s z możliwością ustawienia
► Napięcie przyłączeniowe 24 V DC
► Pobór mocy 2,5 W
► Rodzaj ochrony IP 59K

SV Monterings- och driftinstruktion

Viktiga informationer

► Genomför alla arbeten i spänningslöst tillstånd.
► Spola igenom rörledningarna före installation!
► Ställ in skållningsskyddet efter installationen!
► Använd armaturen endast med originalsilar och originalåterflödesförhindrare!
► Kontrollera och serva armaturen med intervaller som bestäms av vattenkvaliteten samt de lokala förhållandena och de bestämmelser som gäller där.
► Spänningsförsörjning och duschmunstycke måste beställas separat.

Tekniska data

► Minsta hydrauliska tryck 1,0 bar
► Maximalt drifttryck 10 bar
► Rekommenderat hydrauliskt tryck 1-5 bar
► Volymstrom vid 3 bar hydrauliskt tryck 9 l/min
► Volymstrom Bypass vid 3 bar 3 l/min
► Termostatiskt skållningsskydd enligt DIN EN 1111.
► Maximal driftstemperatur
- Kontinuerlig drift 70 °C
- Kort tid (< 10 min) 80 °C
► Flyttid 30 s inställbar
► Anslutningsspänning 24 V DC
► Effektbehov 2,5 W
► Skyddsklass IP 59K

FR Notice de montage et de mise en service

Remarques importantes

- ► Effectuez tous les travaux quand le dispositif est hors tension.
- ► Rincer les conduites avant d'installer !
- ► Régler le dispositif de protection contre les brûlures après le montage!
- ► Ne faire fonctionner la robinetterie qu'avec les filtres et clapets de non retour d'origine !
- ► En fonction de la qualité de l'eau, ainsi que des conditions et des dispositions locales, il convient de contrôler et d'entretenir la robinetterie à intervalles réguliers.
- ► L'alimentation électrique et le pommeau de douche doivent être commandés séparément.

Données techniques

- ► Pression dynamique minimale 1,0 bar
- ► Pression de service maximale 10 bars
- ► Pression dynamique recommandée 1-5 bars
- ► Débit volumique pour 3 bars de pression dynamique 9 l/min
- ► Débit volumique bypass pour 3 bars 3 l/min
- ► Protection thermostatique contre les échaudures selon DIN EN 1111.
- ► Température de fonctionnement maximale
  - Fonctionnement continu 70 °C
  - Courte période (< 10 min) 80 °C
- ► Durée d'écoulement 30 s réglable
- ► Tension de raccordement 24 V DC
- ► Puissance absorbée 2,5 W
- ► Type de protection IP 59K

CS Návod pro montáž a provoz

Důležité pokyny

- ► Veškeré práce vykonávejte ve stavu bez napětí.
- ► Před instalací potrubí propláchněte!
- ► Po úspěšné montáži nastavte ochranu proti opaření!
- ► Provozovat armaturu jen s originálními sítky a zařízeními proti zpětnému toku!
- ► V závislosti na kvalitě vody, místních podmínkách a předpisech platných v místě instalace je nutné provádět v pravidelných intervalech kontrolu a údržbu armatury.
- ► Napájení a sprchovou hlavici je nutno objednat zvlášť.

Technické údaje

- ► Minimální průtočný tlak 1,0 bar
- ► Maximální provozní tlak 10 bar
- ► Doporučený průtočný tlak 1-5 bar
- ► Prùtok pøi prùtoèném tlaku 3 bar 9 l/min
- ► Průtok bypass při 3 baru 3 l / min
- ► Termostatická ochrana proti opaøení podle normy DIN EN 1111.
- ► Maximální provozní teplota
  - Doba provozu 70 °C
  - Krátký čas (< 10 min.) 80 °C
- ► Doba průtoku nastavitelná 30 s
- ► Přípojné napětí 24 V DC
- ► Příkon 2,5 W
- ► Krytí IP 59K

ES Instrucciones de montaje y servicio

Indicaciones importantes

► Todos los trabajos deben realizarse con la tensión de alimentación desconectada.
► ¡Enjuagar las tuberías antes de instalar!
► Tras finalizar el montaje, ajustar la protección contra escaldaduras.
► ¡La grifería debe hacerse funcionar únicamente con los tamices y las válvulas antiretorno originales!
► En función de la calidad del agua, las condiciones locales y la legislación vigente, realizar las inspecciones y el mantenimiento de la grifería a intervalos regulares.
► La fuente de alimentación y el cabezal de ducha deben pedirse por separado.

Datos técnicos

► Presión mínima de flujo 1,0 bar
► Presión máxima de servicio 10 bares
► Presión de flujo recomendada 1-5 bares
► Flujo volumétrico con 3 bares de presión de flujo 9 l/min
► Flujo volumétrico bypass con 3 bares de presión de flujo 3 l/min
► Protección termostática frente a escaldaduras según DIN EN 1111.
► Temperatura de servicio máxima
- Funcionamiento continuo 70 °C
- Tiempo breve (< 10 min) 80 °C
► Tiempo de corriente 30 s ajustable
► Tensión de conexión 24 V DC
► Consumo de potencia 2,5 W
► Modo de protección IP 59K

FI Asennus- ja käyttöohje

Tärkeitä ohjeita

► Kaikki työt on tehtävä jännitteettömälle järjestelmälle.
► Huuhtele putkijohdot ennen asennusta!
► Kun asennus on tehty, säädä palovammasuoja!
► Käytä varusteet vain alkuperäisten sihtien ja takaisinvirtauksen eston kanssa!
► Hana tulee tarkistaa ja huoltaa säännöllisin väliajoin veden laadusta, paikallisista oloista ja paikalla voimassa olevista määräyksistä riippuen.
► Jännitesyöttö ja suihkupää on tilattava erikseen.

Tekniset tiedot

► Vähimmäisvirtauspaine 1,0 bar
► Suurin käyttöpaine 10 bar
► Suositeltava virtauspaine 1-5 bar
► Tilavuusvirta 3 barin virtauspaineella 9 l/min
► Tilavuusvirta Ohitus 3 barin virtauspaineella 3 l/min
► Termostaattinen kuumavesisuoja DIN EN 1111 mukaan
► Maksimaalinen käyttölämpötila
- Jatkuva käyttö 70 °C
- Lyhyt aika (<10 min) 80 °C
► Juoksuaika 30 s säädettävissä
► Verkkojännite 24 V DC
► Tehonkulutus 2,5 W
► Suojaustapa IP 59K

IT Istruzioni per il montaggio e l'uso

Avvertenze importanti

► Eseguire tutti i lavori fuori tensione.
► Sciacquare le tubazioni prima di installare!
► A montaggio avvenuto impostare la protezione dalle scottature!
► Utilizzare la rubinetteria esclusivamente con i filtri e le valvole antiriflusso originali!
► Controllare e sottoporre a manutenzione l'apparecchio ad intervalli regolari, in funzione della qualità dell'acqua, delle caratteristiche locali e delle vigenti disposizioni locali.
► L'alimentazione di tensione e la doccetta vanno ordinate a parte.

Specifiche tecniche

► Pressione idraulica min. 1,0 bar
► Pressione di esercizio max. 10 bar
► Pressione idraulica consigliata 1-5 bar
► Portata volumetrica a 3 bar di pressione idraulica 9 l/min
► Portata volumetrica bypass a 3 bar 3 l/min
► Protezione antiscottatura termostatica secondo DIN EN 1111.
► Temperatura massima di esercizio
- Funzionamento continuo 70 °C
- Brevemente (<10 min) 80 °C
► Durata di flusso impostabile da 30 s
► Tensione di allacciamento 24 V DC
► Potenza assorbita 2,5 W
► Tipo di protezione IP 59K

RU Инструкция по монтажу и вводу в эксплуатацию

Важные указания

► Выполняйте все работы при отключенном напряжении.
► Перед инсталляцией промыть трубки!
► После произведенного монтажа настроить защиту от ожогов!
► Эксплуатировать арматуру только с оригинальными фильтрами и клапанами обратного течения!
► Арматуру необходимо регулярно чистить и обслуживать в зависимости от качества воды, местных условий и действующих в месте эксплуатации предписаний.
► Источник питания и душевая головка заказываются отдельно.

Технические характеристики

► Минимальный гидравлический напор 1,0 бар
► Максимальное рабочее давление 10 бар
► Рекомендуемый гидравлический напор 1-5 бар
► Объёмный расход при гидравлическом напоре 3 бар 9 л/мин
► Объёмный расход при Байпас 3 бар 3 л/мин
► Термостатическая система защиты от ожога горячим паром/жидкостью согласно стандарту DIN EN 1111.
► Максимальная рабочая температура
- Непрерывный режим работы 70 °C
- Короткое время (<10 мин) 80 °C
► Время протекания 30 сек. регулируемое
► Напряжение питающей сети 24 В постоянного тока
► Потребляемая мощность 2,5 Вт
► Вид защиты IP 59K

NL

Montage- en bedrijfsinstructies

Belangrijke aanwijzingen

- ► Alle werkzaamheden in spanningsloze toestand uitvoeren.
- ► Voor installatie buisleidingen spoelen!
- ► Na de montage de beveiliging tegen verbranding door te heet weter instellen!
- ► Armatuur alleen met originele zeven en terugstroomkleppen gebruiken!
- ► Afhankelijk van de waterkwaliteit, de plaatselijke omstandigheden en de plaatselijke voorschriften de armatuur regelmatig controleren en onderhouden.
- ► Stroomvoorziening en douchekop moeten apart worden besteld.

Technische gegevens

- ► Minimale dynamische druk 1,0 bar
- ► Maximale werkdruk 10 bar
- ► Aanbevolen dynamische druk 1-5 bar
- ► Volumestroom bij 3 bar dynamische druk 9 l/min
- ► Volumestroom Bypass bij 3 bar 3 l/min
- ► Thermostatische beveiliging tegen verbranding volgens DIN EN 1111.
- ► Maximale bedrijfstemperatuur
  - Continubedrijf 70 °C
  - Kortstondig (<10 min) 80 °C
- ► Stromingstijd 30 s instelbaar
- ► Aansluitspanning 24 V DC
- ► Opgenomen vermogen 2,5 W
- ► Veiligheidsgraad IP 59K

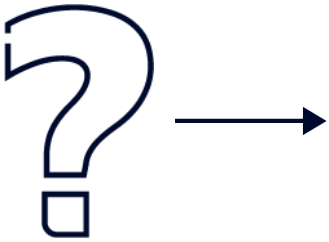

mounting-instruction_3700021439_V2.fm

1. Montage

EN Installation	NL Montage	CS Montáž
FR Montage	PL Montaż	FI Asennus
ES Montaje	SV Montering	RU Монтаж
IT Montaggio		

24 mm
29 mm

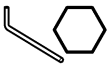

5 mm

TX 25

8 mm

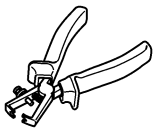

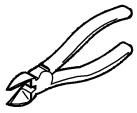

1

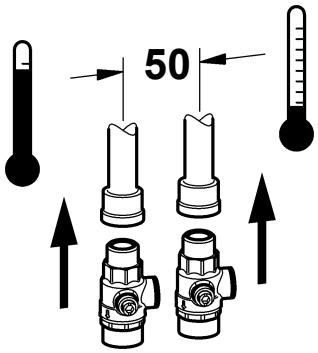

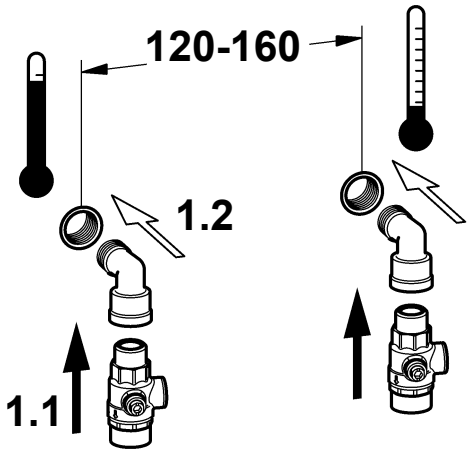

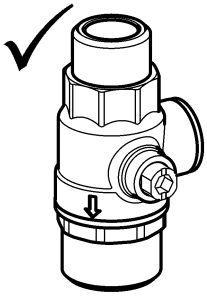

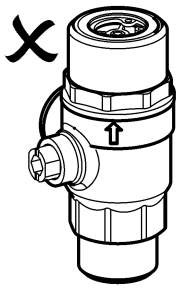

mounting-instruction_3700021439_V2.fm

2

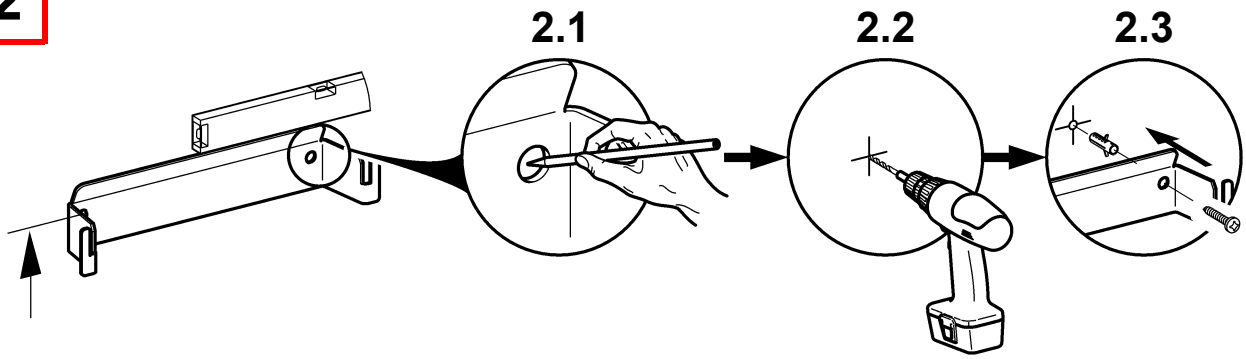

2,14 m - 2,34 m

3

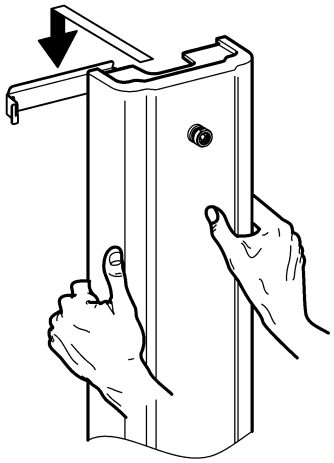

4

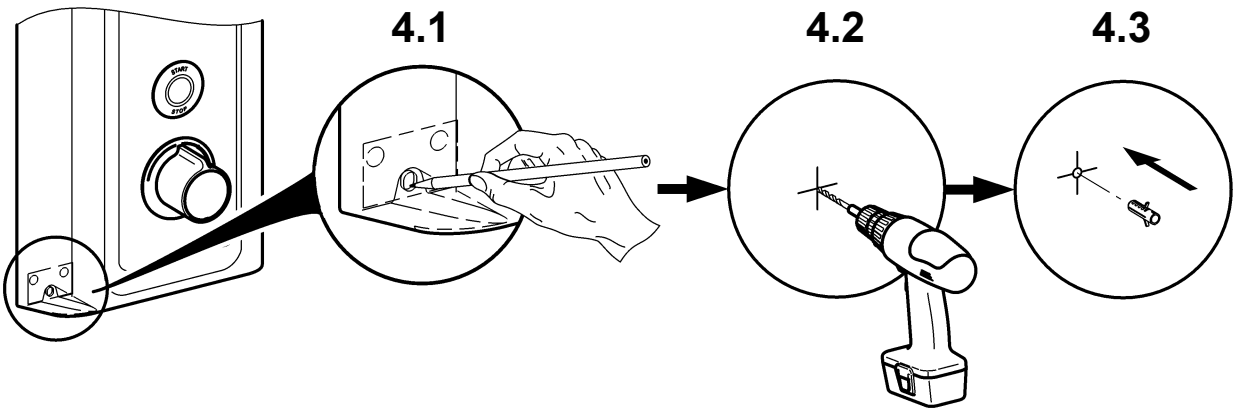

mounting-instruction_3700021439_V2.fm

5

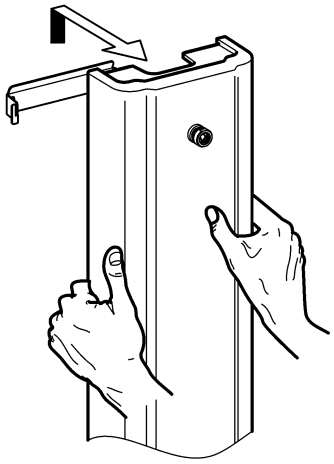

6

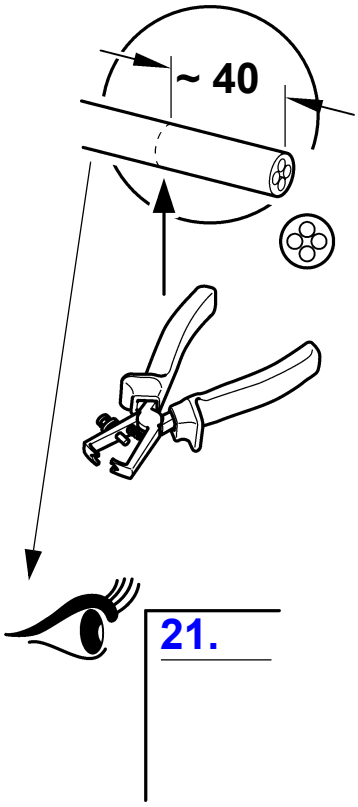

7

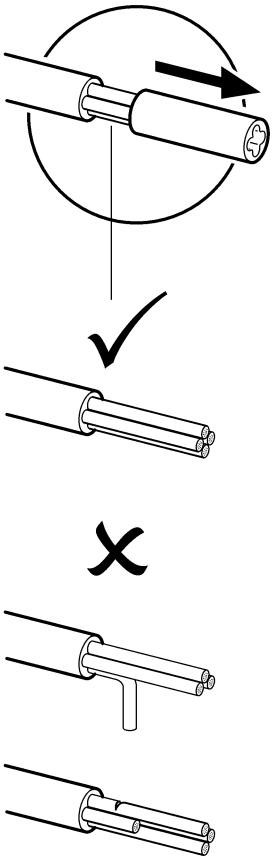

8

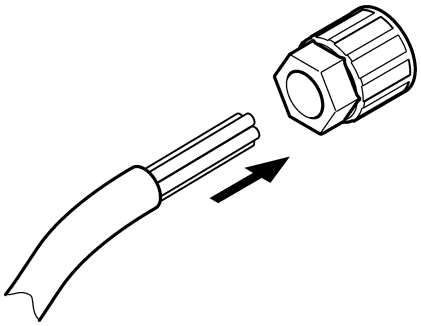

mounting-instruction_3700021439_V2.fm

9

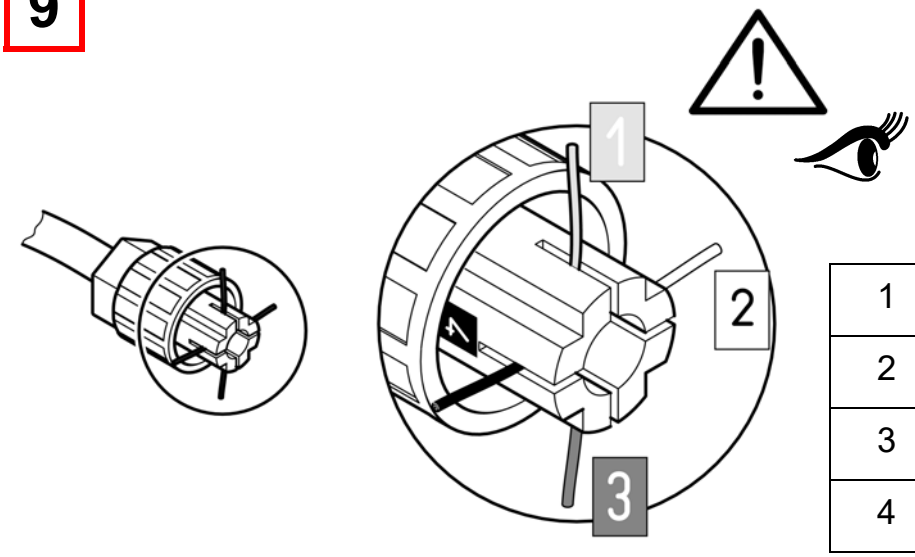

1	brown	red
2	white	white
3	blue	blue
4	black	black

10

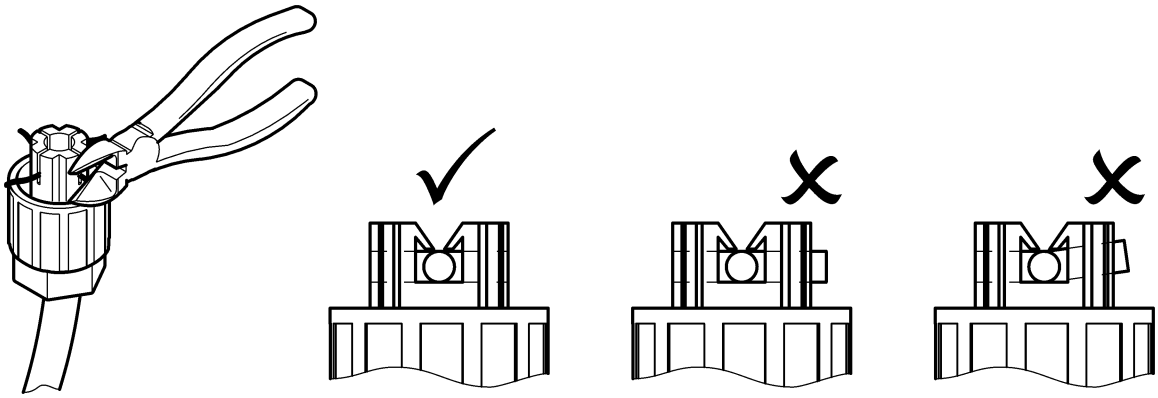

11

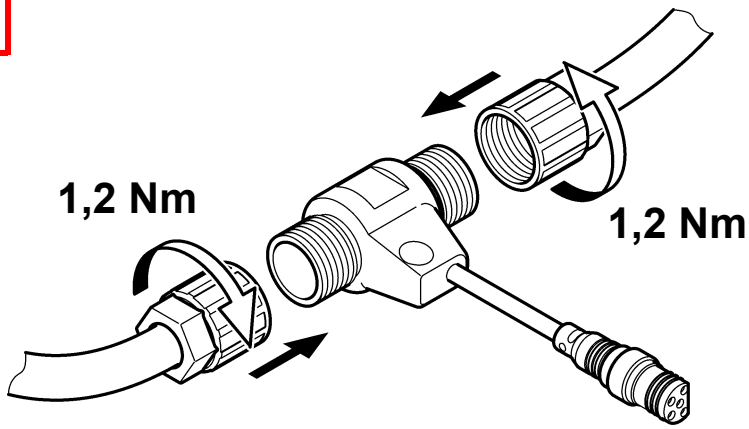

12

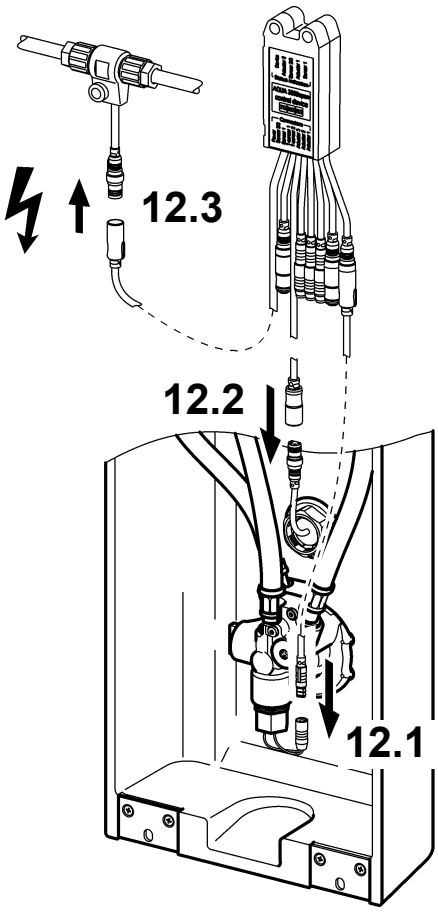

13

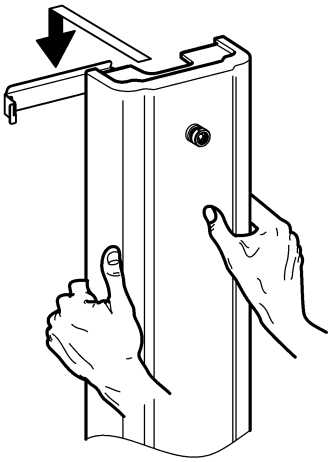

14

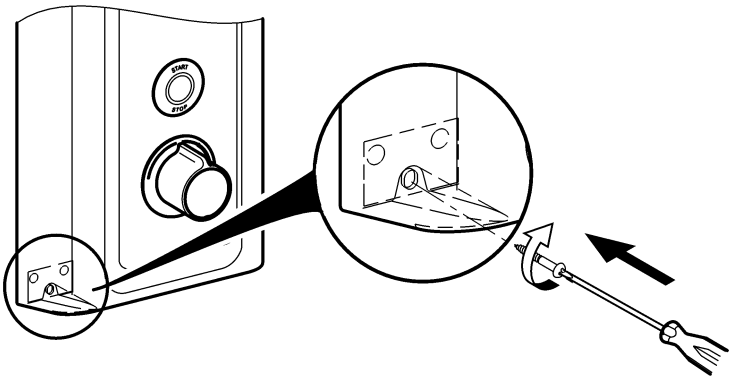

mounting-instruction_3700021439_V2.fm

15

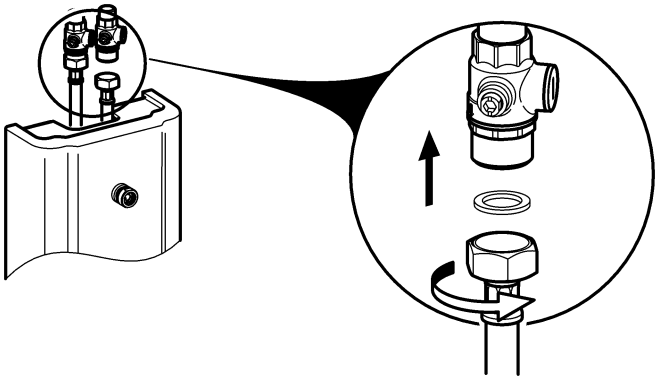

16

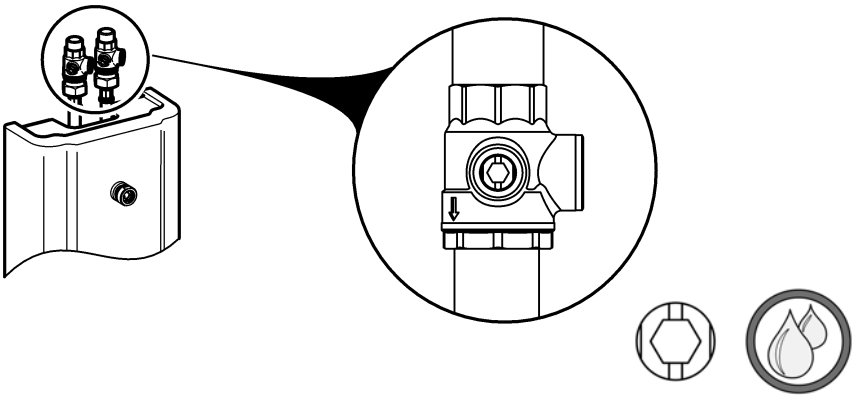

17

9.

> 43 °C

mounting-instruction_3700021439_V2.fm

2. Funktion

EN Function	NL Werking	CS Funkce
FR Fonctionnement	PL Funkcja	FI Toiminto
ES Función	SV Funktion	RU Функционирование
IT Funzionamento		

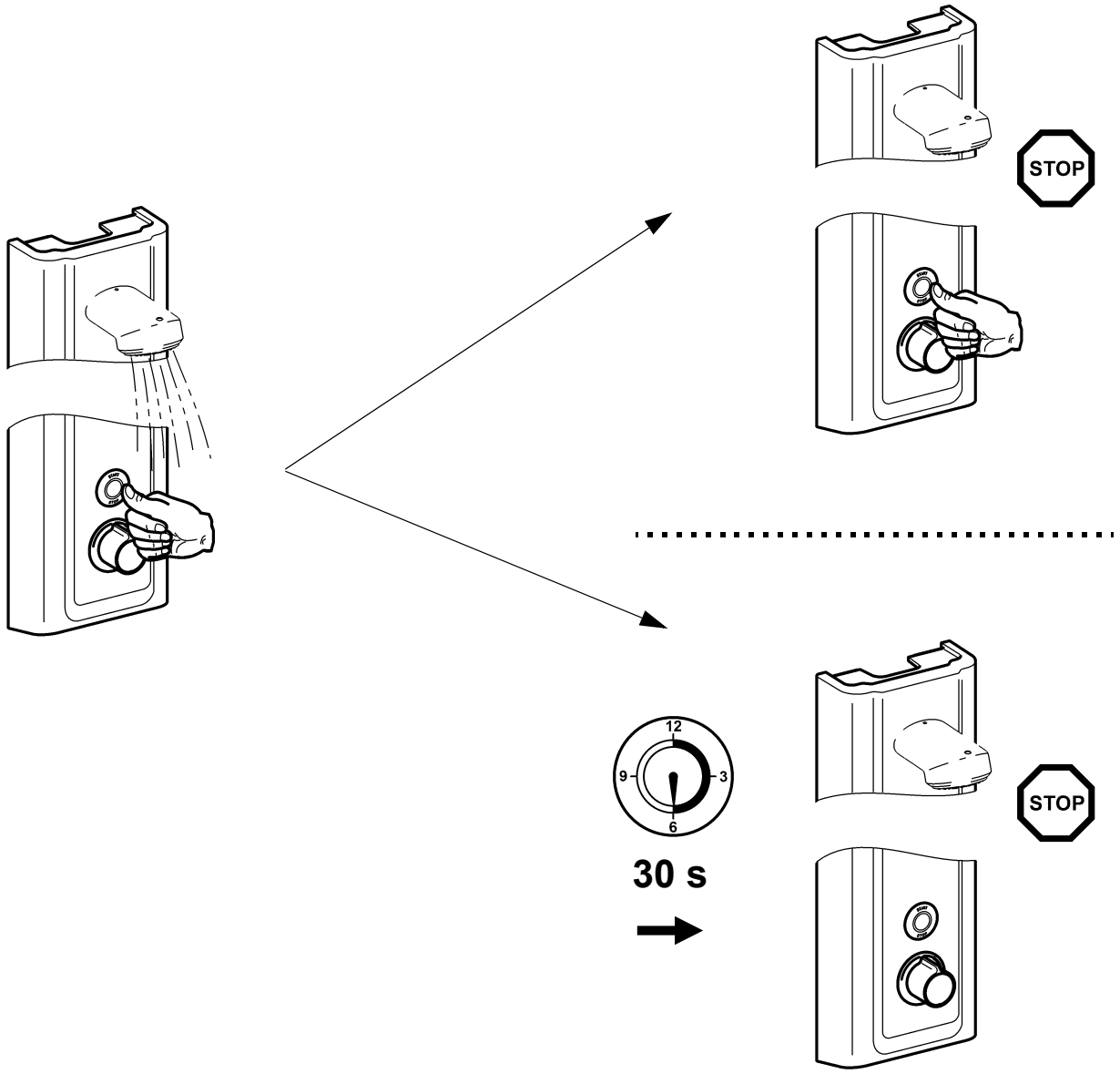

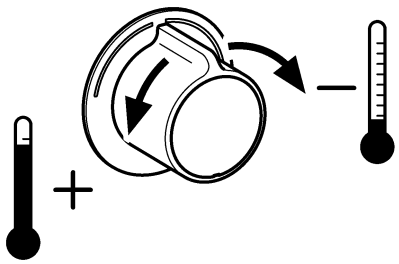

mounting-instruction_3700021439_V2.fm

3. Hygienespülung ein- / ausschalten

EN	Switching hygiene flushing on/off	NL	Hygiënische spoeling in-/uitschakelen	CS	Zapněte/vypněte hygienické propláchnutí
FR	Activer/désactiver le rinçage hygiénique	PL	Włączyć/wyłączyć spłukiwanie higieniczne	FI	Hygieniahuuhtelun päälle-/ pois päältä kytkeminen
ES	Activar/Desactivar el aclarado higiénico	SV	Koppla hygienspolningen till / från	RU	Гигиеническое промывание включить/выключить
IT	Attivare/disattivare lo sciacquo igienico				

EN
- ► Ensure open outlet.
- ► After 24h of non-use, water flows 30 s.

DE
- ► Freien Auslauf gewährleisten.
- ► Nach 24 h Nichtbenutzung fließt 30 s Wasser.

FR
- ► Garantir un écoulement libre.
- ► L'eau s'écoule pendant 30 s. après 24 h de non utilisation.

ES
- ► Garantizar una salida libre.
- ► Si no se realiza ningún uso durante 24 horas, fluye agua durante 30 segundos.

IT
- ► Garantire l'erogazione libera.
- ► Dopo 24h di inutilizzo scorre acqua per 30 s.

NL
- ► Vrije uitloop garanderen.
- ► Na 24 uur niet te zijn gebruikt stroomt er gedurende 30 s. water.

PL
- ► Zapewnić swobodny wylot.
- ► Po 24 godz. niekorzystania przez 30 s. wypływa woda.

SV
- ► Garantera fritt avlopp.
- ► Vatten flyter 30 s efter 24 timmars användningspaus.

CS
- ► Zajistěte volný odtok.
- ► Při nepoužívání 24 h nechte 30 s téct vodu.

FI
- ► Vapaan virtauksen takaaminen.
- ► Käyttämättömänä 24 h jälkeen virtaa vettä 30 s.

RU
- ► Обеспечить беспрепятственный слив
- ► После того, как устройство не используется в течение 24 ч, в течение 30 сек течёт вода.

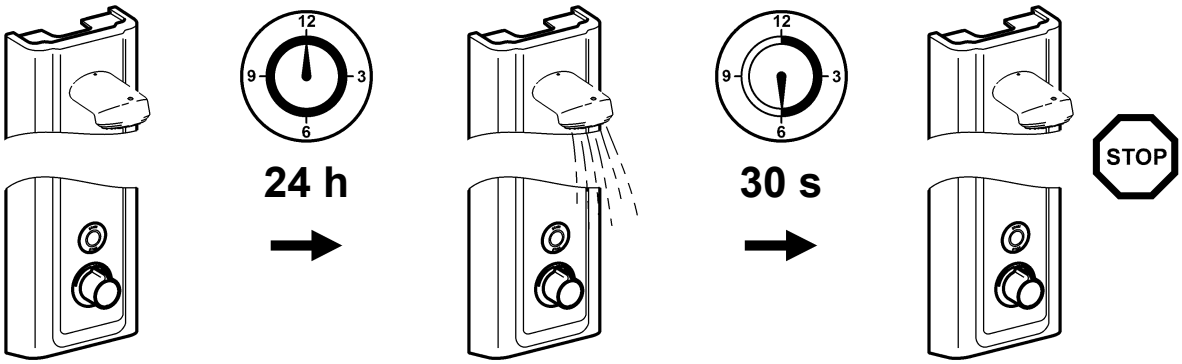

mounting-instruction_3700021439_V2.fm

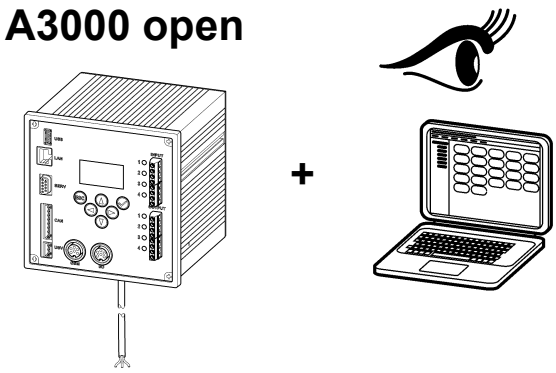

4. Thermische Desinfektion – manuell

EN Thermal disinfection	NL Thermische desinfectie	CS Tepelná dezinfekce
FR Désinfection thermique	PL Dezynfekcja termiczna	FI Terminen desinfiointi
ES Desinfección térmica	SV Termisk desinfektion	RU Термическая дезинфекция
IT Disinfezione termica		

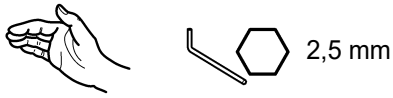

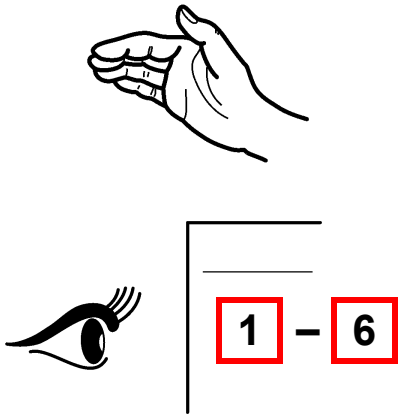

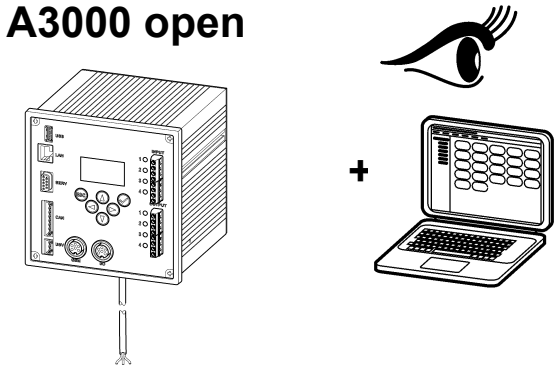

1

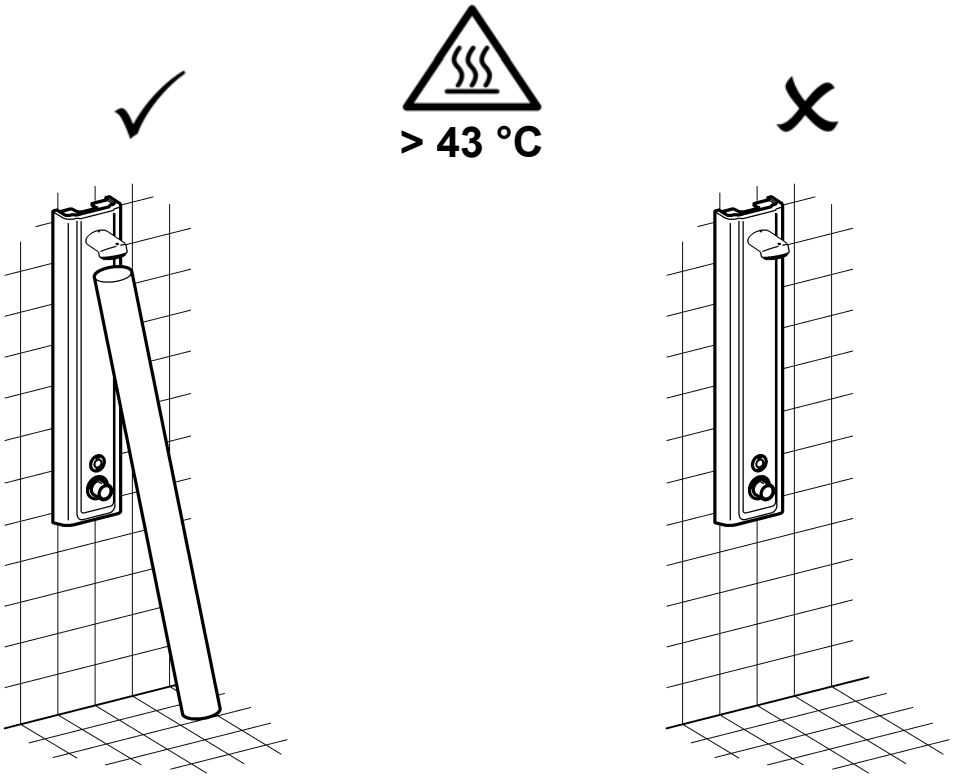

2

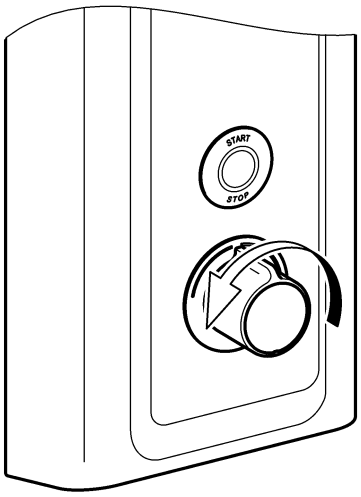

3

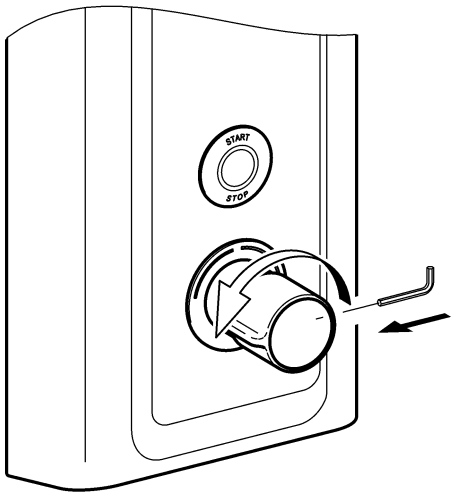

mounting-instruction_3700021439_V2.fm

4

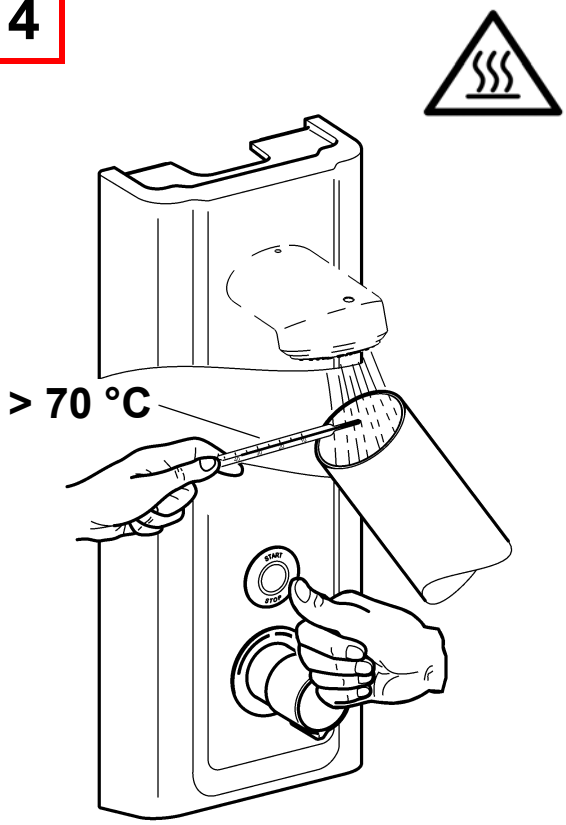

5

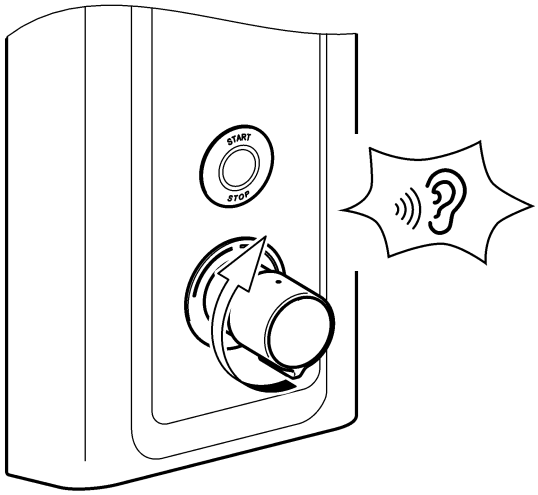

6

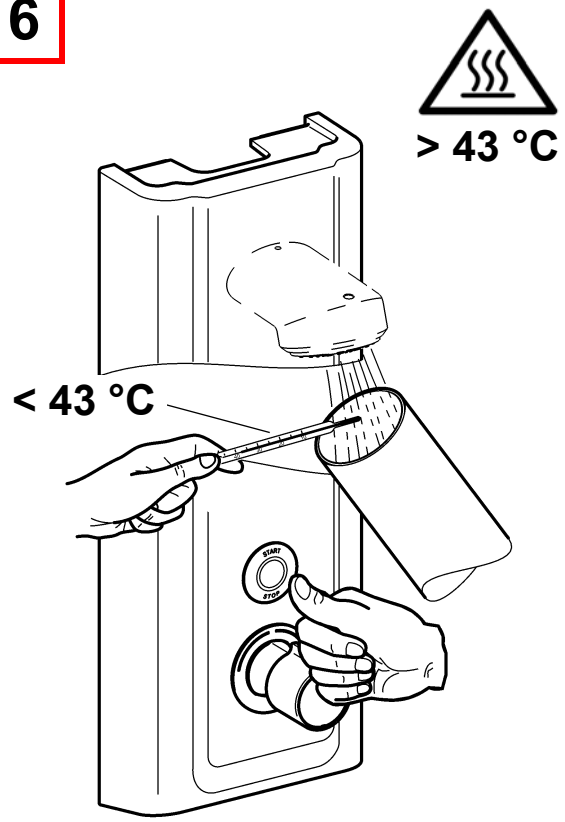

mounting-instruction_3700021439_V2.fm

5. Reinigungsabschaltung einschalten

EN	Switch on cleaning switch-off	NL	Inschakelen van de reiniging shutdown	CS	Vypínač pro čištění
FR	Activer l'arrêt de nettoyage	PL	Włączanie wyłączenia na czas czyszczenia	FI	Aktivoida pesuseisokkien
ES	Activar el apagado de limpieza	SV	Aktivera rengörings avstängning	RU	активировать чистка завершение работы
IT	Attivare dello spegnimento per pulizia				

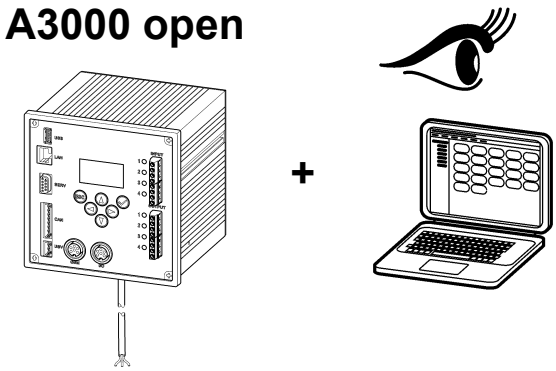

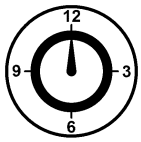

1 min

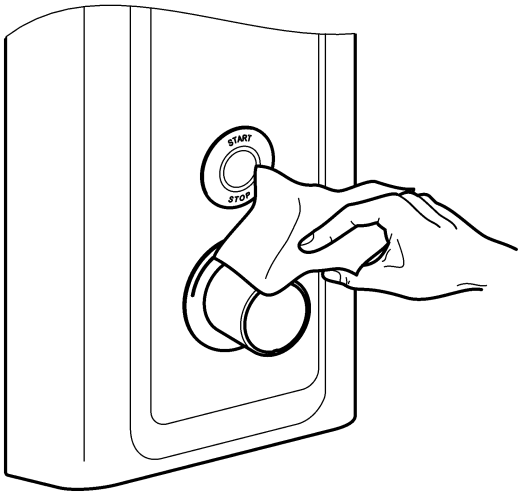

6. Fließzeit einstellen

EN Adjust flow duration	NL Stromingstijd instellen	CS Nastavit dobu průtoku
FR Régler la durée d'écoulement	PL Ustawić czas przepływu	FI Aseta virtausaika
ES Ajustar el tiempo de flujo	SV Ställa in flytförmĺgan	RU Регулировка времени истечения
IT Impostazione della durata di flusso		

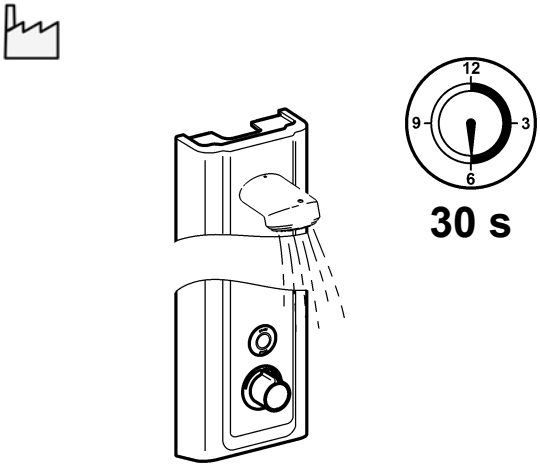

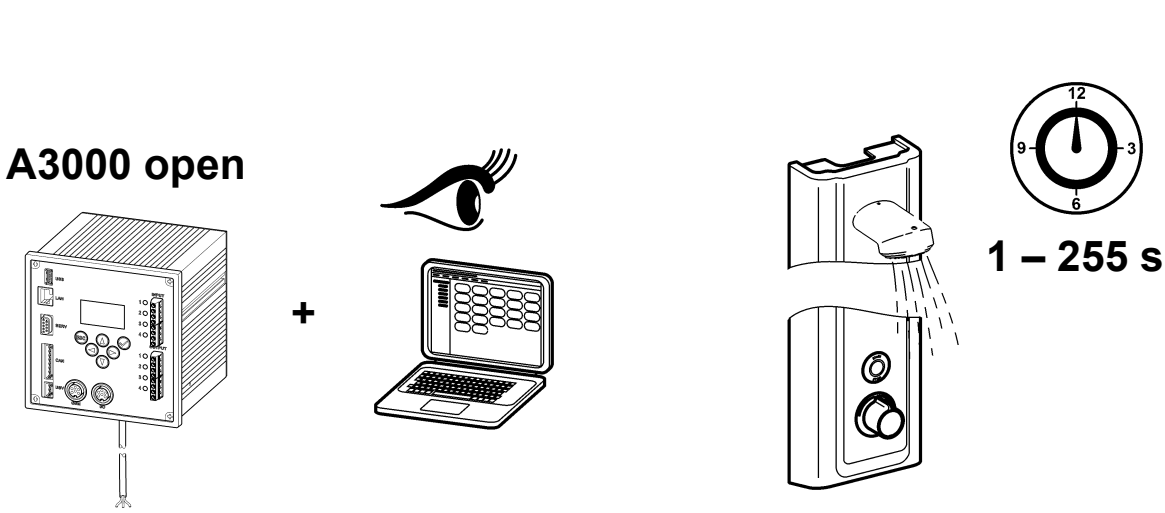

mounting-instruction_3700021439_V2.fm

7. Hygienespülung einstellen

EN Setting the hygiene flush	NL Instellen van de hygiënespoeling	CS Nastavení hygienického proplachování
FR Réglage de la rinçage d'hygiène	PL Ustawianie spłukiwania higienicznego	FI Hygieniahuuhtelun säätäminen
ES Ajuste del higiene enjuague	SV Ställa in hygienspolning	RU установив гигиена смыва
IT Impostare lo igiene risciacquo		

EN
- ► C: Interval adjustable in h
- ► D: Flow duration adjustable in s

DE
- ► C: Intervall einstellbar in h
- ► D: Fließzeit einstellbar in s

FR
- ► C: intervalle réglable en h
- ► D: durée d'écoulement réglable en s

ES
- ► C: Intervalo ajustable en horas
- ► D: Tiempo de flujo activable en seg

IT
- ► C: intervallo impostabile in h
- ► D: durata di flusso impostabile in s

NL
- ► C: Interval instelbaar in u
- ► D: Stromingstijd instelbaar in s

PL
- ► C: odstęp czasu regulowany w godzinach
- ► D: czas przepływu regulowany w sekundach

SV
- ► C: Intervall kan ställas in i timmar
- ► D: Flödestid kan ställas in i sekunder

CS
- ► C: Interval s nastavením v h
- ► D: Doba průtoku s nastavením v s

FI
- ► C: Aikaväli, asetettavissa h
- ► D: Virtausaika, asetettavissa s

RU
- ► C: интервал задается в ч
- ► D: время течения задается в сек

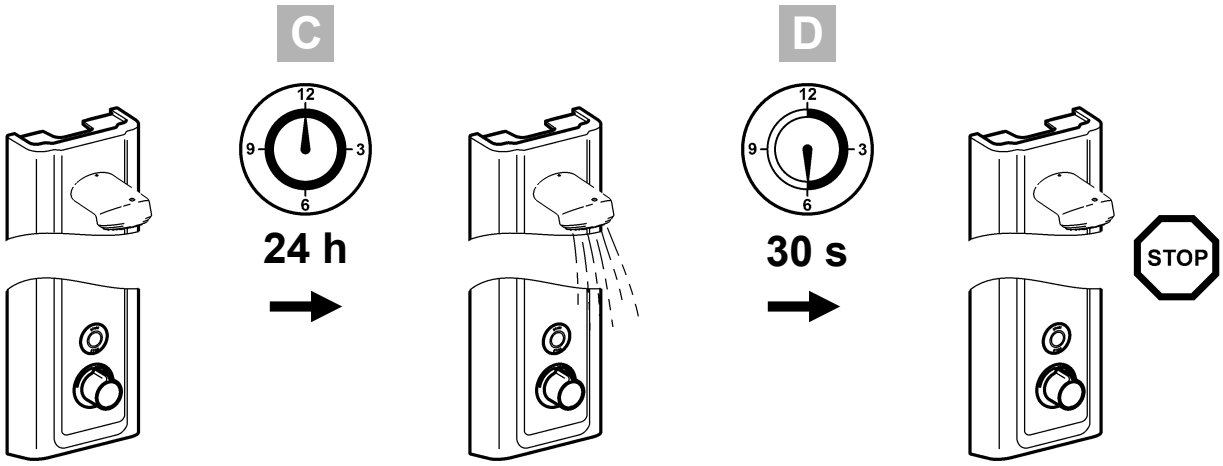

A3000 open

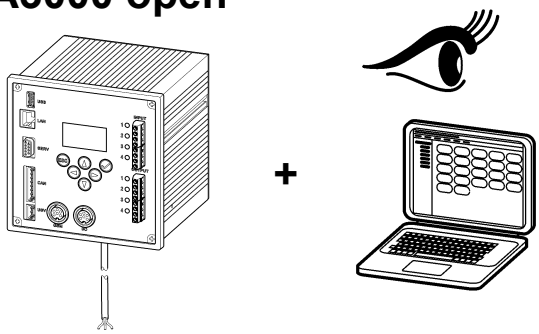

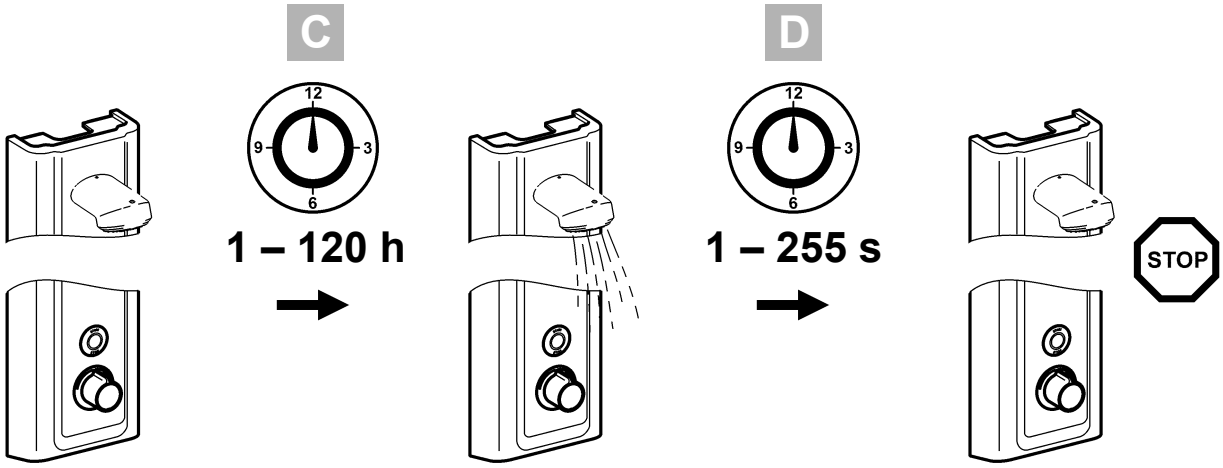

mounting-instruction_3700021439_V2.fm

8. Reinigungsabschaltung einstellen

EN Set the range	NL Actieradius instellen	CS Nastavení dosahu
FR Régler le rayon d'action	PL Ustawienie zasięgu	FI Aseta ulottuma
ES Regular el alcance	SV Ställa in räckvidden	RU установить диапазон значений
IT Impostare la portata		

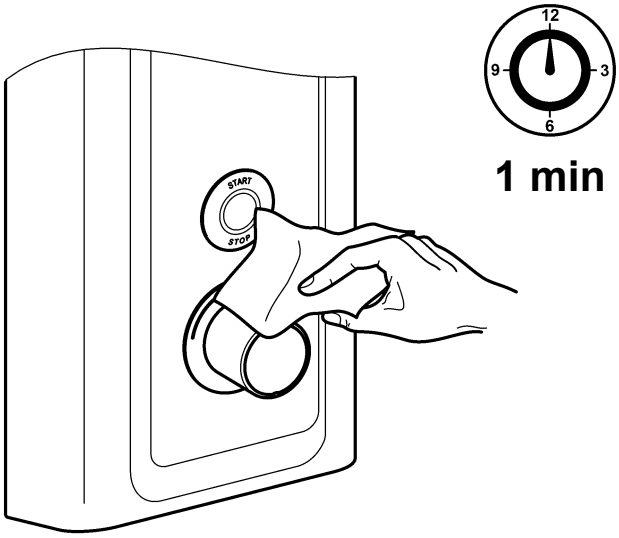

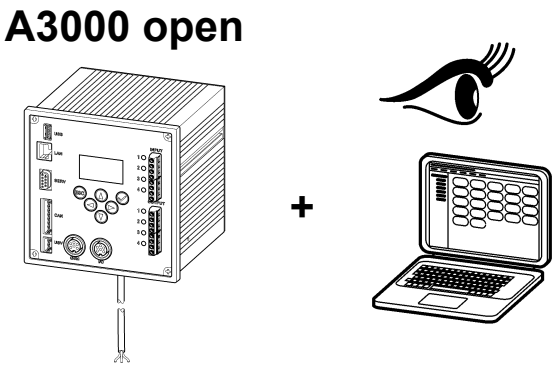

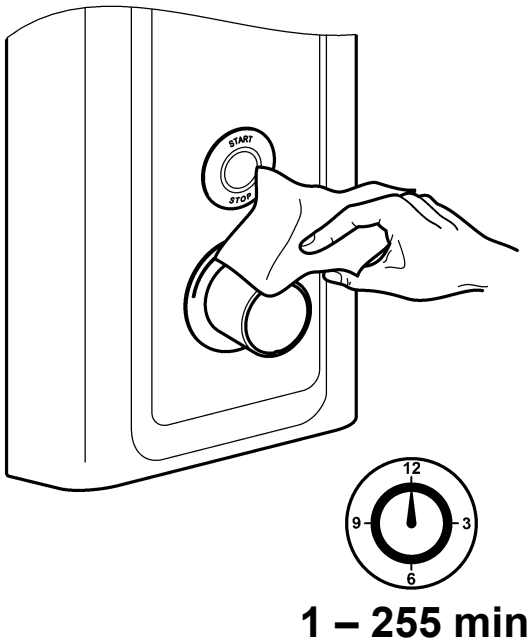

9. Verbrühungsschutz einstellen

EN Adjust scald protection	NL Bescherming tegen verbranding instellen	CS Nastavte ochranu proti opaření
FR Réglage du dispositif de protection contre les échaudures	PL Ustawianie zabezpieczenia przed poparzeniem	FI Palovammasuojan asettaminen
ES Ajustar la protección contra escaldaduras	SV Inställning av skållningsskydd	RU Настройка защиты от ошпаривания
IT Impostare la protezione antiscottatura		

EN

Warning

If the hot-water supply temperature is greater than 43 °C, set the scald-protector.
Failure to observe can cause bodily harm due to scalding.

DE

Warnung

Wenn die Temperatur der Warmwasserversorgung mehr als 43 °C beträgt, den Verbrühungsschutz einstellen.
Nichtbeachtung kann Körperverletzung durch Verbrühung bewirken.

FR

Avertissement

Si la température de l'alimentationen eau chaude dépasses 43 °C, il convient de régler le dispositif de protection contre les échaudures.
Le non-respect est susceptible de provoquer des blessures corporelles par échaudure.

ES

Aviso

Si la temperatura del suministro de agua caliente es superior a 43 °C, de ajusta la protección contra escaldaduras.
La no observación puede tener como consecuencia escaldaduras.

IT

Avvertenza

Se la temperatura dell'alimentazione acqua calda è superiore a 43 °C, impostare la protezione antiscottatura.
La non osservanza può causare ustioni.

NL

Waarschuwing

Indien de temperatuur van de watervoorziening hoger is dan 43 °C, de bescherming tegen verbranding instellen. Veronachtzaming kan letsel door verbranden veroorzaken.

PL

Ostrzeżenie

Jeśli temperatura wody w instalacji doprowadzającej przekracza 43 °C, należy ustawić zabezpieczenie przed poparzeniem.
Nieprzestrzeganie tego zalecenia może prowadzić do urazów ciała spowodowanych poparzeniem.

SV

Varning

Skållningsskyddet ska ställas in om varmvattnet blir varmare än 43 °C. Inställning av skållningsskydd.
Om detta inte efterföljs finns det risk för skållningsskador.

CS

Varování

Když teplota přiváděné teplé vody činí více než 43 °C, nastavte ochranu proti opaření.
Nerespektování může vést k poranění opařením.

FI

Varoitus

Kun lämminvesisyötön lämpötila on enemmän kuin 43 °C, aseta palovammasuoja.
Huomioon ottamatta jättäminen voi saada aikaan vartalovamman palovammasta.

RU

Предупреждение

Если температура в линии подачи горячей воды больше 43 °C, настройте защиту от ошпаривания.
Вследствие несоблюдения данного указания возможно нанесение вреда здоровью в результате ошпаривания.

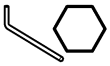

1

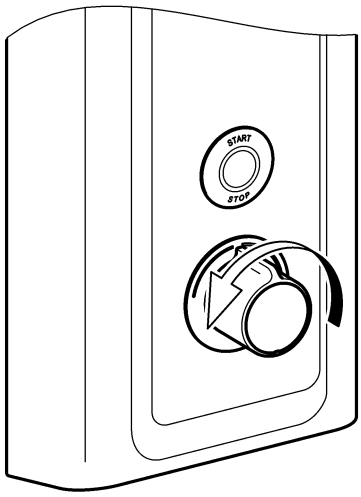

2

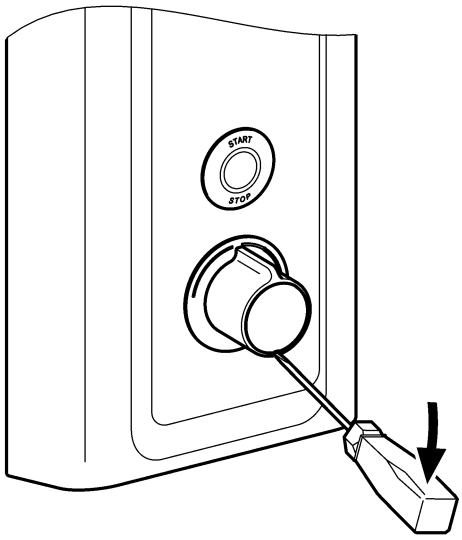

3

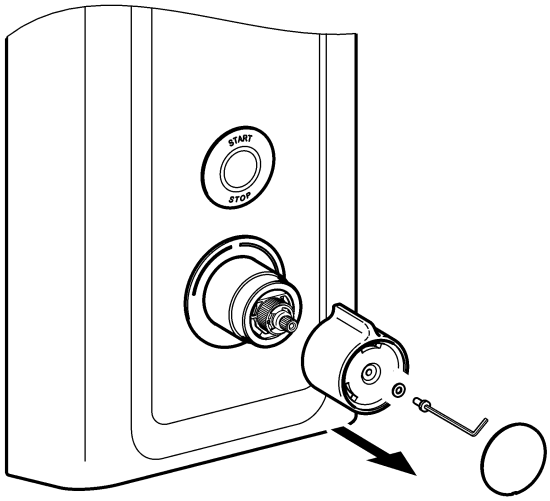

4

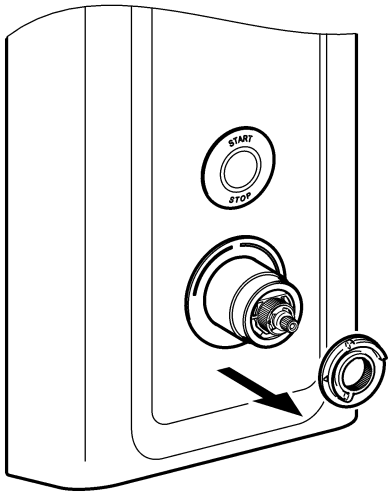

5

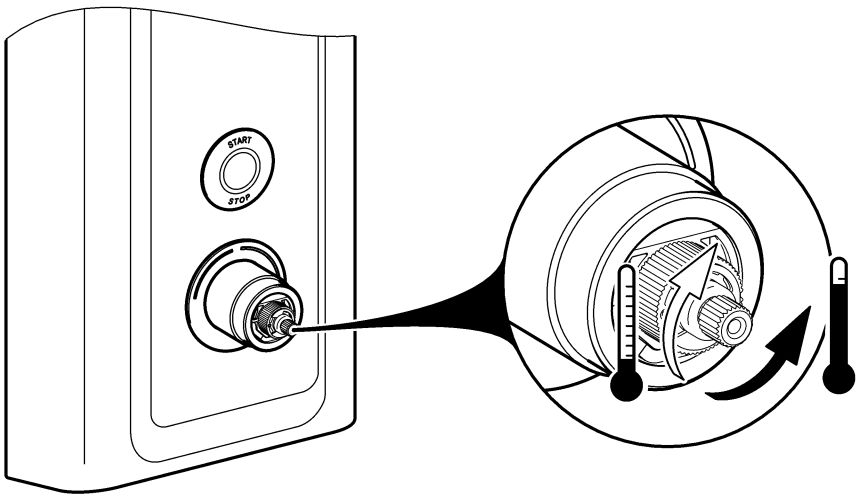

mounting-instruction_3700021439_V2.fm

6

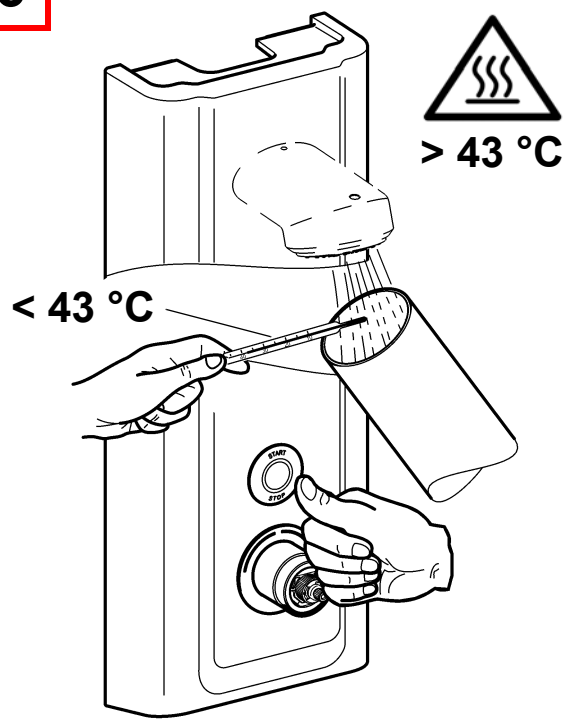

7

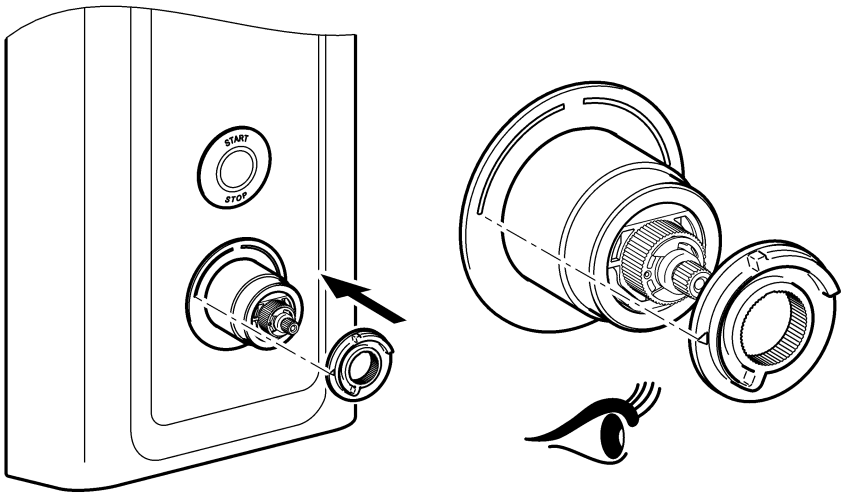

mounting-instruction_3700021439_V2.fm

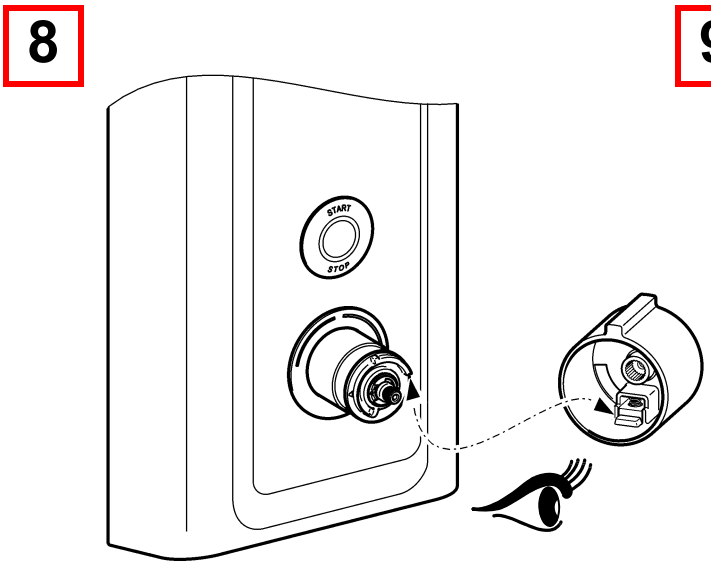

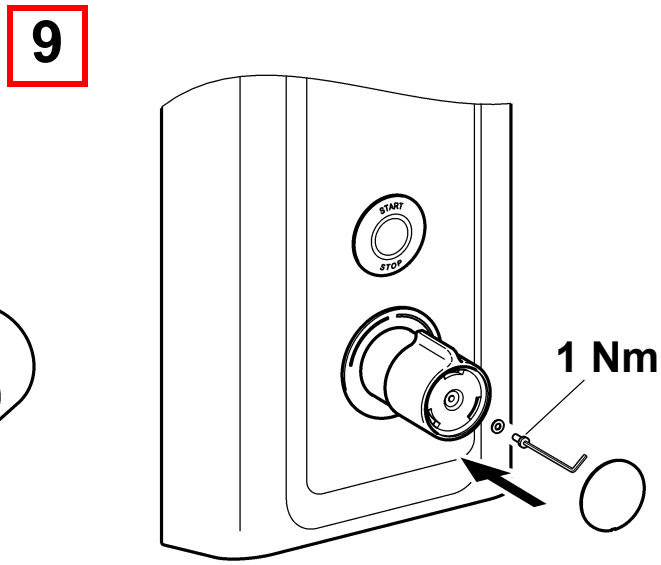

10. Thermische Desinfektion nachrüsten – elektrisch

EN	Retrofit thermal disinfection – electrical	NL	Thermische desinfectie monteren – elektrisch	CS	Dovybavení tepelné dezinfekce – elektrické
FR	Montage ultérieur de la désinfection thermique – électrique	PL	Doposażanie dezynfekcji termicznej – układy elektryczne	FI	Lämpödesinfioinnin jälkivarustelu – sähköinen
ES	Reequipamiento eléctrico de la desinfección térmica	SV	Eftermontera termisk desinfektion – elektriskt	RU	Дооснащение термической дезинфекции – электрическая часть
IT	Montaggio successivo disinfezione termica – parte elettrica				

22.

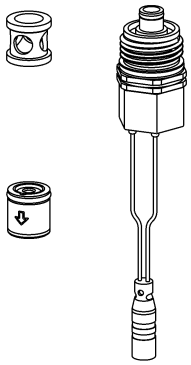

EN	Not included in scope of delivery	**DE**	nicht Lieferumfang
PL	poza zakresem dostawy	**SV**	ngår ej i leveransen
FR	non compris dans la livraison	**CS**	Není součástí dodávky
ES	no forma parte del volúmen de suministro	**FI**	ei kuulu toimitukseen
IT	Non compreso nella fornitura	**RU**	Не входит в объём поставки
NL	niet bij levering inbegrepen		

11. Wartung

EN Maintenance	NL Onderhoud	CS Varování
FR Maintenance	PL Konserwacja	FI Huolto
ES Mantenimiento	SV Underhíll	RU Техническое обслуживание
IT Manutenzione		

14.

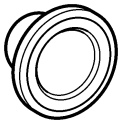

15.

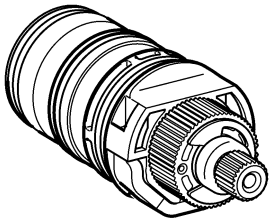

16.

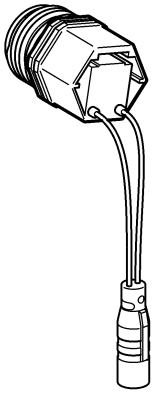

17.

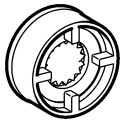

18.

19.

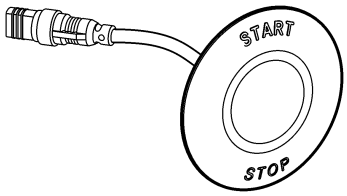

mounting-instruction_3700021439_V2.fm

12. Paneel abnehmen

EN Removing the panel	NL Paneel weghalen	CS Demontujte panel
FR Retirer le panneau	PL Zdejmowanie panelu	FI Paneelin irrottaminen
ES Retirar el panel	SV Ta bort panelen	RU Снятие панели
IT Rimozione del pannello		

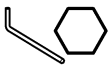

1

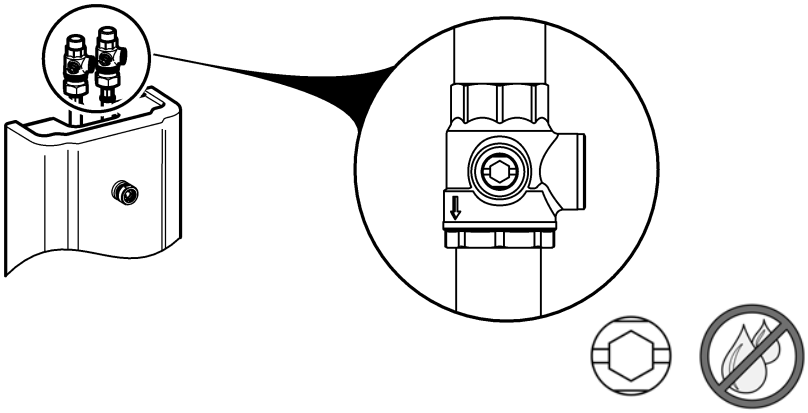

2

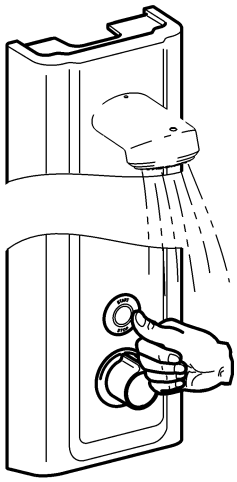

3

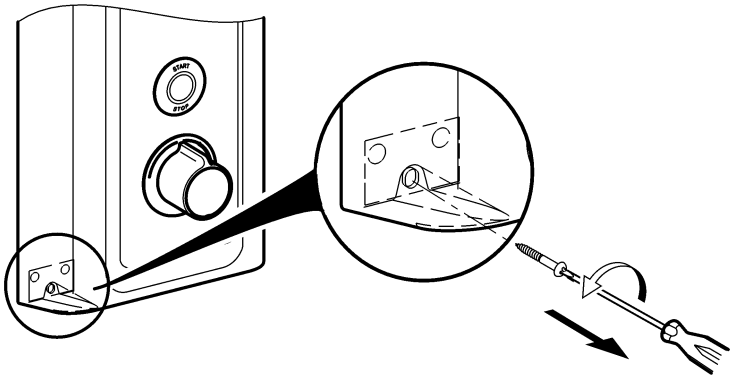

4

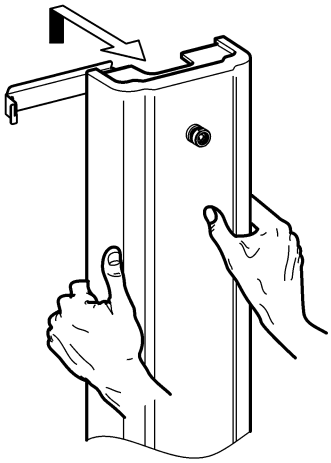

5

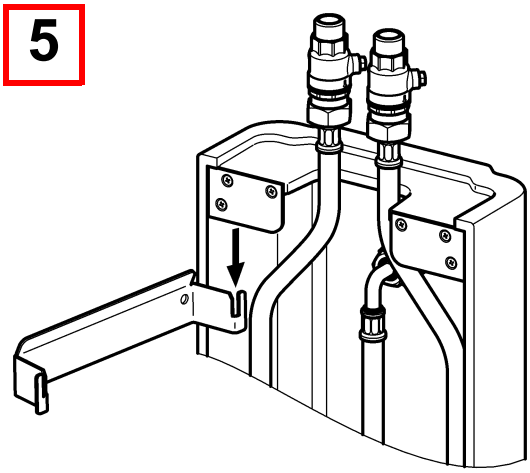

6

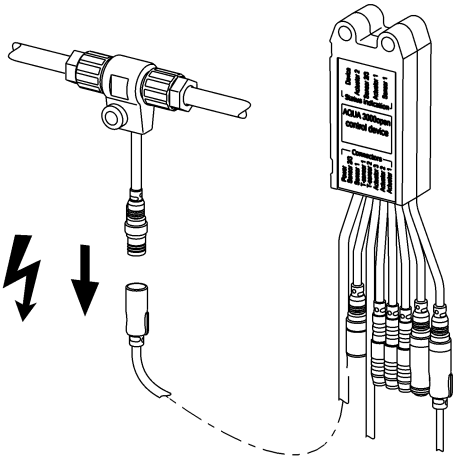

mounting-instruction_3700021439_V2.fm

13. Paneel montieren

EN Mounting the panel	NL Paneel monteren	CS Namontujte panel
FR Monter le panneau	PL Montaż panelu	FI Paneelin asentaminen
ES Montar el panel	SV Montera panelen	RU Монтаж панели
IT Montaggio del pannello		

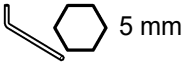

1

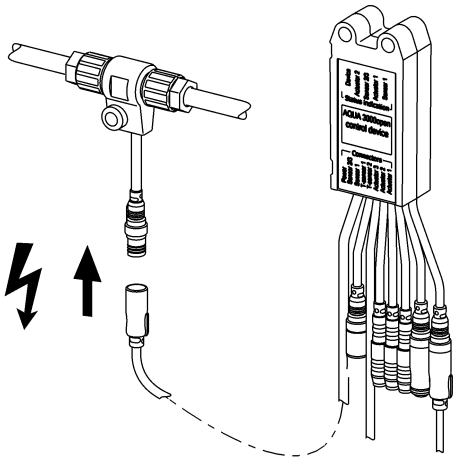

2

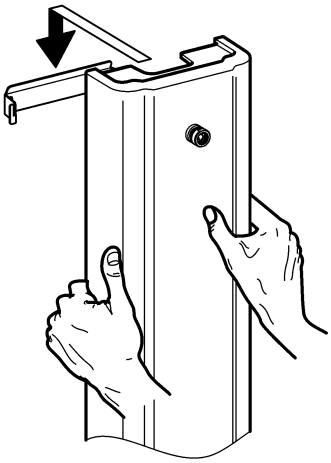

3

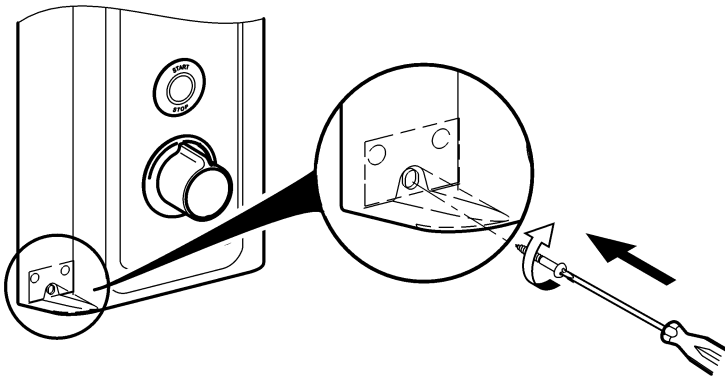

4

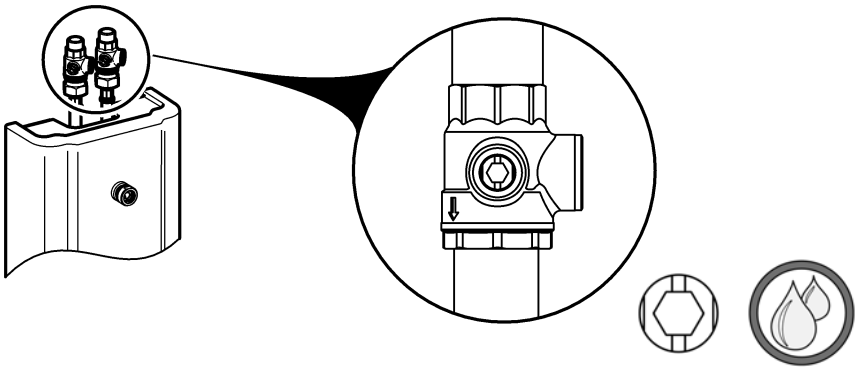

mounting-instruction_3700021439_V2.fm

14. Siebe wechseln

EN Replace the filters	NL Zeven vervangen	CS Vyměňte síto
FR Remplacement les filtres	PL Wymiana sit	FI Siivilän vaihto
ES Cambiar los tamices	SV Byt filter	RU Сменить сеточки
IT Sostituire i filtri		

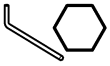

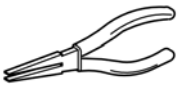

1

12.

2

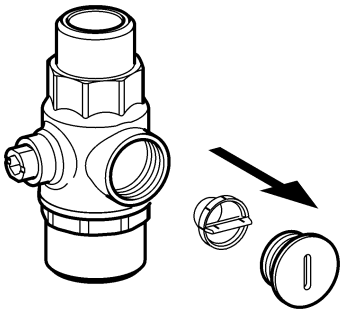

3

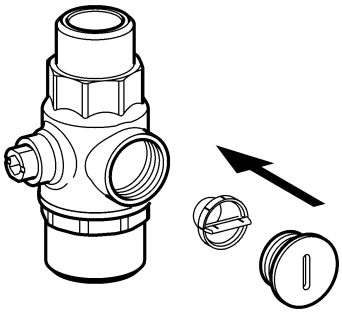

4

13.

15. Thermostatkartusche wechseln

EN	Changing the thermostat cartridge	NL	Thermostaatcartridge vervangen	CS	Výměna zásobníku termostatu
FR	Remplacement de la cartouche du thermostat	PL	Wymiana głowicy termostatycznej	FI	Termostaattipatruunan vaihtaminen
ES	Cambio del cartucho de termostato	SV	Byta termostatpatron	RU	Замена картриджа термостата
IT	Sostituzione della cartuccia termostatica				

EN

Warning

After installing the fitting or removing the thermocouple, adjust the scald protector.
Failure to observe can cause bodily harm due to scalding.

DE

Warnung

Nach Montage der Armatur oder Demontage des Thermoelementes den Verbrühungsschutz einstellen.
Nichtbeachtung kann Körperverletzung durch Verbrühung bewirken.

FR

Avertissement

Après le montage du robinet ou le démontage du thermocouple, régler la protection contre les échaudures.
Le non-respect est susceptible de provoquer des blessures corporelles par échaudure.

ES

Aviso

Tras montar la grifería o después de desmontar el termoelemento, ajustar la protección contra escaldaduras.
La no observación puede tener como consecuencia escaldaduras.

IT

Avvertenza

Al termine del montaggio della rubinetteria o dopo lo smontaggio del termoelemento, impostare la protezione antiscottatura.
La non osservanza può causare ustioni.

NL

Waarschuwing

Na de montage van de armatuur of demontage van het thermische element de bescherming tegen verbranding instellen.
Veronachtzaming kan letsel door verbranden veroorzaken.

PL

Ostrzeżenie

Po zamontowaniu baterii lub demontażu termoogniwa należy ustawić zabezpieczenie przed poparzeniem.
Nieprzestrzeganie tego zalecenia może prowadzić do urazów ciała spowodowanych poparzeniem.

SV

Varning

Ställ in skållningsskyddet efter montering av armaturen eller demontering av termoelementet.
Om detta inte efterföljs finns det risk för skållningsskador.

CS

Varování

Po montáži armatury nebo demontáži termočlánku nastavte ochranu proti opaření.
Nerespektování může vést k poranění opařením.

FI

Varoitus

Laitteiston asennuksen tai lämpöelementin purkamisen jälkeen asenna palovammasuoja.
Huomioon ottamatta jättäminen voi saada aikaan vartalovamman palovammasta.

RU

Предупреждение

После монтажа арматуры или демонтажа термоэлемента настроить защиту от ошпаривания.
Вследствие несоблюдения данного указания возможно нанесение вреда здоровью в результате ошпаривания.

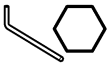

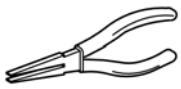

1

12.

2

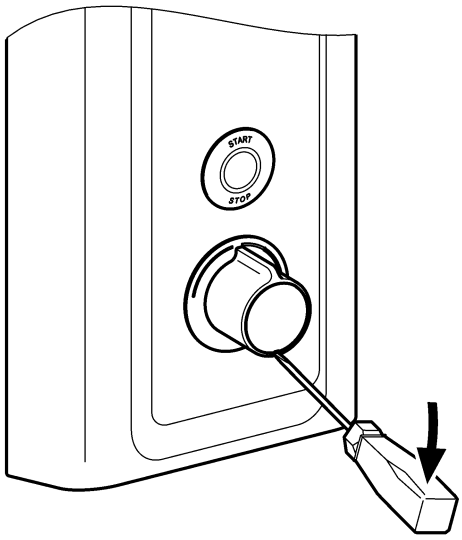

3

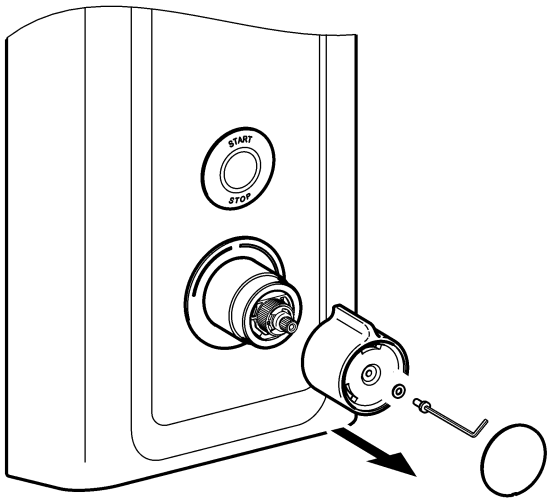

4

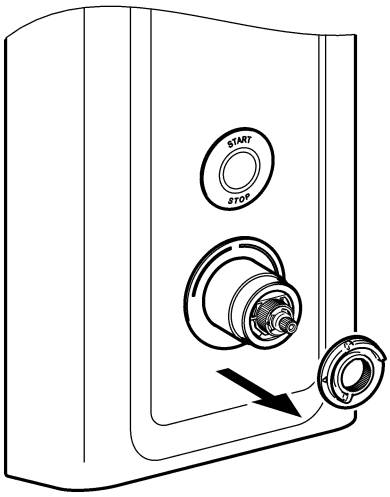

5

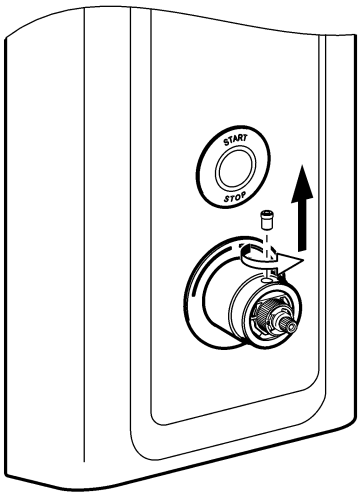

6

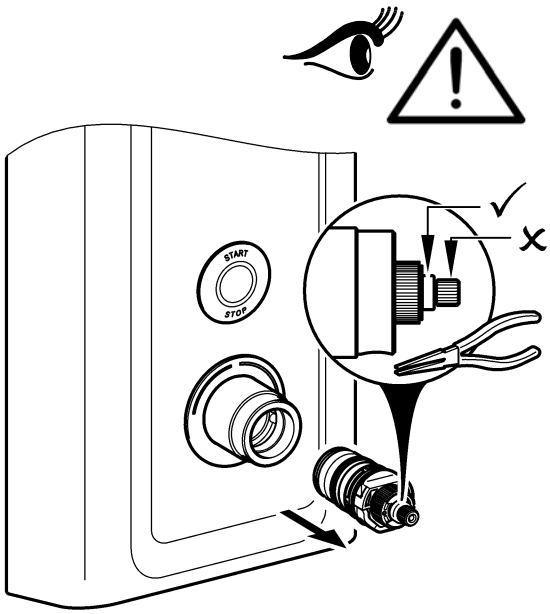

7

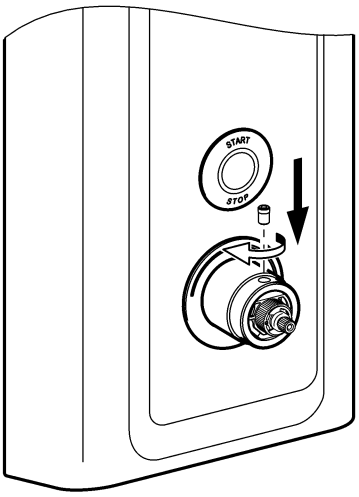

8

13.

9

9.

5 – 9

> 43 °C

mounting-instruction_3700021439_V2.fm

16. Magnetventilkartusche wechseln

EN	Replacing the solenoid valve cartridge	NL	Magneetventielpatroon verandering	CS	Výměna kartuše s magnetickým ventilem
FR	Remplacement de la cartouche d'électrovanne	PL	Wymiana wkładu zaworu elektromagnetycznego	FI	Magneettiventtiilipanoksen vaihtaminen
ES	Cambiar cartucho de la válvula electromagnética	SV	Byta magnetventilpatron	RU	Замена картриджа электромагнитного клапана
IT	Sostituzione della cartuccia della valvola elettromagnetica				

21 mm

1

12.

2

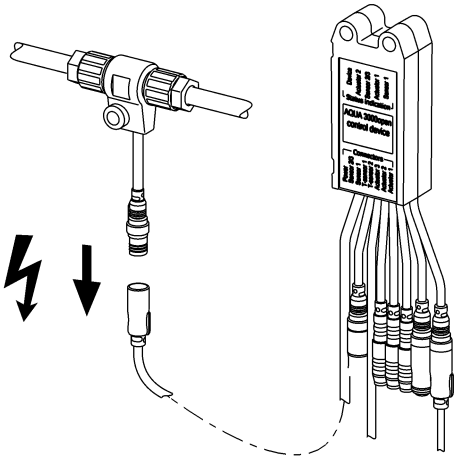

3

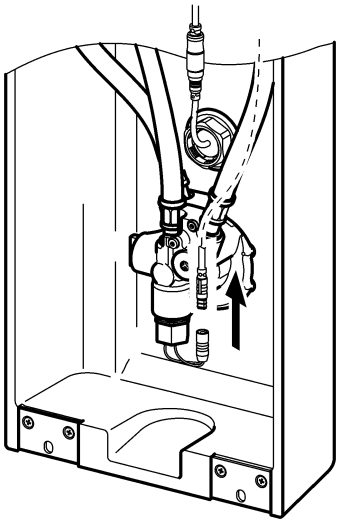

4

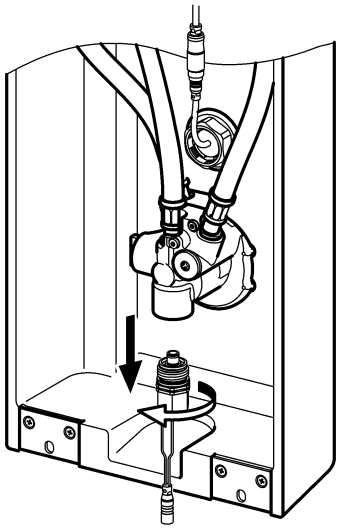

mounting-instruction_3700021439_V2.fm

3

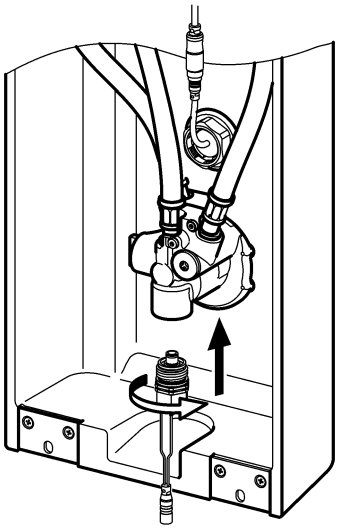

4

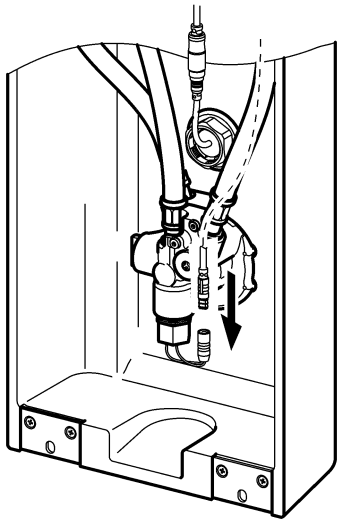

5

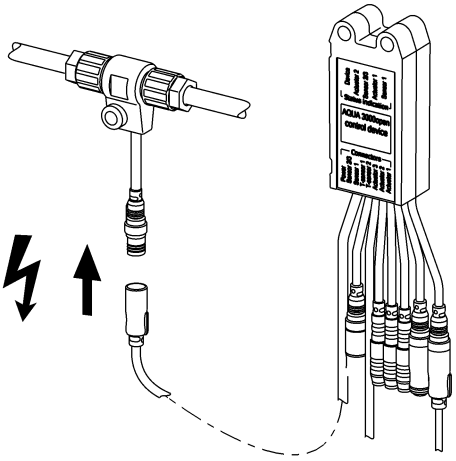

6

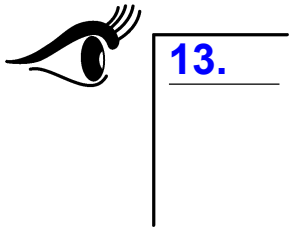

mounting-instruction_3700021439_V2.fm

17. Durchflussmengenregler wechseln

EN	Replace the flow rate regulator	NL	Debietregelaar vervangen	CS	Byt flödesregulator
FR	Remplacement du régulateur de débit	PL	Wymiana regulatora wielkości przepływu	FI	Läpivirtausmäärän säätimen vaihto
ES	Cambiar el regulador volumétrico de paso	SV	Byt flödesregulator	RU	Заменить регулятор расхода
IT	Sostituire il regolatore di portata				

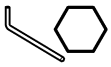

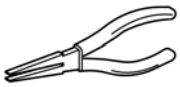

1

12.

2

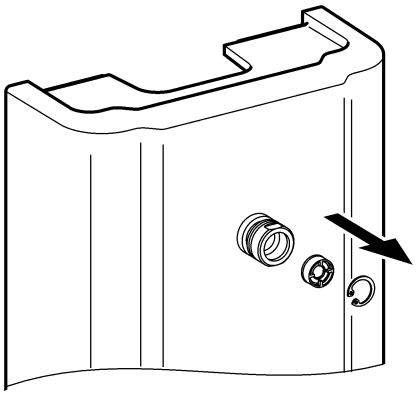

3

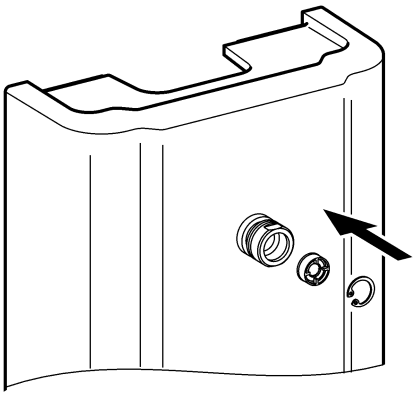

4

13.

mounting-instruction_3700021439_V2.fm

18. Rückflussverhinderer wechseln

EN	Replace the return flow inhibitor	NL	Terugstroomklep vervangen	CS	Vyměňte zábranu zpětného průtoku
FR	Remplacement du clapet de non-retour	PL	Wymiana zaworu zwrotnego	FI	Paluuvirtausestäjän vaihto
ES	Reemplazar la válvula antiretorno	SV	Byt återströmningsskydd	RU	Заменить клапан обратного течения
IT	Sostituire la valvola antiriflusso				

29 mm

1

12.

2

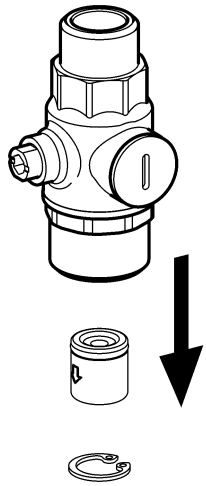

3

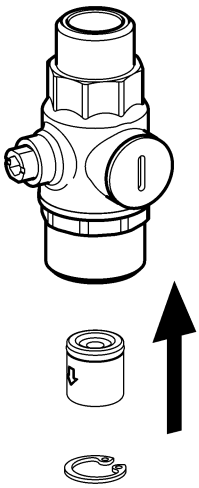

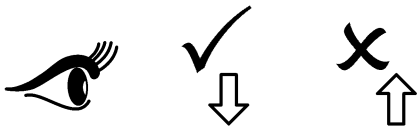

4

13.

mounting-instruction_3700021439_V2.fm

19. Sensor wechseln

EN Replace sensor	NL Sensor vervangen	CS Vyměňte snímač
FR Changer le capteur	PL Wymienić czujnik	FI Anturi vaihto
ES Cambiar el sensor	SV Byt sensor	RU Замена Датчик
IT Cambiare il sensore		

32 mm

1

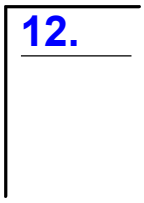

2

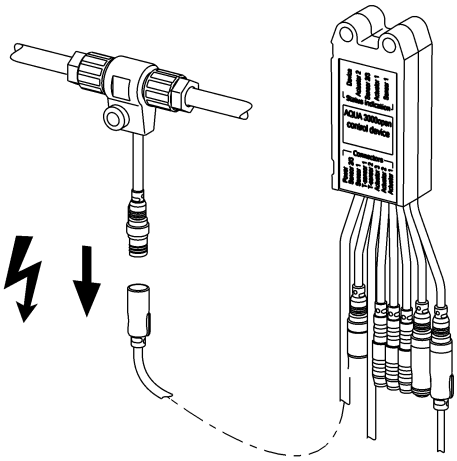

3

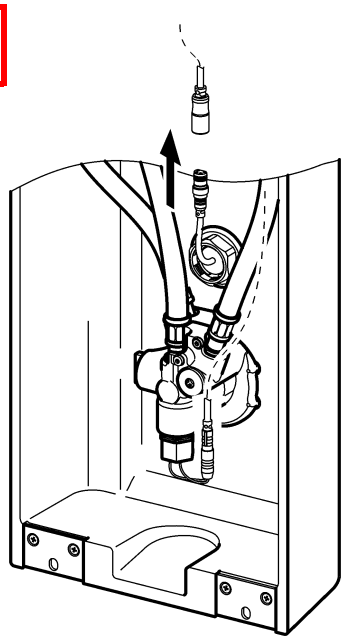

4

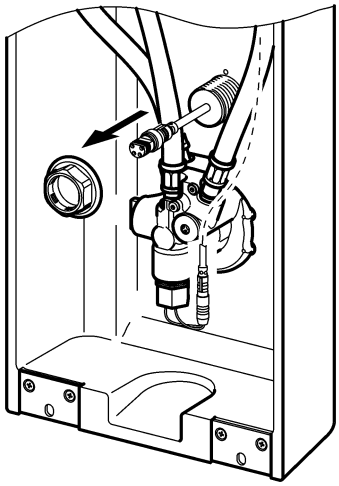

mounting-instruction_3700021439_V2.fm

5

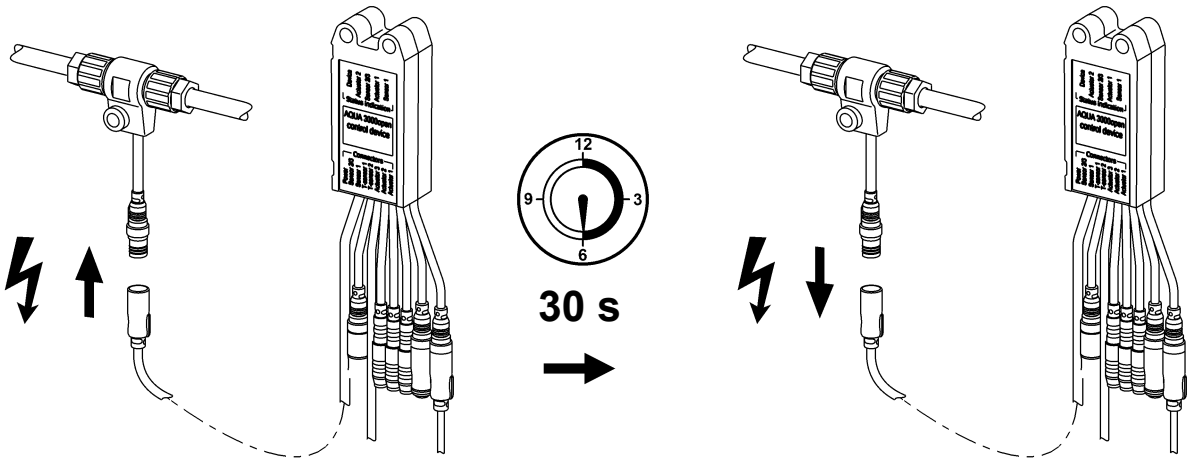

6

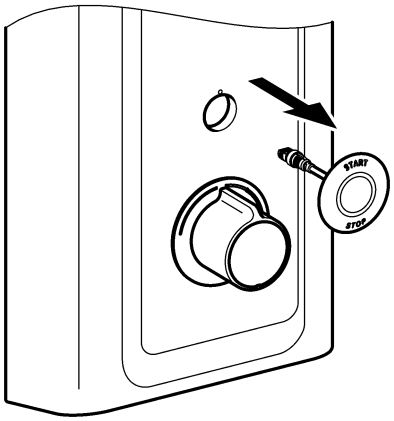

7

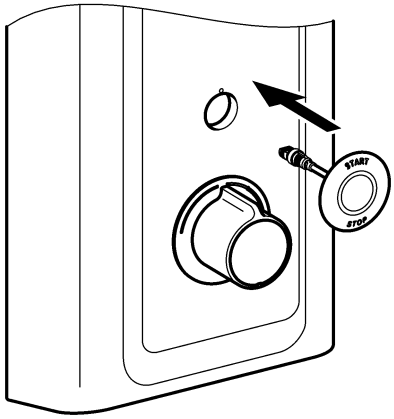

8

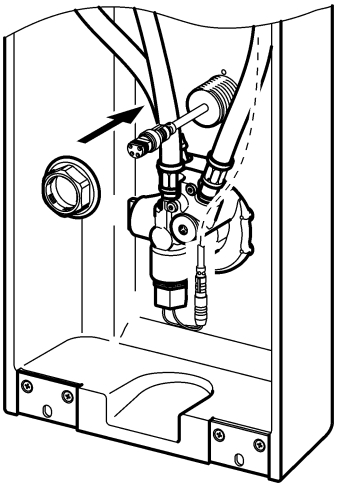

9

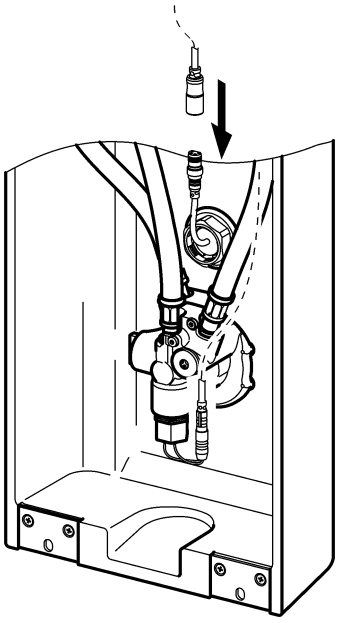

mounting-instruction_3700021439_V2.fm

10

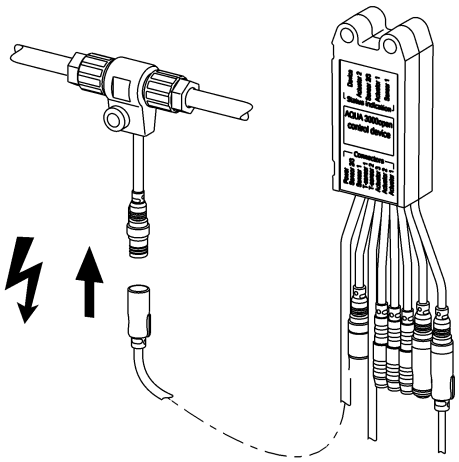

11

13.

20. Ersatzteile

EN Replacement parts	NL Reserveonderdelen	CS Náhradní díly
FR Pièces de rechange	PL Części zamienne	FI Varaosat
ES Piezas de recambio	SV Reservdelar	RU Запчасти
IT Pezzi di ricambio		

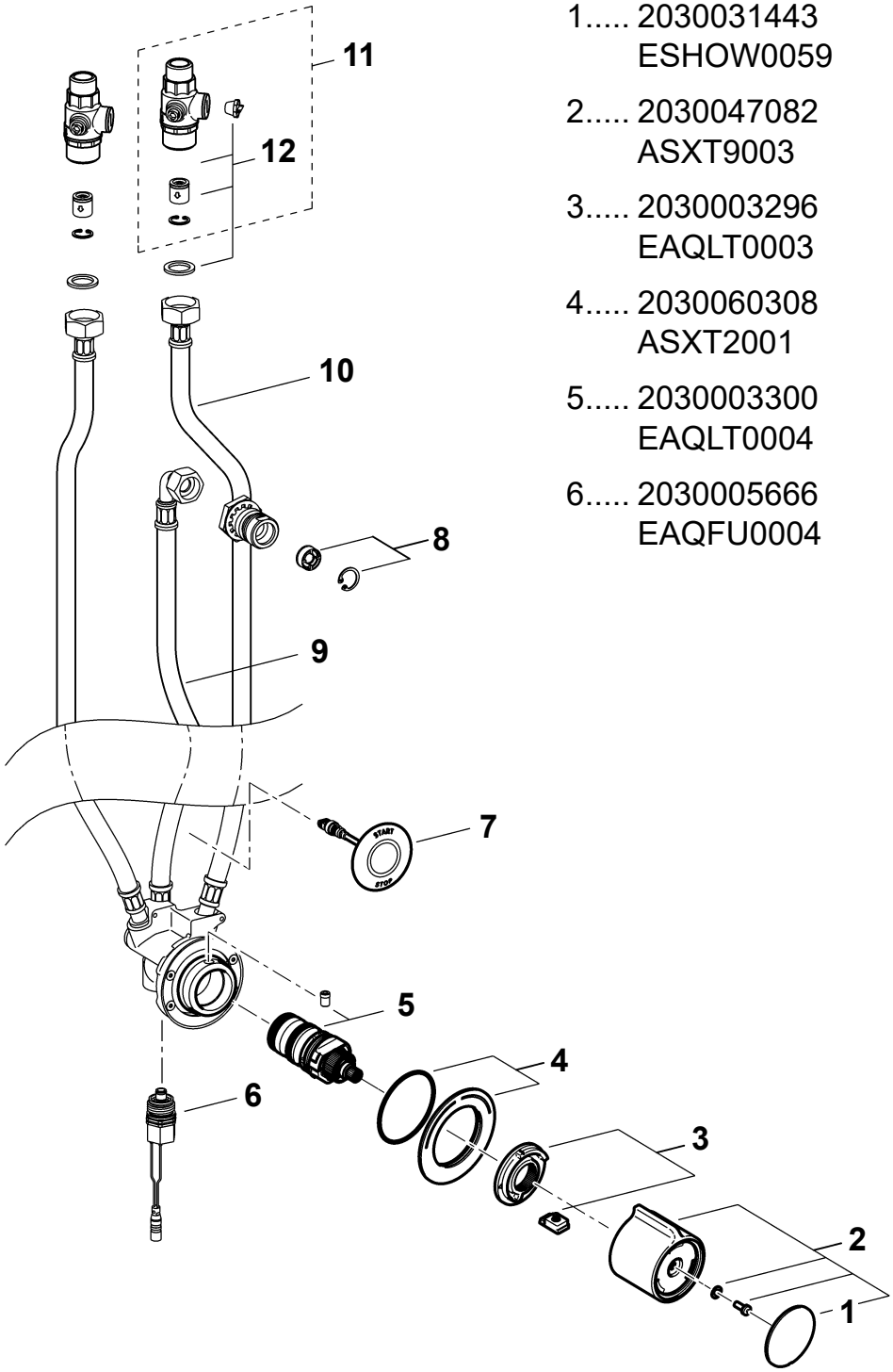

1..... 2030031443
ESHOW0059

2..... 2030047082
ASXT9003

3..... 2030003296
EAQLT0003

4..... 2030060308
ASXT2001

5..... 2030003300
EAQLT0004

6..... 2030005666
EAQFU0004

7..... 2000104441
EAT3O0001

8..... **9 l/min:**
2000104782
ESHHE0001

9..... 2030060323
ASXX2008

10... 2030060321
ASXX2007

11... 2030060314
ASXX2005

12... 2030060824 a)
ASXX2006

13... 2000104820
EA3OP0125

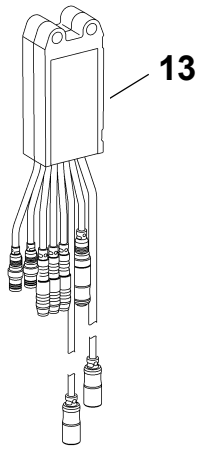

EN a) 2 pieces	**ES** a) 2 piezas	**PL** a) 2 sztuk	**FI** a) 2 kappaletta
DE a) 2 Stück	**IT** a) 2 pezzi	**SV** a) 2 styck	**RU** a) 2 штук
FR a) 2 pièces	**NL** a) 2 stuk	**CS** a) 2 kusů	

mounting-instruction_3700021439_V2.fm

21. Zubehör I

EN Accessories I	NL Toebehoren I	CS Příslušenství I
FR Accessoire I	PL Akcesoria I	FI Lisävarusteet I
ES Accesorios I	SV Tillbehör I	RU принадлежности I
IT Accessori I		

1

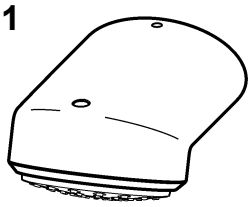

2

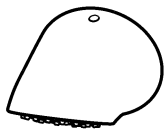

3

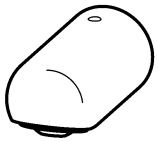

4

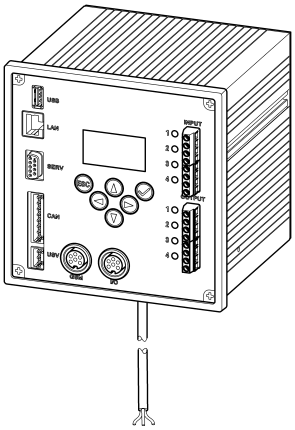

5

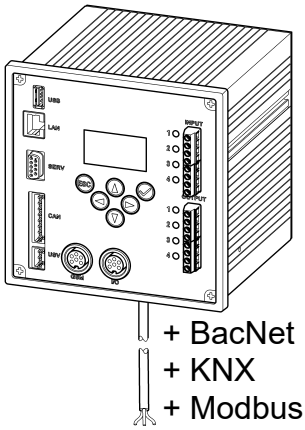

6

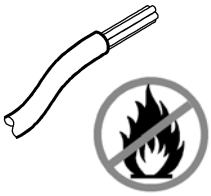

7

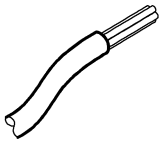

8

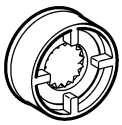

9

1 2030054254
SHAC0011

2 .... **19°**
2030054255
SHAS0011

3 2030054793
SHMU0011

4 2000108123
ZA3OP0011

5 2030016282
ZA3OP0022

6 **.... 100 m:**
2000104272
ZAQUA011
25 m:
2000104274
ZAQUA012

7 **.... 100 m:**
2000100801
ZAQUA077
25 m:
2000100852
ZAQUA078

8 .... **6 l/min:**
2030027586
ESHHE0004
12 l/min:
2000104783
ESHHE0002

9 2030047203
ACXX9003

22. Zubehör II

EN Accessories II	NL Toebehoren II	CS Příslušenství II
FR Accessoire II	PL Akcesoria II	FI Lisävarusteet II
ES Accesorios II	SV Tillbehör II	RU принадлежности II
IT Accessori II		

10

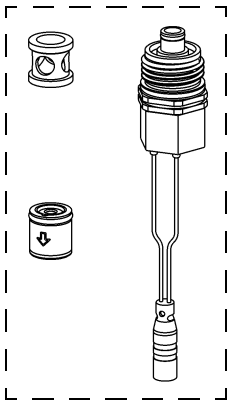

11

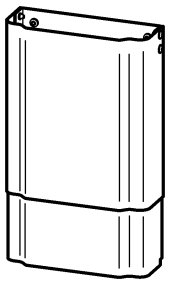

10 .. 2030063990
ACXT2003

11... **110-170 mm:**
2030057071
ACXX2016
160-250 mm:
2030057072
ACXX2017
240-410 mm:
2030057073
ACXX2018
400-660 mm:
2030057075
ACXX2019
650-960 mm:
2030057076
ACXX2020

Notizen

EN Notes	NL Notities	CS Poznámky
FR Notes	PL Uwagi	FI Muistiinpanot
ES Notas	SV Notiser	RU Примечания
IT Annotazioni		

Australia
PR Kitchen and
Water Systems Pty Ltd
Dandenong South VIC 3175
Phone +61 3 9700 9100

Austria
KWC Austria GmbH
6971 Hard, Austria
Phone +43 5574 6735 0

Belgium, Netherlands & Luxembourg
KWC Aquarotter GmbH
9320 Aalst; Belgium
Phone NL +31 (0) 492 728 224
BE/LU +32 (0) 53 60 31 50

Czech Republic
KWC Aquarotter GmbH
14974 Ludwigsfelde, Germany
Phone +49 3378 818 309

Germany
KWC Aquarotter GmbH
14974 Ludwigsfelde
Phone +49 3378 818 0

Italy
KWC Austria GmbH
6971 Hard, Austria
Numero Verde +39 800 789 233

Middle East
KWC ME LLC Ras Al Khaimah,
United Arab Emirates
Phone +971 7 2034 700

Poland
KWC Aquarotter GmbH
14974 Ludwigsfelde, Germany
Phone +48 58 35 19 700

Spain
KWC Austria GmbH
6971 Hard, Austria
Phone +43 5574 6735 211

Switzerland & Liechtenstein
KWC Group Management AG
5726 Unterkulm, Switzerland
Phone +41 62 768 69 00

Turkey
KWC ME LLC Ras Al Khaimah,
United Arab Emirates
Phone +971 7 2034 700

United Kingdom
KWC DVS Ltd - Northern Office
Barlborough S43 4PZ
Phone +44 1246 450 255

KWC DVS Ltd - Southern Office
Paignton TQ4 7TW
Phone +44 1803 529 021

EAST EUROPE
Bosnia Herzegovina
Bulgaria | Croatia
Hungary | Latvia
Lithuania | Romania
Russia | Serbia | Slovakia
Slovenia | Ukraine

KWC Aquarotter GmbH
14974 Ludwigsfelde, Germany
Phone +49 3378 818 261

SCANDINAVIA & ESTONIA
Finland | Sweden | Norway
Denmark | Estonia

KWC Northern Europe Oy
6850 Naarajärvi, Finland
Phone +358 15 34 111

OTHER COUNTRIES
KWC Austria GmbH
6971 Hard, Austria
Phone +43 5574 6735 0

© KWC Group Management AG, Switzerland / 13.02.25 / 3700021439