F5

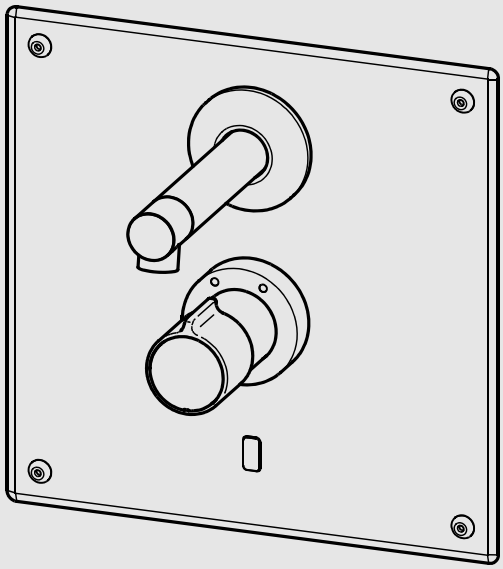

F5ET1024
2030058159

DE	**Montage- und Betriebsanleitung**	**Elektronik-Thermostatbatterie**
EN	**Installation and operating instructions**	**Electronic thermostatic mixer**
FR	**Notice de montage et de mise en service**	**Mitigeur thermostatique électronique**
ES	**Instrucciones de montaje y servicio**	**Batería de termostato con sistema electrónico**
IT	**Istruzioni per il montaggio e l'uso**	**Miscelatore termostatico-elettronico**
NL	**Montage- en bedrijfsinstructies**	**Elektronische thermostaatmeng-kraan**
PL	**Instrukcja montażu i obsługi**	**Elektroniczna bateria termostat**
SV	**Monterings- och driftinstruktion**	
CS	**Návod pro montáž a provoz**	
FI	**Asennus- ja käyttöohje**	**Elektroninen termostaattihana**
RU	**Инструкция по монтажу и вводу в эксплуатацию**	

mounting-instruction_2030058199_V5.fm / 20.04.23

KWC

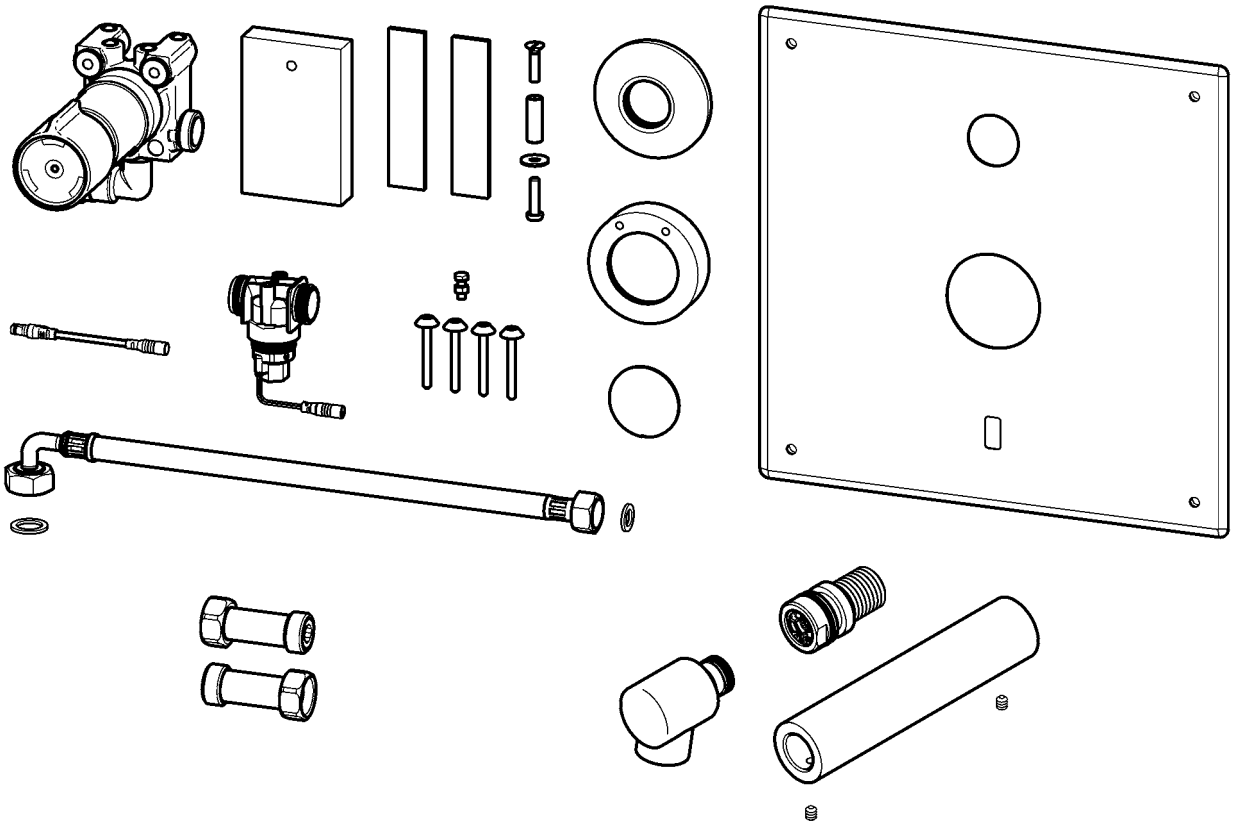

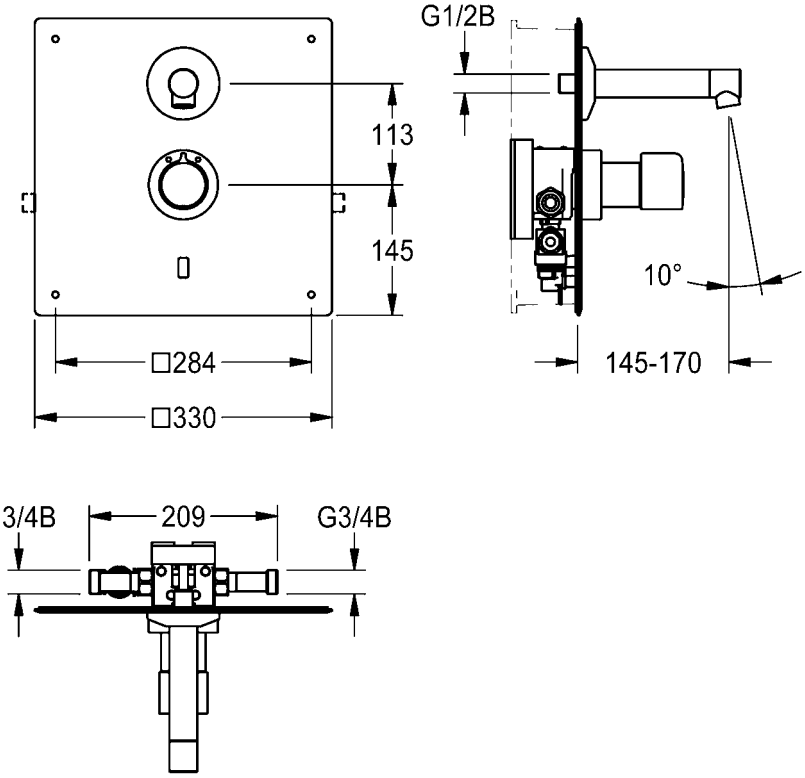

mounting-instruction_2030058199_V5.fm

EN Installation and operating instructions

Important notes

- ► All work must be carried out in a de-energised state.
- ► Before installing flush piping system!
- ► Set the scald protection after assembly has been completed.
- ► The fitting must be operated only with original mesh filters and return flow inhibitors!
- ► The fitting must be checked and maintained at regular intervals depending on the water quality and in accordance with the local conditions, and rules and regulations applicable at the site.

Technical data

- ► Minimum flow pressure 1.0 bar
- ► Maximum operating pressure 10 bar
- ► Recommended flow pressure 1-5 bar
- ► Volume flow at 3 bar flow pressure 6 l/min
- ► Volume flow bypass at 3 bar 3 l/min
- ► Thermostatic scald-protection in compliance with DIN EN 1111.
- ► maximum operating temperature
  - continuous operation 70 °C
  - short-term (<10 min) 80 °C
- ► Supply voltage 6 - 24 V DC
- ► Power consumption 1,5 W
- ► Type of protection IP 59k (in assembled condition)

DE Montage- und Betriebsanleitung

Wichtige Hinweise

- ► Alle Arbeiten im spannungsfreien Zustand durchführen.
- ► Vor Installation Rohrleitungen spülen!
- ► Nach erfolgter Montage den Verbrühungsschutz einstellen.
- ► Armatur nur mit original Sieben und Rückflussverhinderern betreiben!
- ► In Abhängigkeit von der Wasserqualität, den örtlichen Gegebenheiten und den vor Ort geltenden Bestimmungen die Armatur in regelmäßigen Abständen prüfen und warten.

Technische Daten

- ► Mindestfließdruck 1,0 bar
- ► Maximaler Betriebsdruck 10 bar
- ► Empfohlener Fließdruck 1-5 bar
- ► Volumenstrom bei 3 bar Fließdruck 6 l/min
- ► Volumenstrom Bypass bei 3 bar 3 l/min
- ► Thermostatischer Verbrühungsschutz laut DIN EN 1111.
- ► maximale Betriebstemperatur
  - Dauerbetrieb 70 °C
  - Kurzzeit (<10 min) 80 °C
- ► Anschlussspannung 6 - 24 V DC
- ► Leistungsaufnahme 1,5 W
- ► Schutzart IP 59k (im zusammengebauten Zustand)

PL Instrukcja montażu i obsługi

Ważne wskazówki

► Wszystkie prace przeprowadzać po odłączeniu zasilania elektrycznego.
► Przed instalacją przepłukać rury!
► Po przeprowadzeniu montażu ustawić zabezpieczenie przed poparzeniem!
► Armatury należy używać wyłącznie z oryginalnymi sitkami i zaworami zwrotnymi!
► Armaturę należy poddawać regularnej kontroli i konserwacji w zależności od jakości wody, warunków lokalnych i obowiązujących przepisów.

Dane techniczne

► Minimalne ciśnienie przepływu 1,0 bar
► Maksymalne ciśnienie robocze 10 barów
► Zalecane ciśnienie przepływu 1-5 barów
► Objętościowe natężenie przepływu przy ciśnieniu 3 barów 6 l/min
► Objętościowe bypass przepływu przy 3 barów 3 l/min
► Termostatyczne zabezpieczenie przed poparzeniem zgodnie z DIN EN 1111.
► Maksymalna temperatura eksploatacji
- Praca stała 70 °C
- Czas krótki (<10 min) 80 °C
► Napięcie przyłączeniowe 6 - 24 V DC
► Pobór mocy 1,5 W
► Rodzaj ochrony IP 59k (w zmontowanym stanie)

SV Monterings- och driftinstruktion

Viktiga informationer

► Genomför alla arbeten i spänningslöst tillstånd.
► Spola igenom rörledningarna före installation!
► Ställ in skållningsskyddet efter installationen!
► Använd armaturen endast med originalsilar och originalåterflödesförhindrare!
► Kontrollera och serva armaturen med intervaller som bestäms av vattenkvaliteten samt de lokala förhållandena och de bestämmelser som gäller där.

Tekniska data

► Minsta hydrauliska tryck 1,0 bar
► Maximalt drifttryck 10 bar
► Rekommenderat hydrauliskt tryck 1-5 bar
► Volymstrom vid 3 bar hydrauliskt tryck 6 l/min
► Volymstrom Bypass vid 3 bar 3 l/min
► Termostatiskt skållningsskydd enligt DIN EN 1111.
► Maximal driftstemperatur
- Kontinuerlig drift 70 °C
- Kort tid (< 10 min) 80 °C
► Anslutningsspänning 6 - 24 V DC
► Effektbehov 1,5 W
► Skyddsklass IP 59k (i hopsatt tillstånd)

FR Notice de montage et de mise en service

Remarques importantes

► Effectuez tous les travaux quand le dispositif est hors tension.

► Rincer les conduites avant d'installer !

► Régler le dispositif de protection contre les brûlures après le montage!

► Ne faire fonctionner la robinetterie qu'avec les filtres et clapets de non retour d'origine !

► En fonction de la qualité de l'eau, ainsi que des conditions et des dispositions locales, il convient de contrôler et d'entretenir la robinetterie à intervalles réguliers.

Données techniques

► Pression dynamique minimale 1,0 bar

► Pression de service maximale 10 bars

► Pression dynamique recommandée 1-5 bars

► Débit volumique pour 3 bars de pression dynamique 6 l/min

► Débit volumique bypass pour 3 bars 3 l/min

► Protection thermostatique contre les échaudures selon DIN EN 1111.

► Température de fonctionnement maximale
- Fonctionnement continu 70 °C
- Courte période (< 10 min) 80 °C

► Tension de raccordement 6 - 24 V DC

► Puissance absorbée 1,5 W

► Type de protection IP 59k (à l'état assemblé)

CS Návod pro montáž a provoz

Důležité pokyny

► Veškeré práce vykonávejte ve stavu bez napětí.

► Před instalací potrubí propláchněte!

► Po úspěšné montáži nastavte ochranu proti opaření!

► Provozovat armaturu jen s originálními sítky a zařízeními proti zpětnému toku!

► V závislosti na kvalitě vody, místních podmínkách a předpisech platných v místě instalace je nutné provádět v pravidelných intervalech kontrolu a údržbu armatury.

Technické údaje

► Minimální průtočný tlak 1,0 bar

► Maximální provozní tlak 10 bar

► Doporučený průtočný tlak 1-5 bar

► Prùtok pøi prùtoèném tlaku 3 bar 6l/min

► Průtok bypass při 3 baru 3 l / min

► Termostatická ochrana proti opaøení podle normy DIN EN 1111.

► Maximální provozní teplota
- Doba provozu 70 °C
- Krátký čas (< 10 min.) 80 °C

► Přípojné napětí 6 - 24 V DC

► Příkon 1,5 W

► Krytí IP 59k (ve smontovaném stavu)

ES Instrucciones de montaje y servicio

Indicaciones importantes

- ► Todos los trabajos deben realizarse con la tensión de alimentación desconectada.
- ► ¡Enjuagar las tuberías antes de instalar!
- ► Tras finalizar el montaje, ajustar la protección contra escaldaduras.
- ► ¡La grifería debe hacerse funcionar únicamente con los tamices y las válvulas antiretorno originales!
- ► En función de la calidad del agua, las condiciones locales y la legislación vigente, realizar las inspecciones y el mantenimiento de la grifería a intervalos regulares.

Datos técnicos

- ► Presión mínima de flujo 1,0 bar
- ► Presión máxima de servicio 10 bares
- ► Presión de flujo recomendada 1-5 bares
- ► Flujo volumétrico con 3 bares de presión de flujo 6 l/min
- ► Flujo volumétrico bypass con 3 bares de presión de flujo 3 l/min
- ► Protección termostática frente a escaldaduras según DIN EN 1111.
- ► Temperatura de servicio máxima
  - Funcionamiento continuo 70 °C
  - Tiempo breve (< 10 min) 80 °C
- ► Tensión de conexión 6 - 24 V DC
- ► Consumo de potencia 1,5 W
- ► Modo de protección IP 59k (en estado montado)

FI Asennus- ja käyttöohje

Tärkeitä ohjeita

- ► Kaikki työt on tehtävä jännitteettömälle järjestelmälle.
- ► Huuhtele putkijohdot ennen asennusta!
- ► Kun asennus on tehty, säädä palovammasuoja!
- ► Käytä varusteet vain alkuperäisten sihtien ja takaisinvirtauksen eston kanssa!
- ► Hana tulee tarkistaa ja huoltaa säännöllisin väliajoin veden laadusta, paikallisista oloista ja paikalla voimassa olevista määräyksistä riippuen.

Tekniset tiedot

- ► Vähimmäisvirtauspaine 1,0 bar
- ► Suurin käyttöpaine 10 bar
- ► Suositeltava virtauspaine 1-5 bar
- ► Tilavuusvirta 3 barin virtauspaineella 6 l/min
- ► Tilavuusvirta Ohitus 3 barin virtauspaineella 3 l/min
- ► Termostaattinen kuumavesisuoja DIN EN 1111 mukaan
- ► Maksimaalinen käyttölämpötila
  - Jatkuva käyttö 70 °C
  - Lyhyt aika (<10 min) 80 °C
- ► Verkkojännite 6 - 24 V DC
- ► Tehonkulutus 1,5 W
- ► Suojaustapa IP 59k (kootussa tilassa)

IT Istruzioni per il montaggio e l'uso

Avvertenze importanti

► Eseguire tutti i lavori fuori tensione.
► Sciacquare le tubazioni prima di installare!
► A montaggio avvenuto impostare la protezione dalle scottature!
► Utilizzare la rubinetteria esclusivamente con i filtri e le valvole antiriflusso originali!
► Controllare e sottoporre a manutenzione l'apparecchio ad intervalli regolari, in funzione della qualità dell'acqua, delle caratteristiche locali e delle vigenti disposizioni locali.

Specifiche tecniche

► Pressione idraulica min. 1,0 bar
► Pressione di esercizio max. 10 bar
► Pressione idraulica consigliata 1-5 bar
► Portata volumetrica a 3 bar di pressione idraulica 6 l/min
► Portata volumetrica bypass a 3 bar 3 l/min
► Protezione antiscottatura termostatica secondo DIN EN 1111.
► Temperatura massima di esercizio
- Funzionamento continuo 70 °C
- Brevemente (<10 min) 80 °C
► Tensione di allacciamento 6 - 24 V DC
► Potenza assorbita 1,5 W
► Tipo di protezione IP 59k (Nello stato montato)

RU Инструкция по монтажу и вводу в эксплуатацию

Важные указания

► Выполняйте все работы при отключенном напряжении.
► Перед инсталляцией промыть трубки!
► После произведенного монтажа настроить защиту от ожогов!
► Эксплуатировать арматуру только с оригинальными фильтрами и клапанами обратного течения!
► Арматуру необходимо регулярно чистить и обслуживать в зависимости от качества воды, местных условий и действующих в месте эксплуатации предписаний.

Технические характеристики

► Минимальный гидравлический напор 1,0 бар
► Максимальное рабочее давление 10 бар
► Рекомендуемый гидравлический напор 1-5 бар
► Объёмный расход при гидравлическом напоре 3 бар 6 л/мин
► Объёмный расход при Байпас 3 бар 3 л/мин
► Термостатическая система защиты от ожога горячим паром/жидкостью согласно стандарту DIN EN 1111.
► Максимальная рабочая температура
- Непрерывный режим работы 70 °C
- Короткое время (<10 мин) 80 °C
► Напряжение питающей сети 6 - 24 В постоянного тока
► Потребляемая мощность 1,5 Вт
► Вид защиты IP 59k (в собранном состоянии)

NL Montage- en bedrijfsinstructies

Belangrijke aanwijzingen

- ► Alle werkzaamheden in spanningsloze toestand uitvoeren.
- ► Voor installatie buisleidingen spoelen!
- ► Na de montage de beveiliging tegen verbranding door te heet weter instellen!
- ► Armatuur alleen met originele zeven en terugstroomkleppen gebruiken!
- ► Afhankelijk van de waterkwaliteit, de plaatselijke omstandigheden en de plaatselijke voorschriften de armatuur regelmatig controleren en onderhouden.

Technische gegevens

- ► Minimale dynamische druk 1,0 bar
- ► Maximale werkdruk 10 bar
- ► Aanbevolen dynamische druk 1-5 bar
- ► Volumestroom bij 3 bar dynamische druk 6 l/min
- ► Volumestroom Bypass bij 3 bar 3 l/min
- ► Thermostatische beveiliging tegen verbranding volgens DIN EN 1111.
- ► Maximale bedrijfstemperatuur
  - Continubedrijf 70 °C
  - Kortstondig (<10 min) 80 °C
- ► Aansluitspanning 6 - 24 V DC
- ► Opgenomen vermogen 1,5 W
- ► Veiligheidsgraad IP 59k (in gemonteerde toestand)

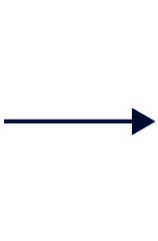

mounting-instruction_2030058199_V5.fm

1. Montage

EN Installation	NL Montage	CS Montáž
FR Montage	PL Montaż	FI Asennus
ES Montaje	SV Montering	RU Монтаж
IT Montaggio		

24 mm
29 mm
30 mm

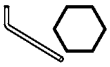

2,5 mm
4 mm
5 mm

2,5 mm

1

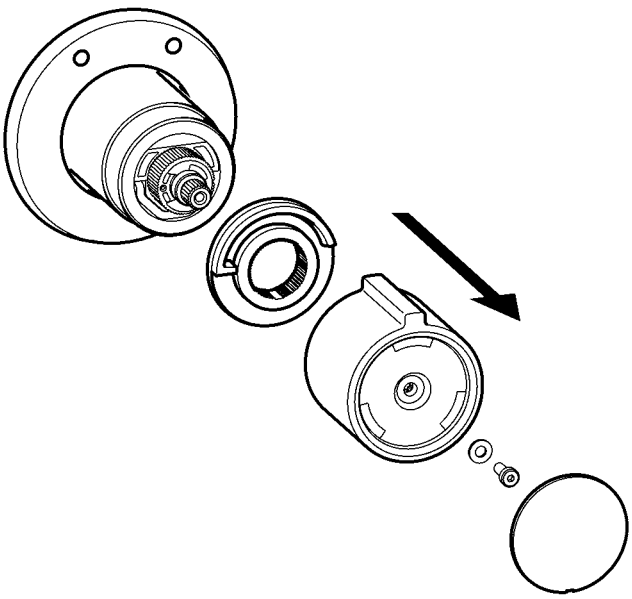

2

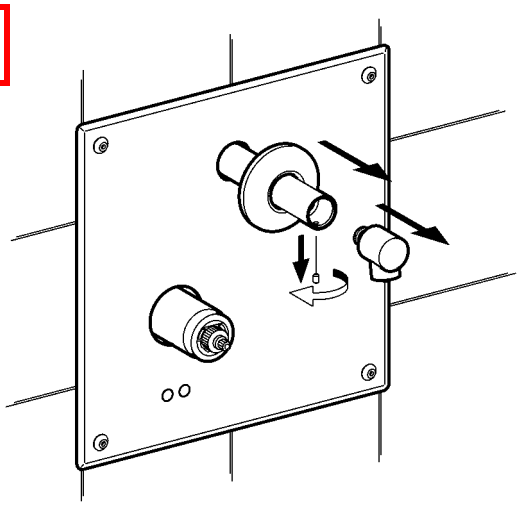

3

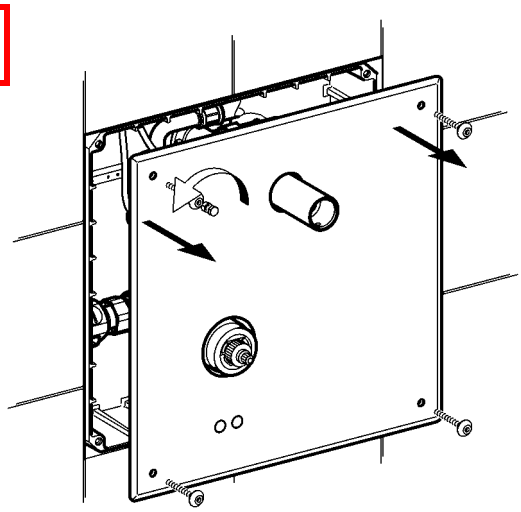

mounting-instruction_2030058199_V5.fm

4

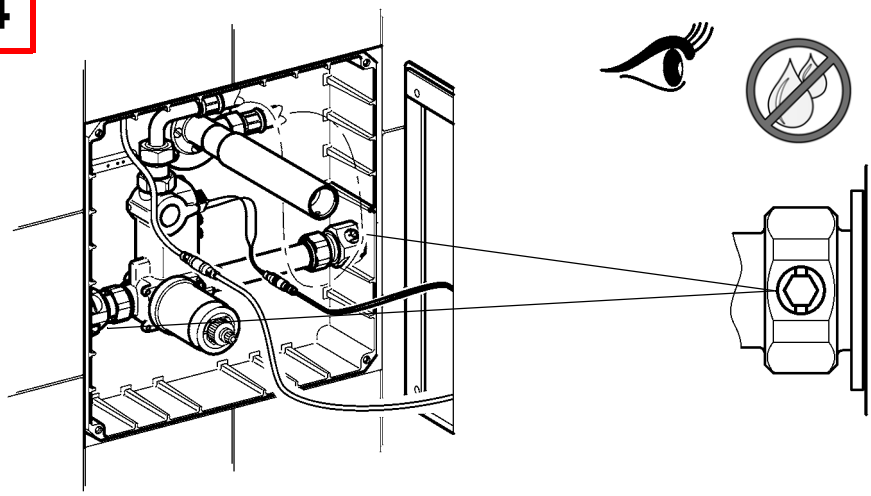

5

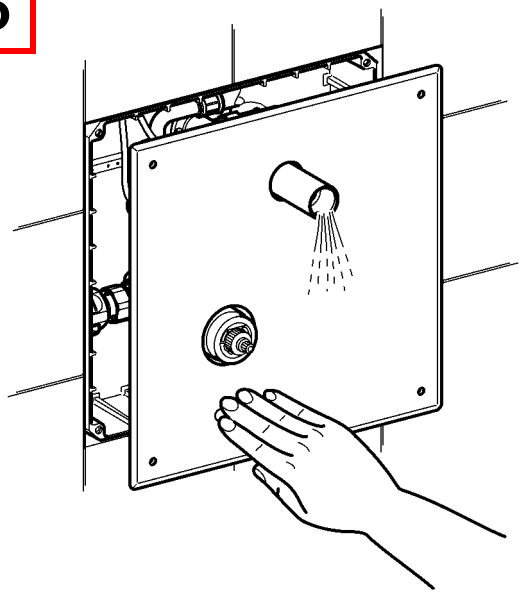

6

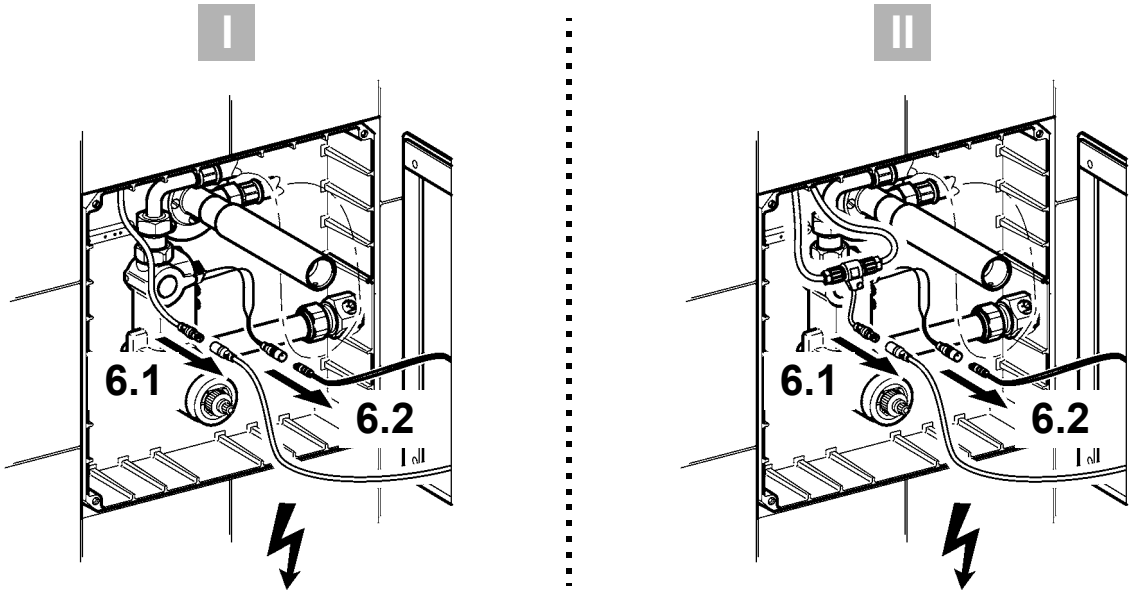

mounting-instruction_2030058199_V5.fm

7

I

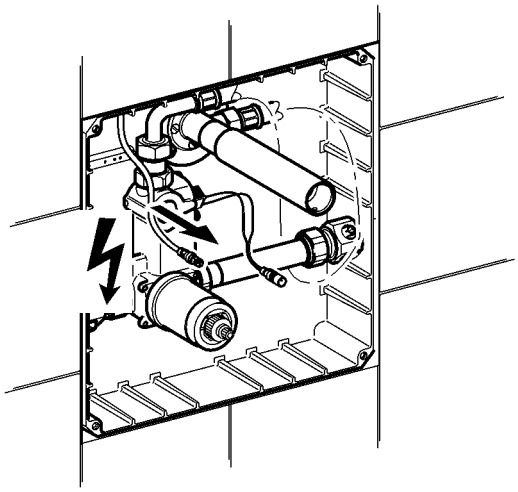

II

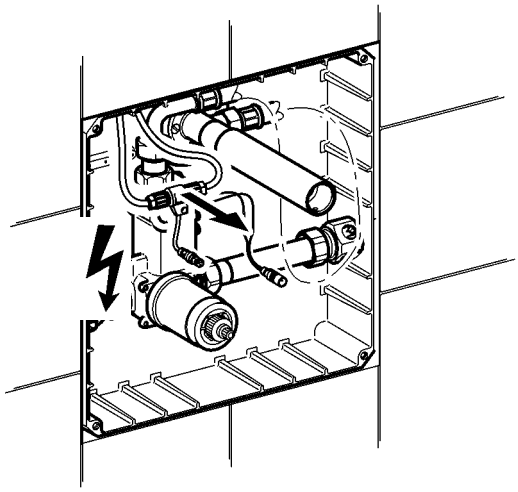

8

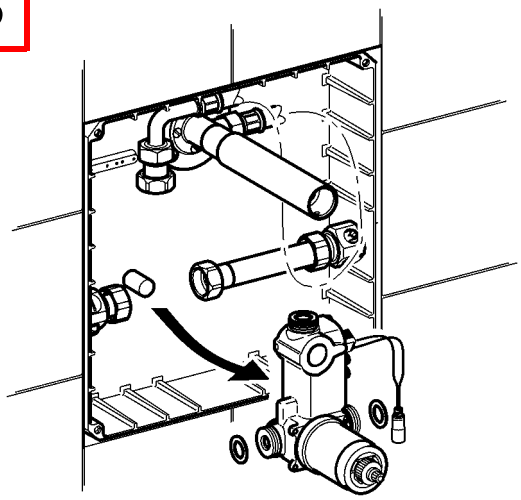

9

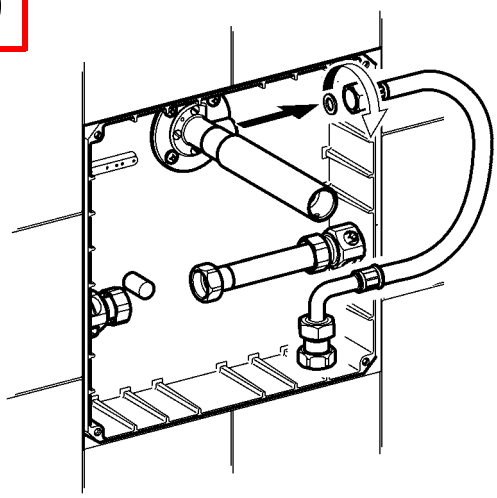

10

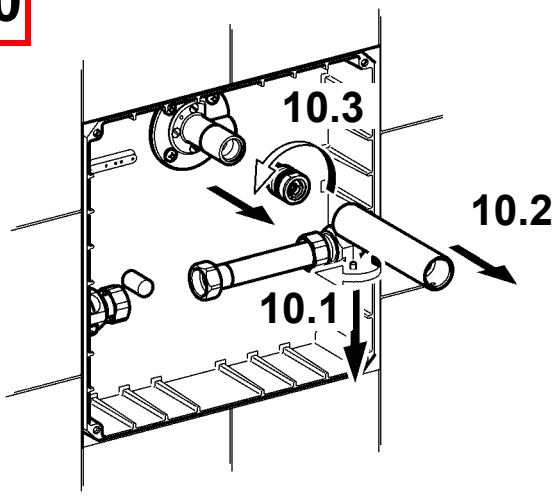

11

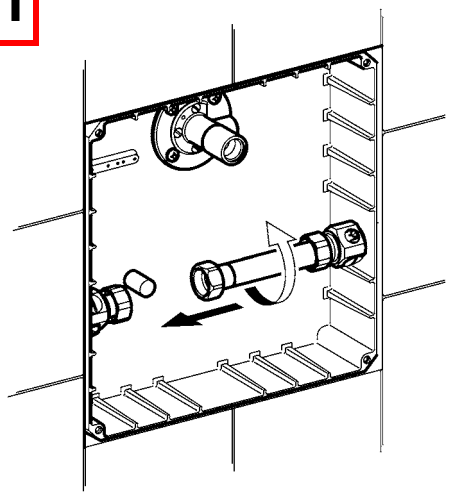

mounting-instruction_2030058199_V5.fm

12

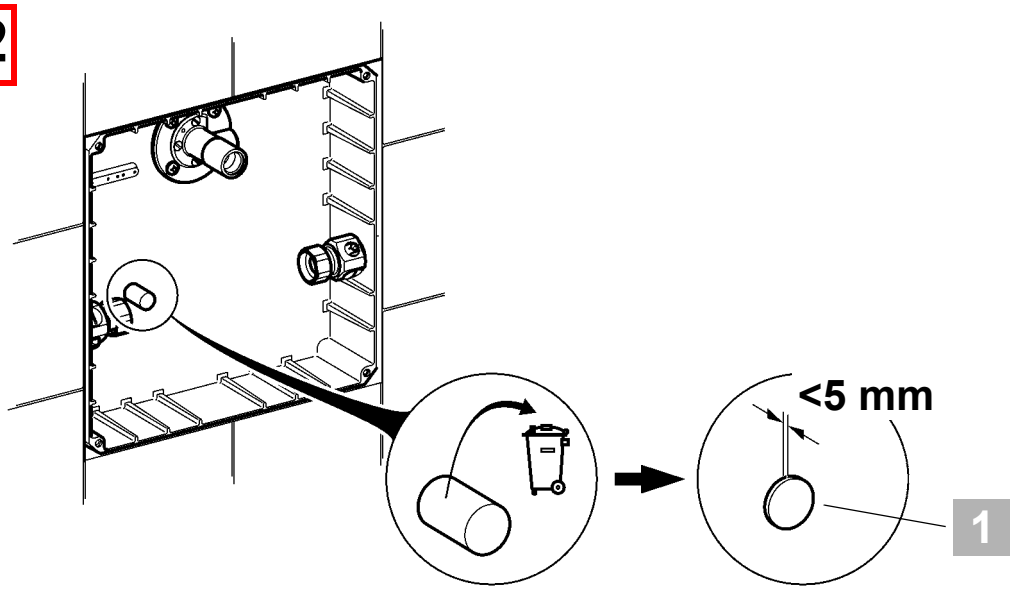

EN	1	Sealing	**DE**	1	Abdichten
PL	1	Uszczelnienie	**SV**	1	Täta
FR	1	Étanchéification	**CS**	1	Těsnění
ES	1	Impermeabilizar	**FI**	1	Tiivistäminen
IT	1	Impermeabilizzare	**RU**	1	Уплотнение
NL	1	Afdichten			

13

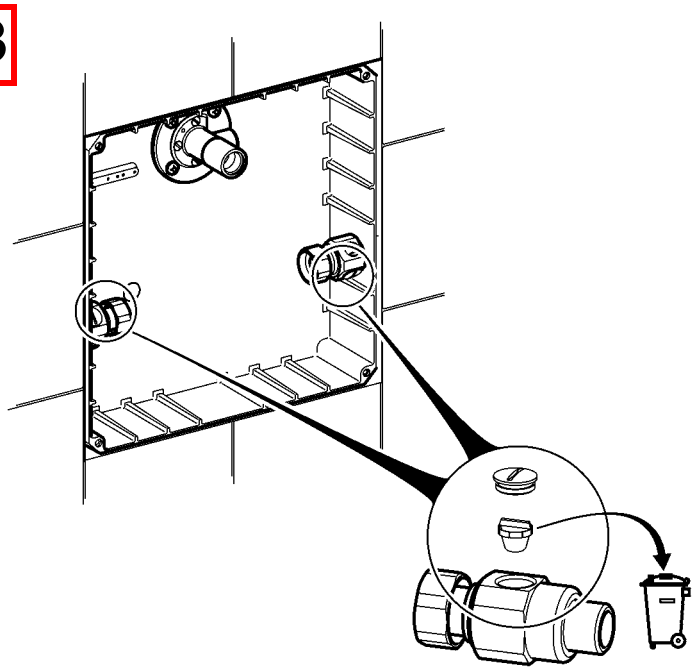

mounting-instruction_2030058199_V5.fm

14

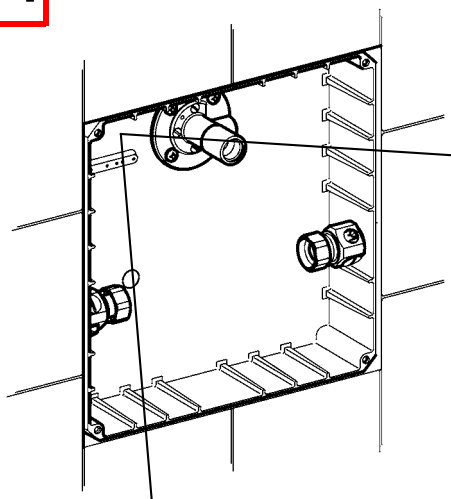

I

26.

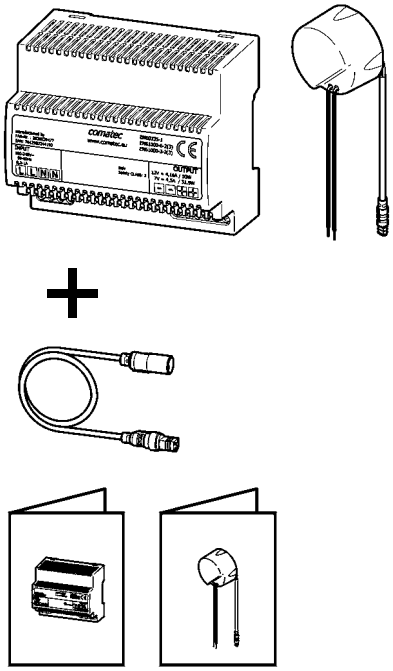

II

26.

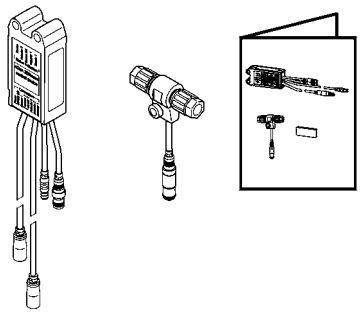

15

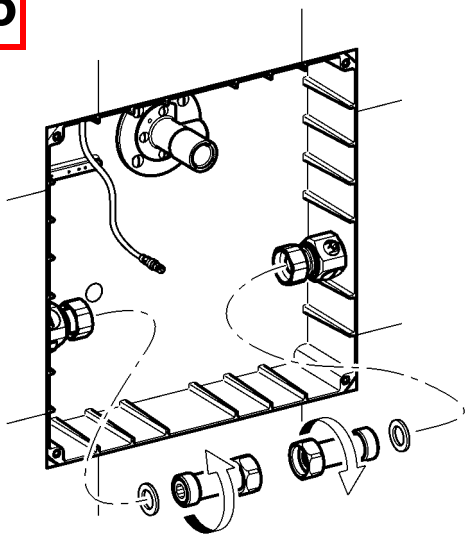

16

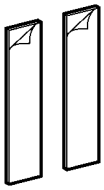

17

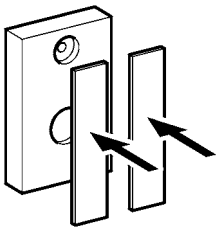

mounting-instruction_2030058199_V5.fm

18

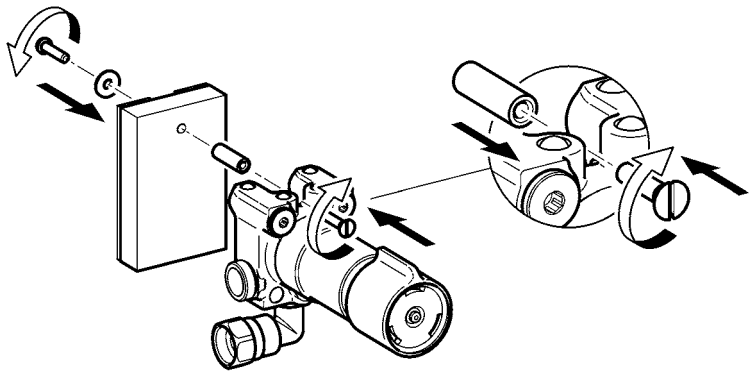

19

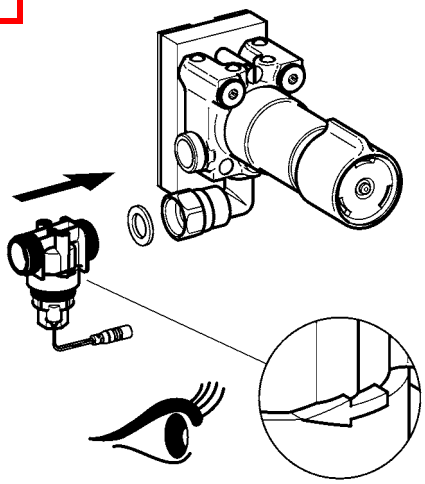

20

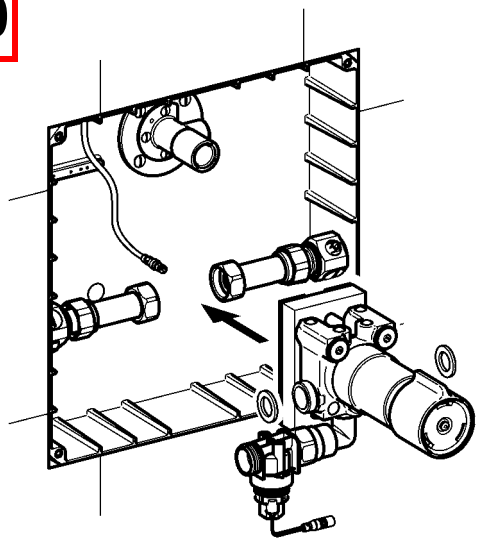

21

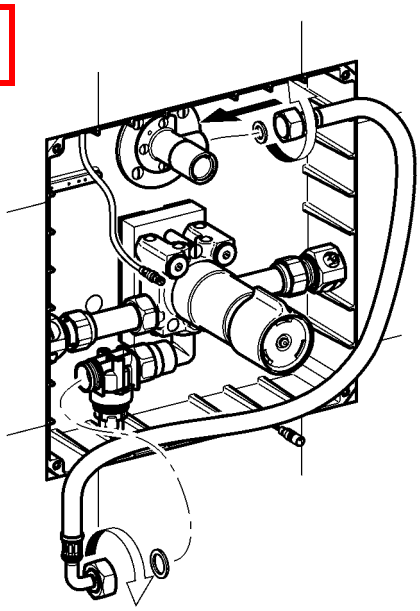

22

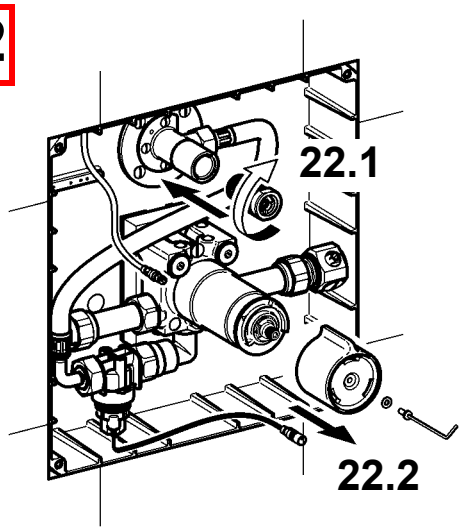

mounting-instruction_2030058199_V5.fm

23

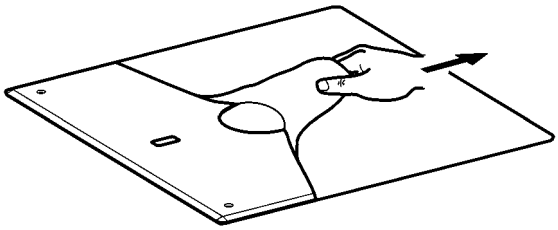

24

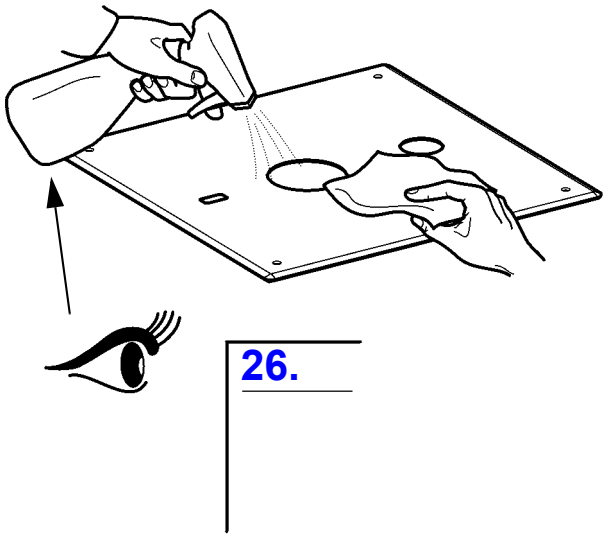

25

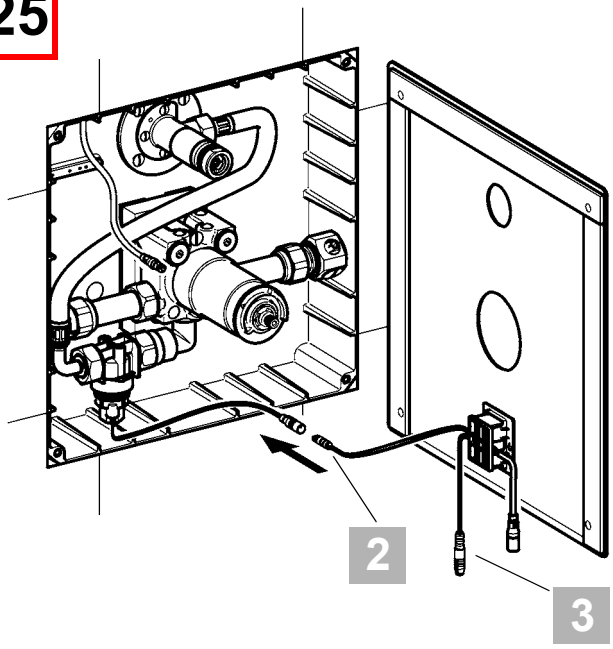

EN	2: Black 3: Red	**PL**	2: Czarny 3: Czerwony
DE	2: Schwarz 3: Rot	**SV**	2: Svart 3: Röd
FR	2: Noir 3: Rouge	**CS**	2: černá 3: Červený
ES	2: Negro 3: Rojo	**FI**	2: Musta 3: Punainen
IT	2: Nero 3: Rosso	**RU**	2: черный 3: красный
NL	2: Zwart 3: Rood		

26

I

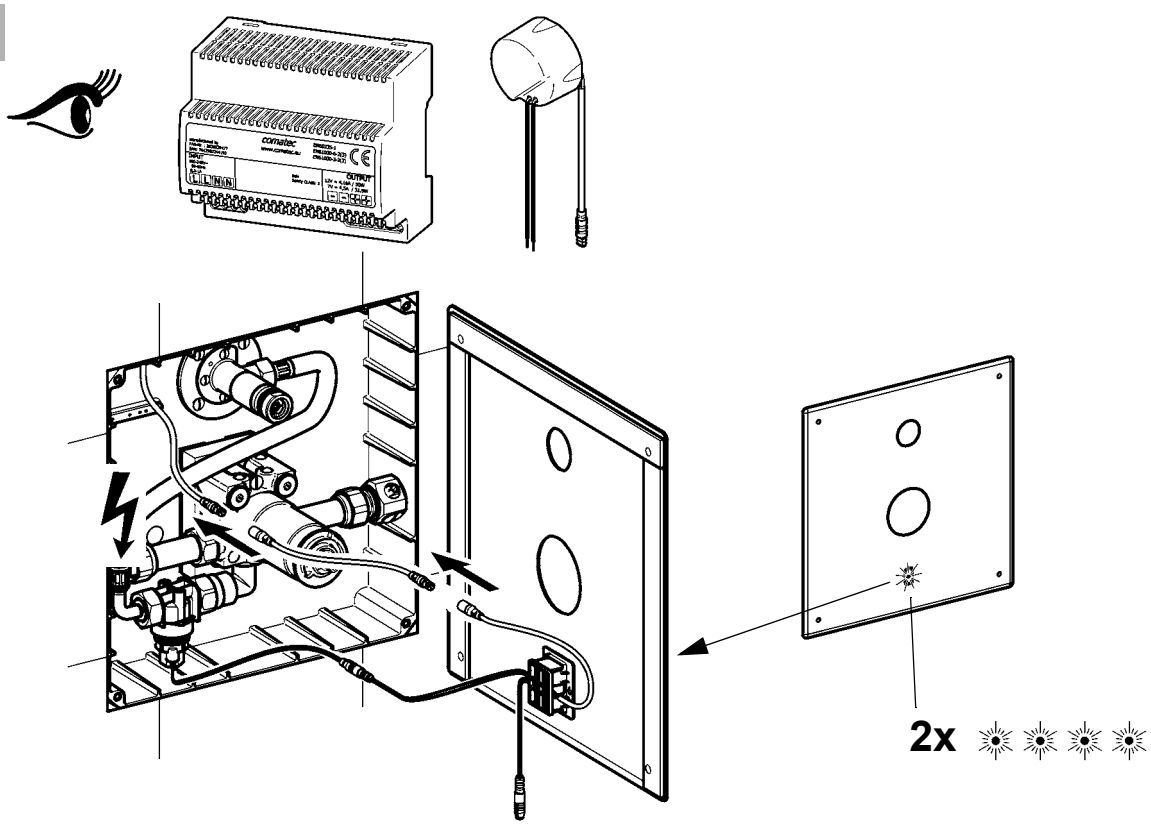

II

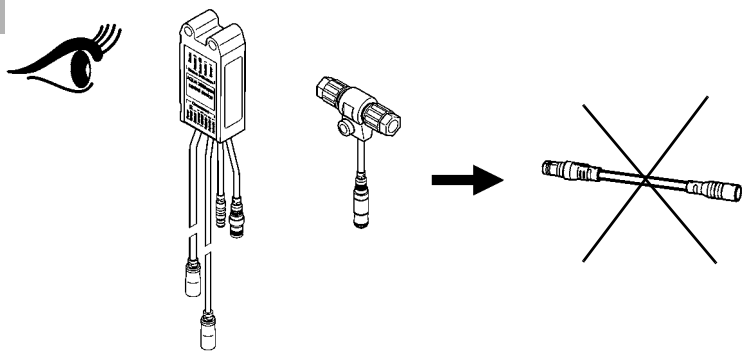

27

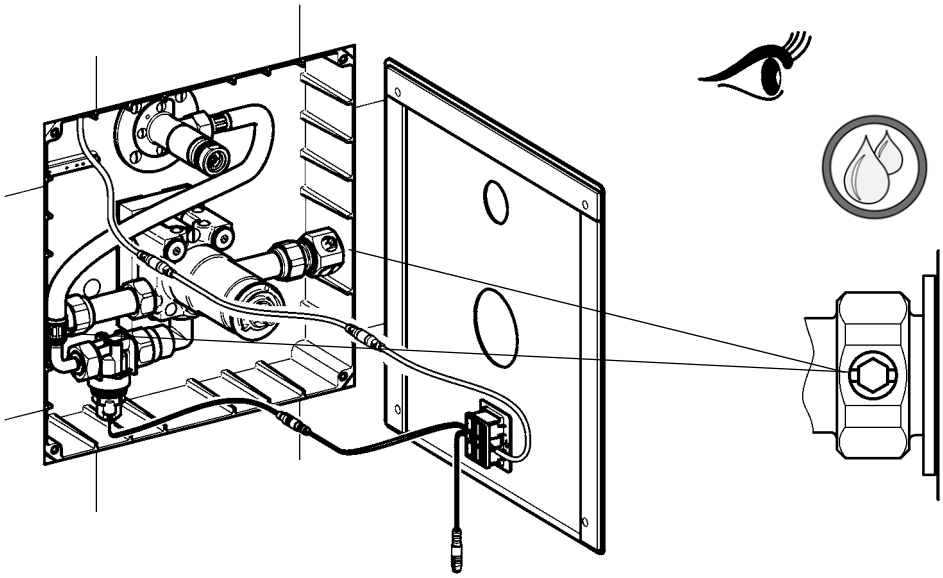

mounting-instruction_2030058199_V5.fm

28

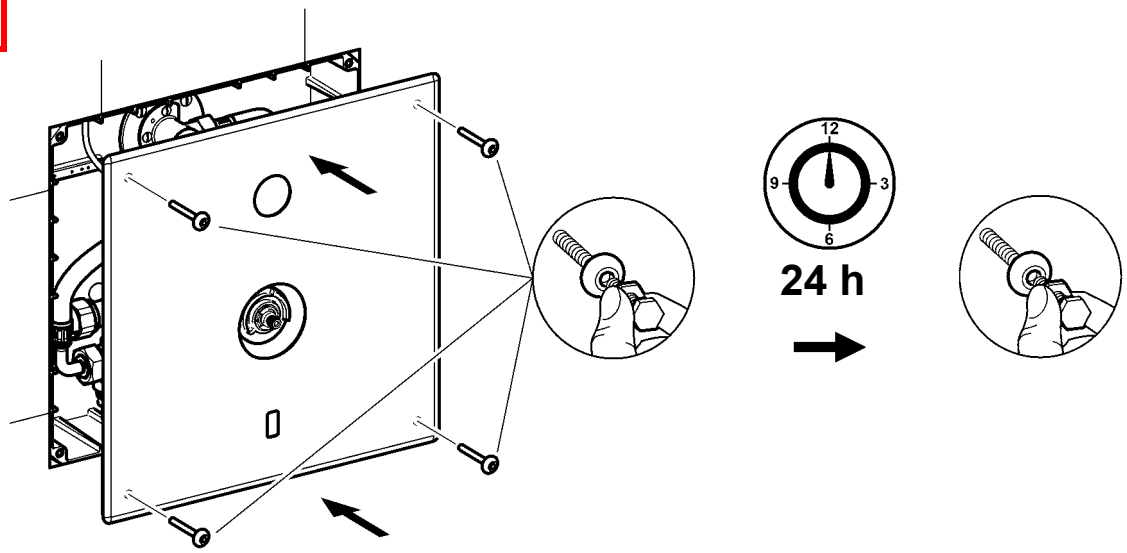

29

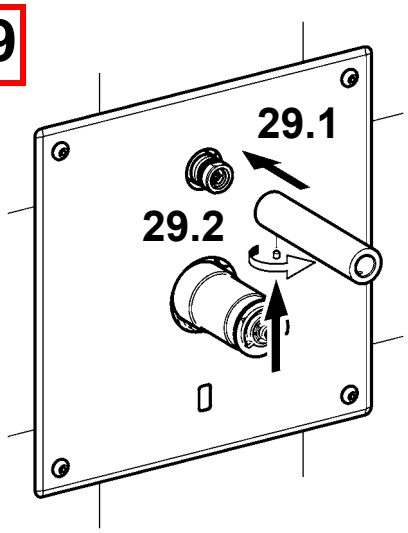

30

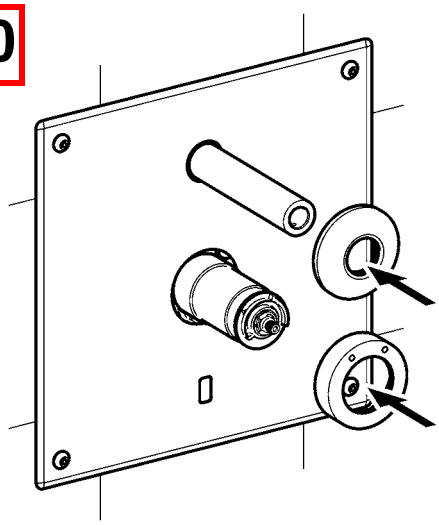

31

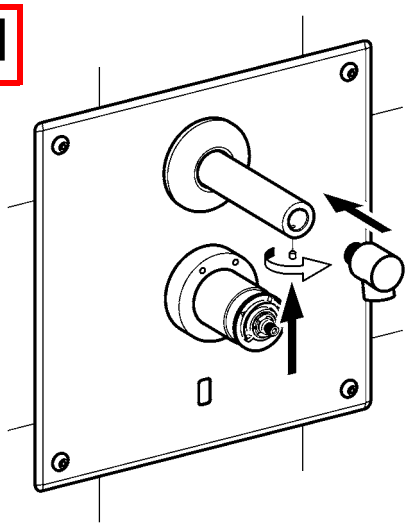

32

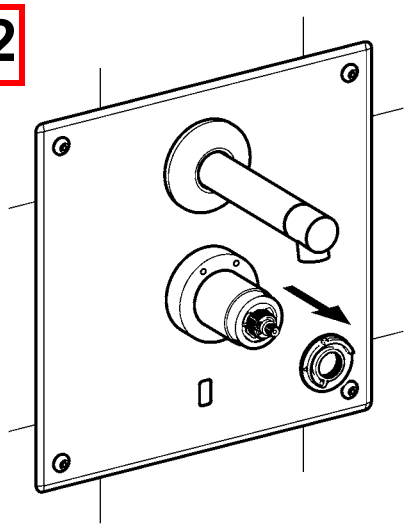

33

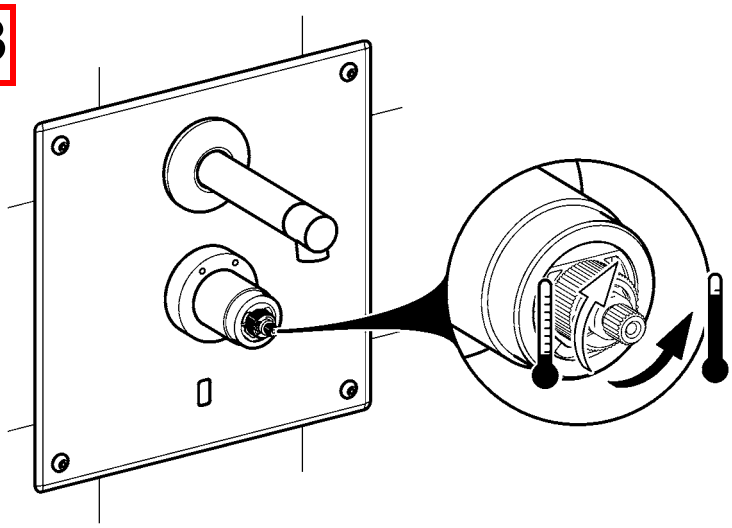

34

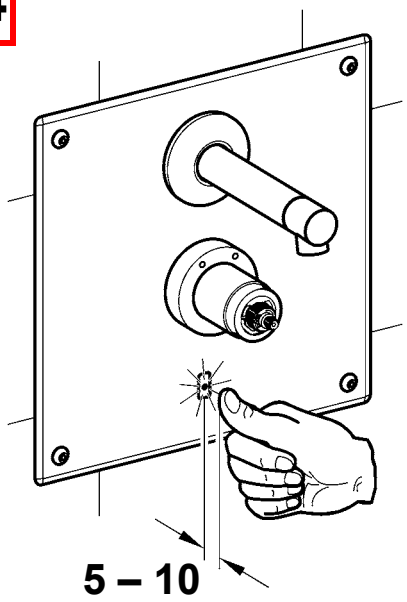

35

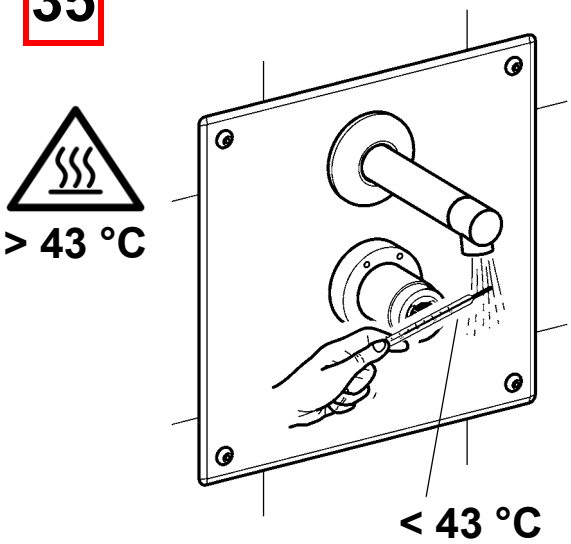

mounting-instruction_2030058199_V5.fm

36

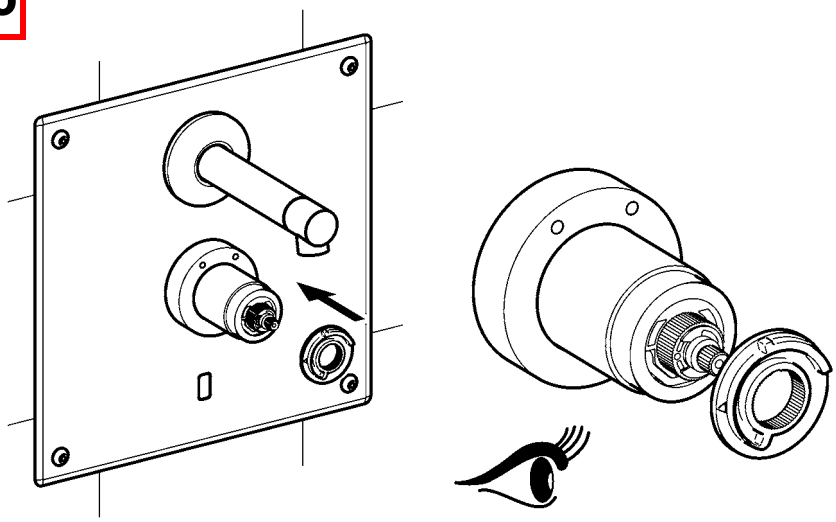

37

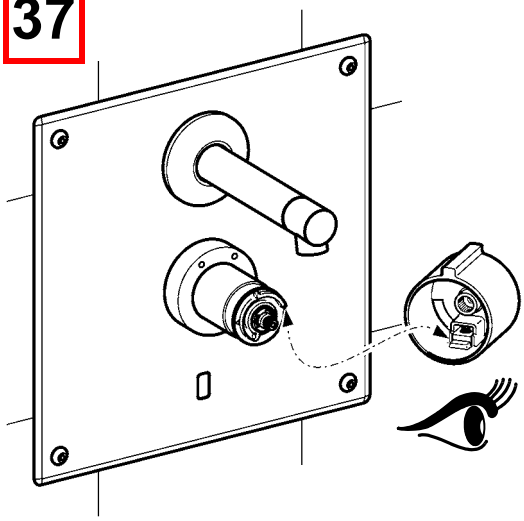

38

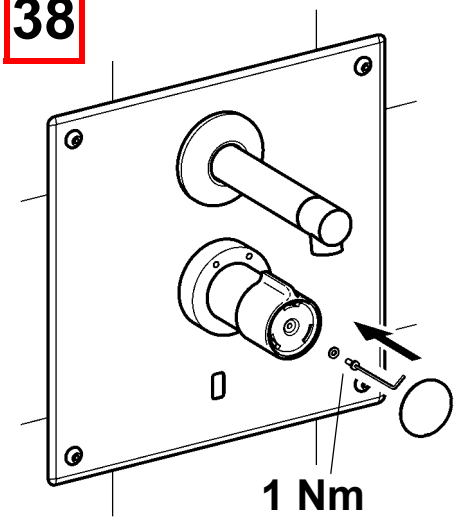

mounting-instruction_2030058199_V5.fm

2. Funktion

EN Function	NL Werking	CS Funkce
FR Fonctionnement	PL Funkcja	FI Toiminto
ES Función	SV Funktion	RU Функционирование
IT Funzionamento		

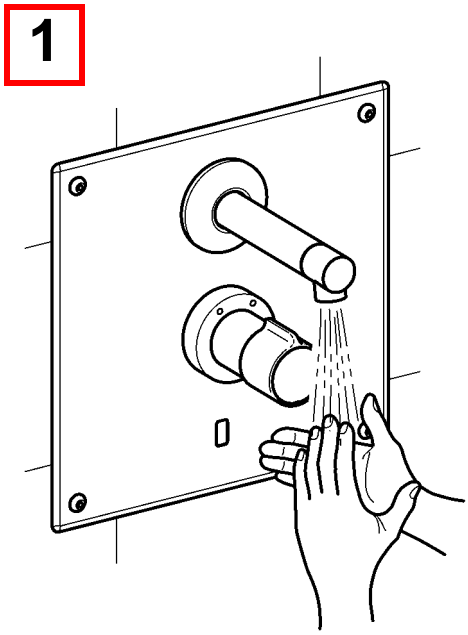

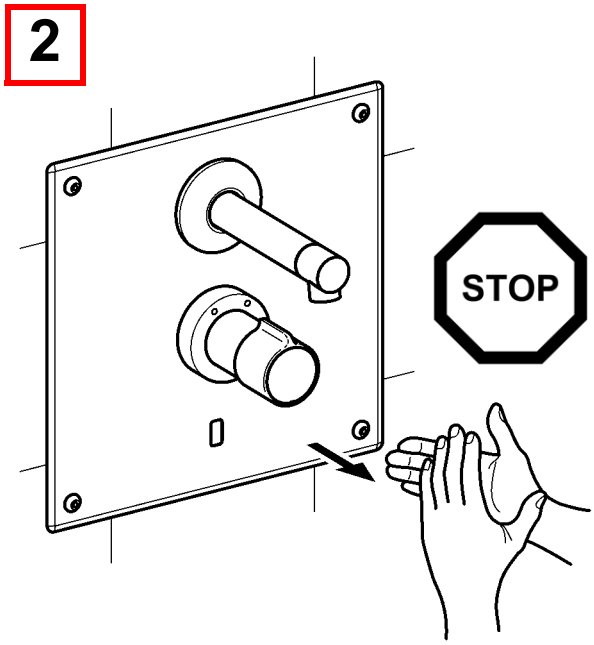

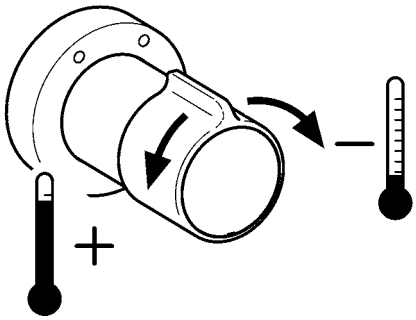

mounting-instruction_2030058199_V5.fm

3. Hygienespülung ein- / ausschalten

EN	Switching hygiene flushing on/off	NL	Hygiënische spoeling in-/uitschakelen	CS	Zapněte/vypněte hygienické propláchnutí
FR	Activer/désactiver le rinçage hygiénique	PL	Włączyć/wyłączyć spłukiwanie higieniczne	FI	Hygieniahuuhtelun päälle-/ pois päältä kytkeminen
ES	Activar/Desactivar el aclarado higiénico	SV	Koppla hygienspolningen till / från	RU	Гигиеническое промывание включить/выключить
IT	Attivare/disattivare lo sciacquo igienico				

EN
- ► Ensure open outlet.
- ► After 24h of non-use, water flows 30 s

DE
- ► Freien Auslauf gewährleisten.
- ► Nach 24 h Nichtbenutzung fließt 30 s Wasser.

FR
- ► Garantir un écoulement libre.
- ► L'eau s'écoule pendant 30 s. après 24 h de non utilisation.

ES
- ► Garantizar una salida libre.
- ► Si no se realiza ningún uso durante 24 horas, fluye agua durante 30 segundos.

IT
- ► Garantire l'erogazione libera.
- ► Dopo 24h di inutilizzo scorre acqua per 30 s.

NL
- ► Vrije uitloop garanderen.
- ► Na 24 uur niet te zijn gebruikt stroomt er gedurende 30 s. water.

PL
- ► Zapewnić swobodny wylot.
- ► Po 24 godz. niekorzystania przez 30 s. wypływa woda.

SV
- ► Garantera fritt avlopp.
- ► Vatten flyter 30 s efter 24 timmars användningspaus.

CS
- ► Zajistěte volný odtok.
- ► Při nepoužívání 24 h nechte 30 s téct vodu.

FI
- ► Vapaan virtauksen takaaminen.
- ► Käyttämättömänä 24 h jälkeen virtaa vettä 30 s.

RU
- ► Обеспечить беспрепятственный слив
- ► После того, как устройство не используется в течение 24 ч, в течение 30 сек течёт вода.

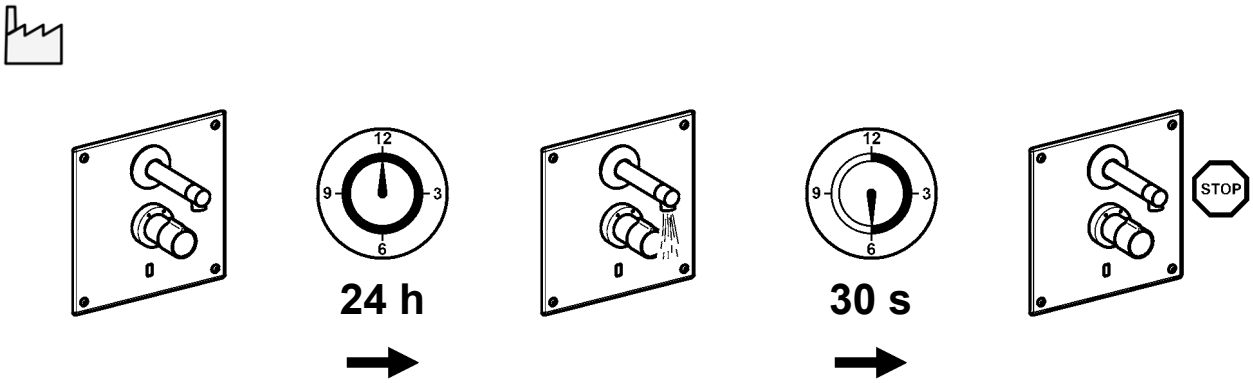

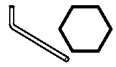

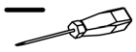

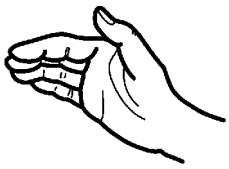

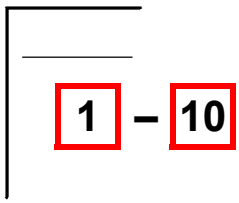

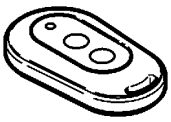

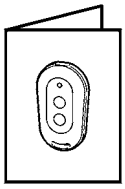

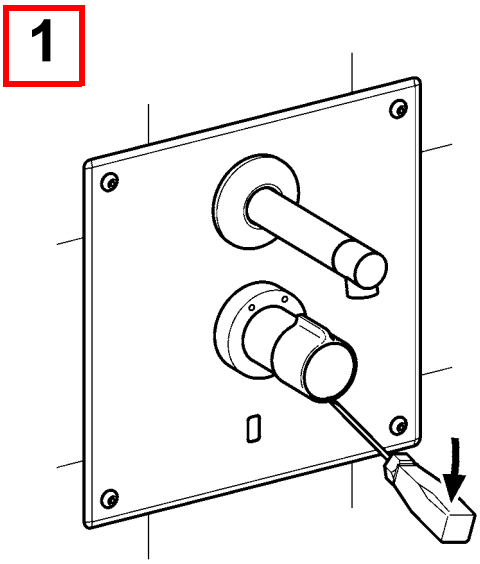

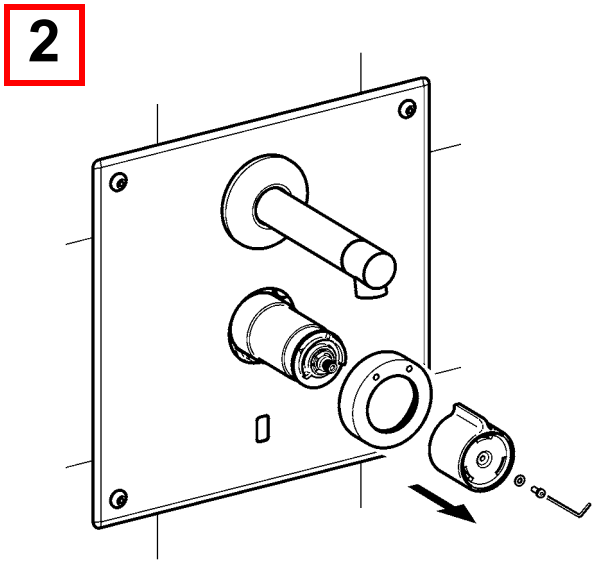

mounting-instruction_2030058199_V5.fm

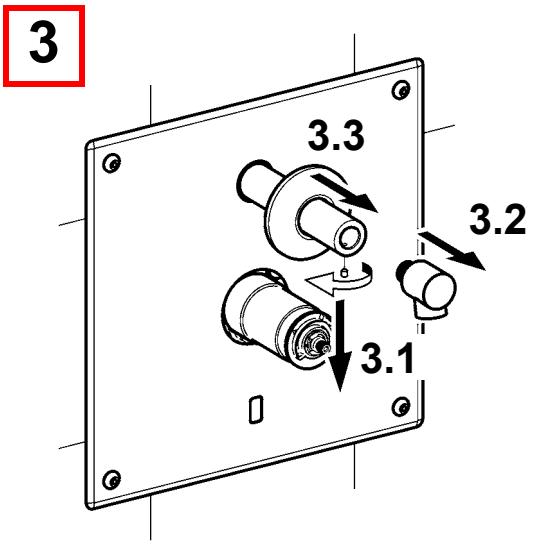
3
3.3
3.2
3.1

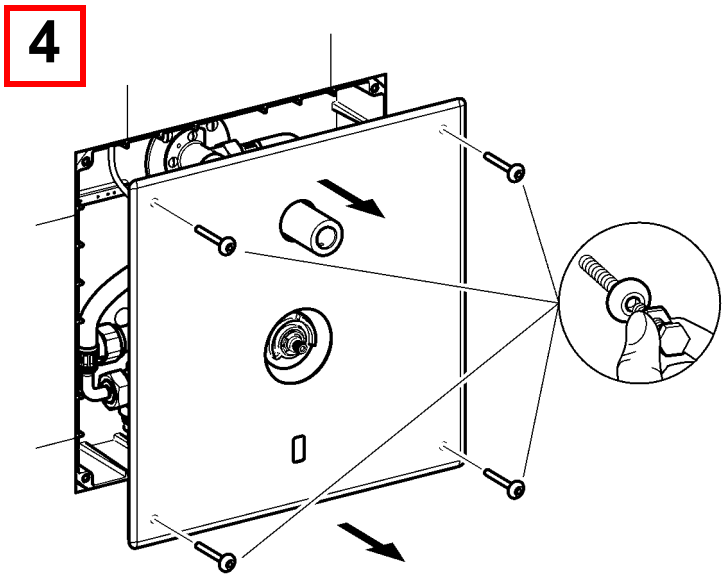
4

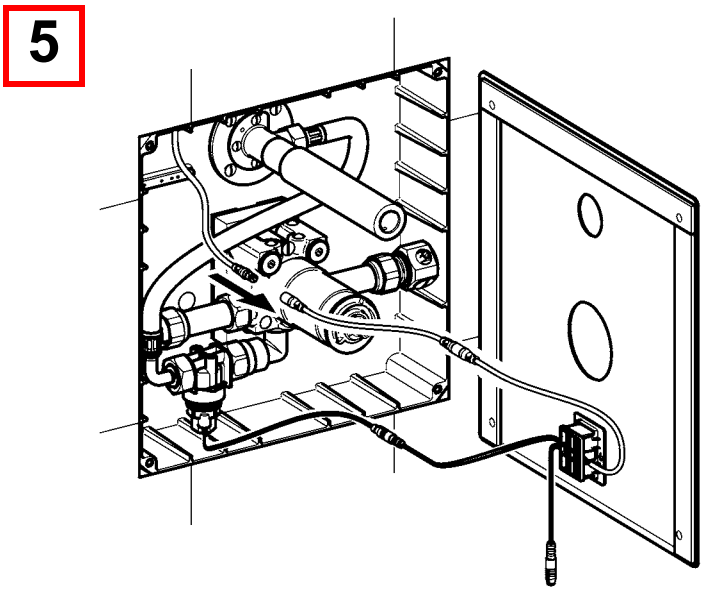
5

6

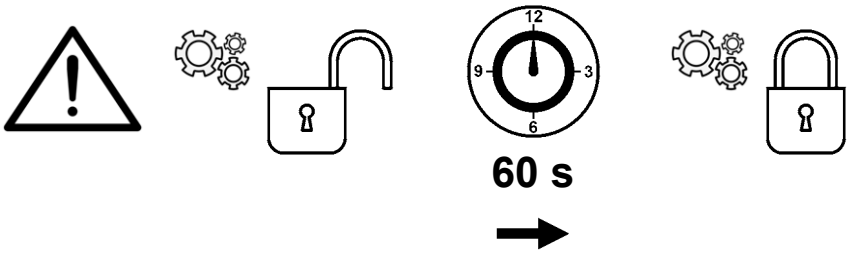

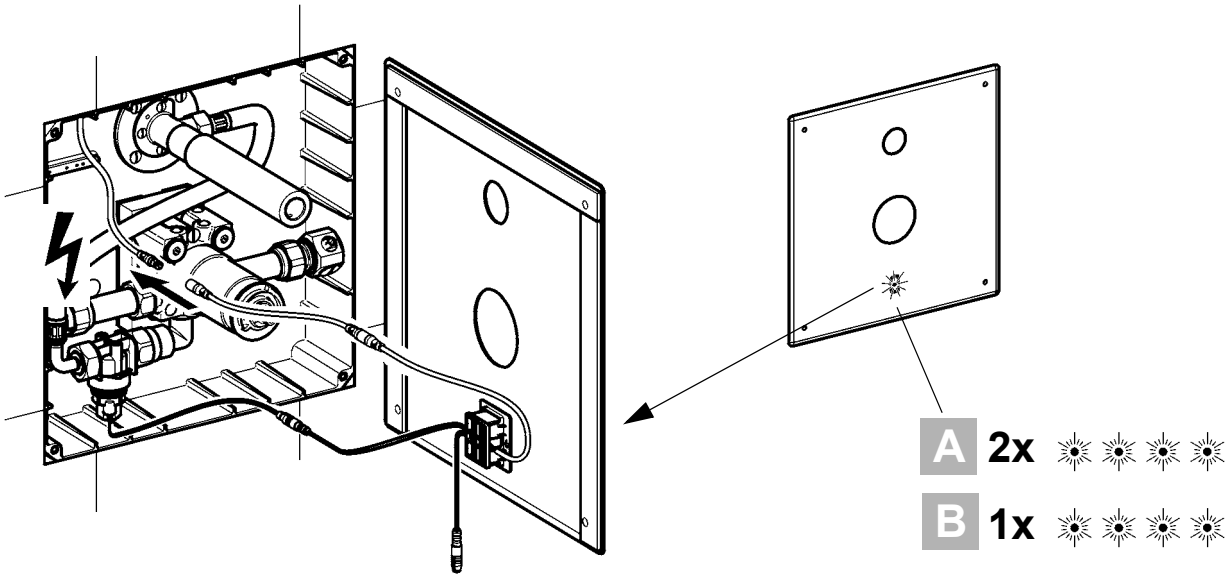

A

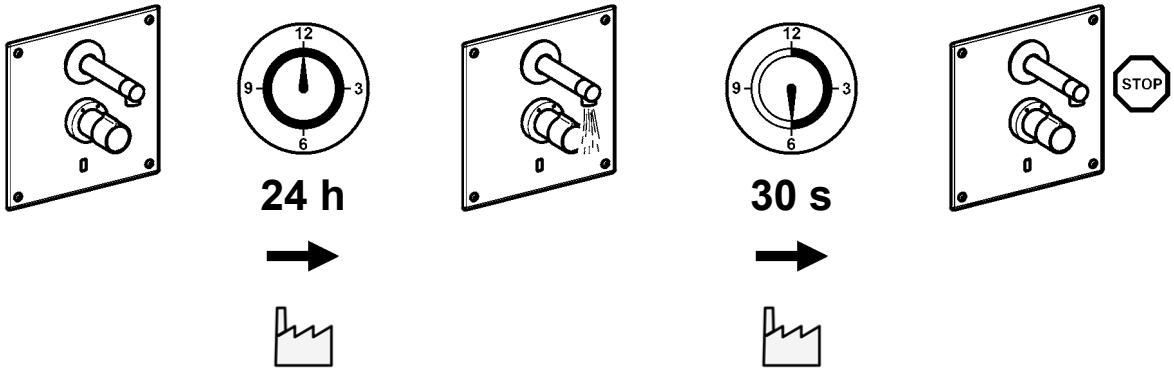

B

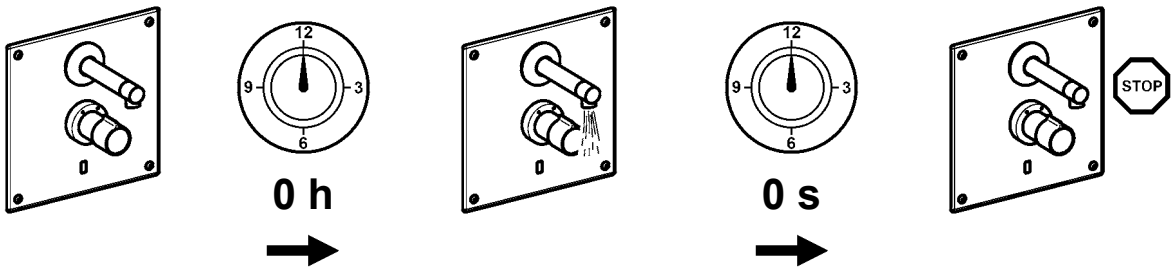

mounting-instruction_2030058199_V5.fm

7

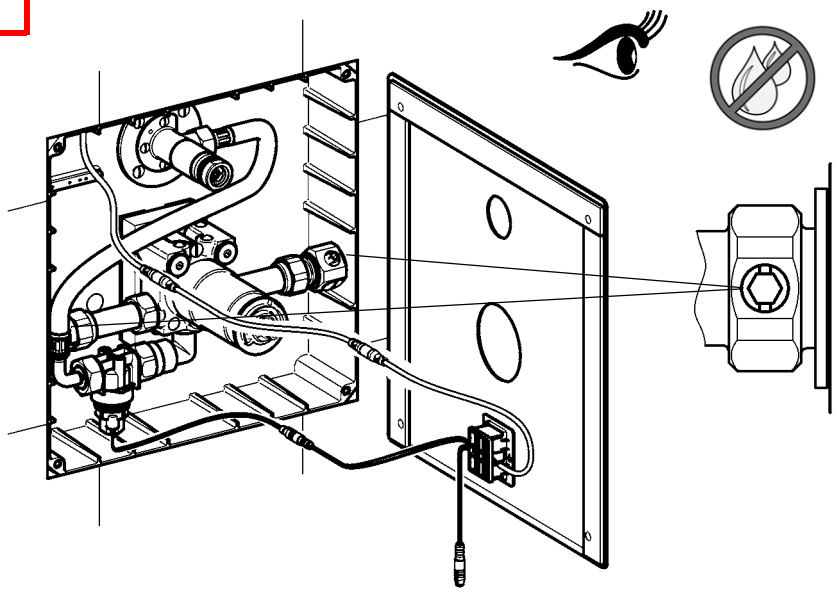

8

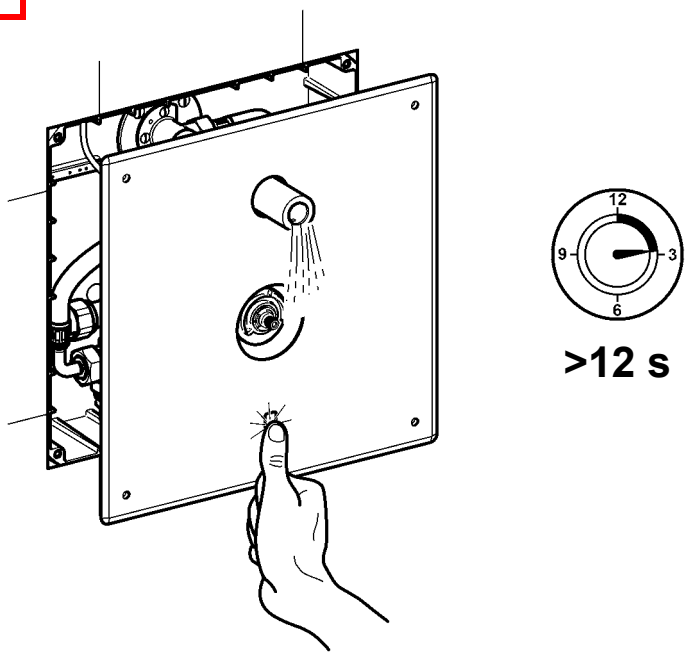

9

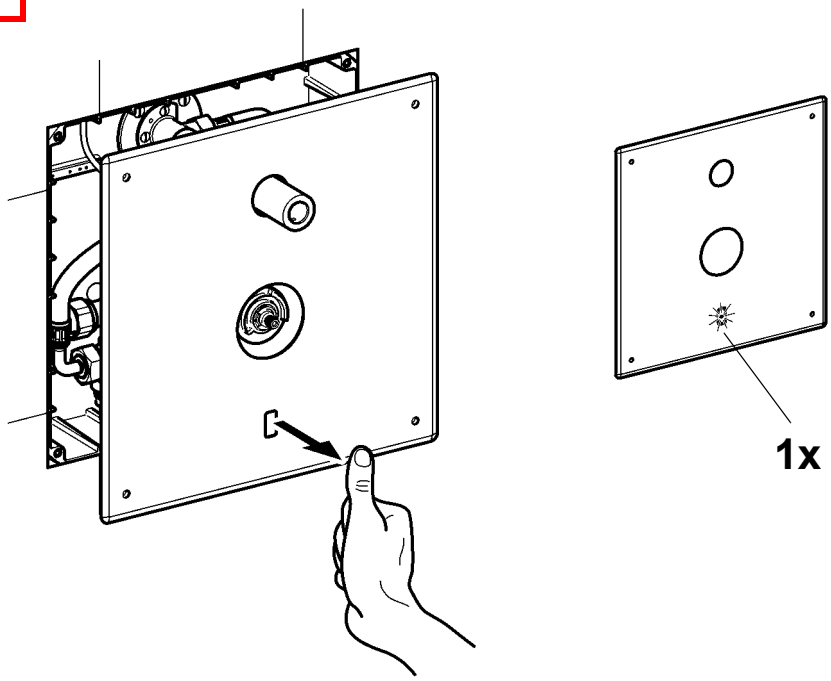

10

1.

27 – 38

mounting-instruction_2030058199_V5.fm

4. Thermische Desinfektion

EN Thermal disinfection	NL Thermische desinfectie	CS Tepelná dezinfekce
FR Désinfection thermique	PL Dezynfekcja termiczna	FI Terminen desinfiointi
ES Desinfección térmica	SV Termisk desinfektion	RU Термическая дезинфекция
IT Disinfezione termica		

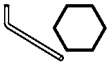

2,5 mm

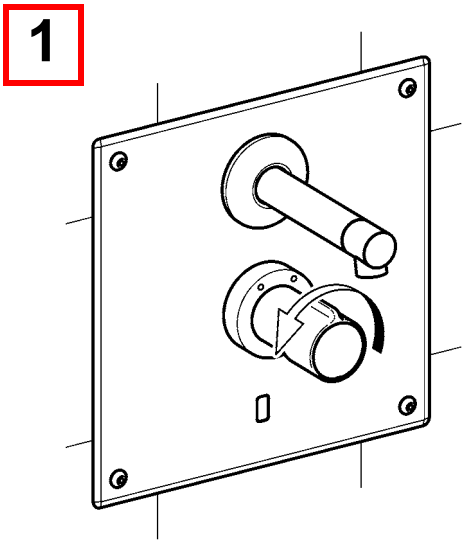

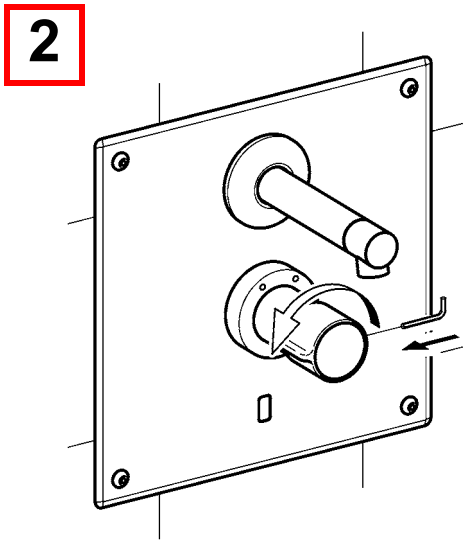

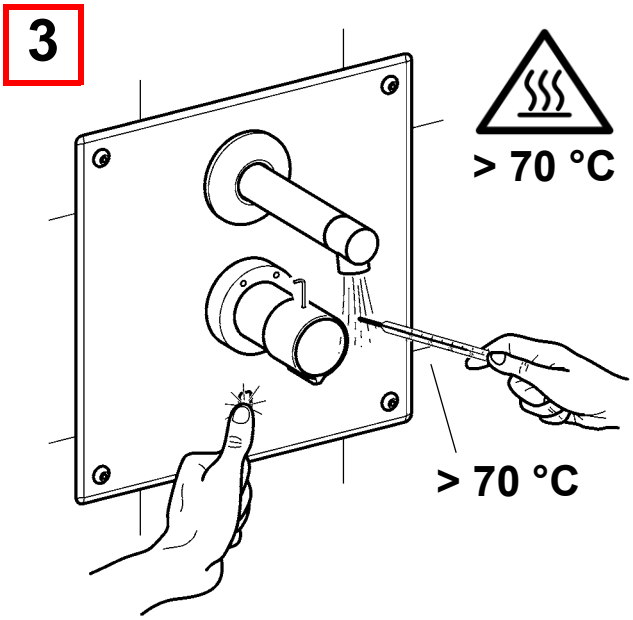

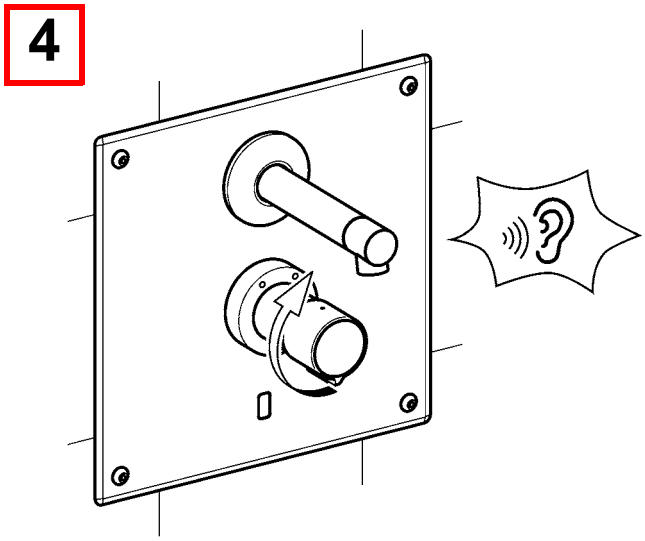

mounting-instruction_2030058199_V5.fm

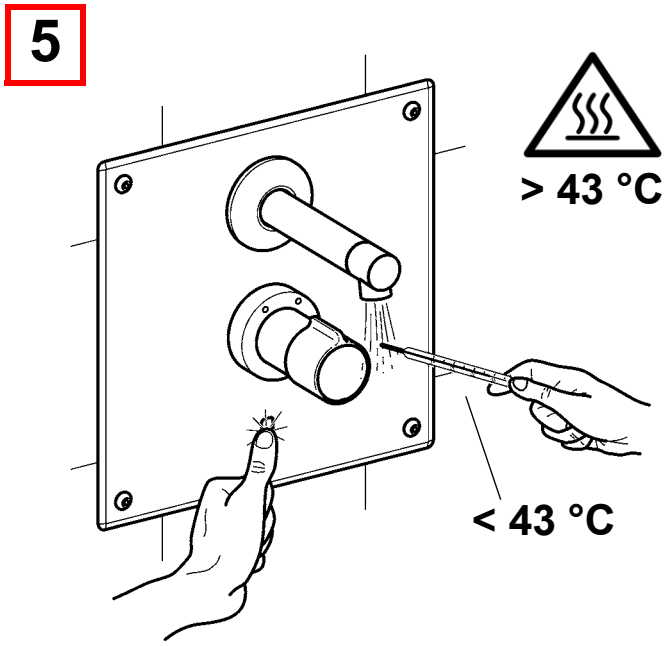

5. Armatur ausschalten

EN Switch off the valve	NL Armatuur uitschakelen	CS Vypnout armaturu
FR Désactiver la robinetterie de	PL Wyłączenie baterii	FI Hanan kytkeminen pois päältä
ES Desconectar la grifería	SV Avstängning av armatur	RU Выключение смесителя
IT Disattivazione della rubinetteria		

6. Dauerlauf starten

EN Start continual flow	NL Continue stroming starten	CS Spustit trvalý provoz
FR Démarrer la marche continue	PL Uruchomić stały wypływ wody	FI Tuotantokäytön aloittaminen
ES Iniciar el enjuague continuo	SV Starta kontinuerlig drift	RU запустить ресурс
IT Avviare l'erogazione continua		

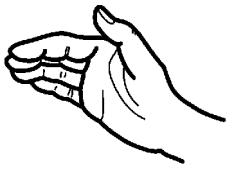

6.

1 – 2

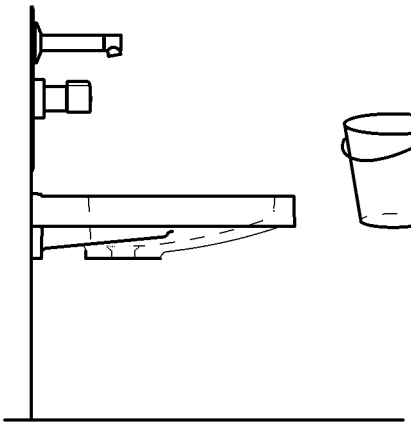

12.

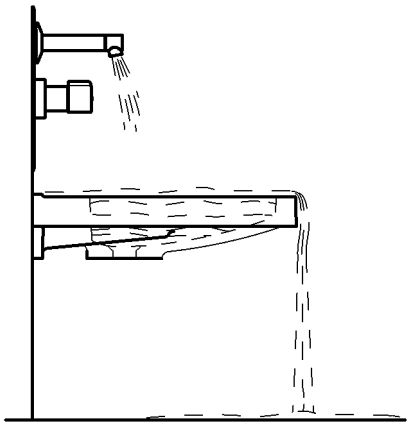

mounting-instruction_2030058199_V5.fm

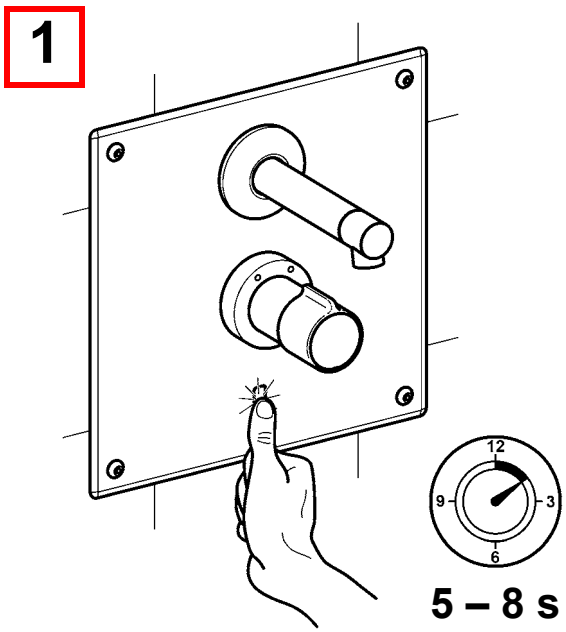

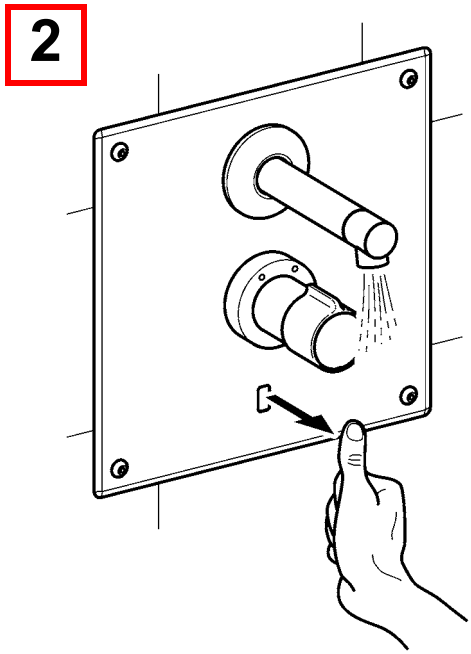

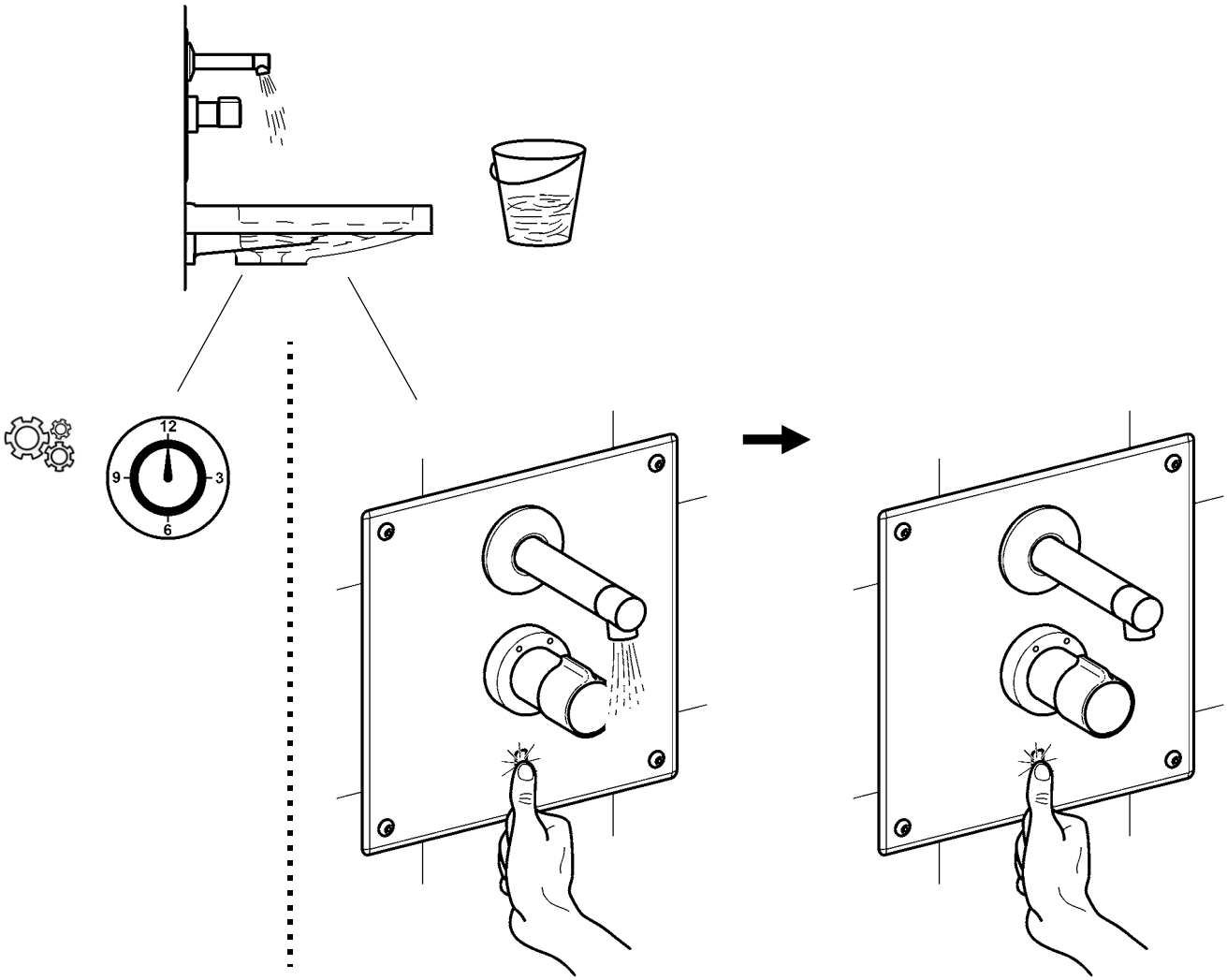

mounting-instruction_2030058199_V5.fm

7. Reinigungsabschaltung einschalten

EN	Switch on cleaning switch-off	NL	Inschakelen van de reiniging shutdown	CS	Vypínač pro čištění
FR	Activer l'arrêt de nettoyage	PL	Włączanie wyłączenia na czas czyszczenia	FI	Aktivoida pesuseisokkien
ES	Activar el apagado de limpieza	SV	Aktivera rengörings avstängning	RU	активировать чистка завершение работы
IT	Attivare dello spegnimento per pulizia				

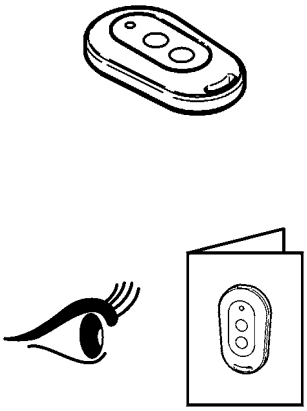

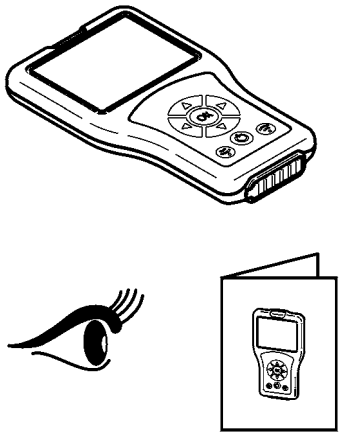

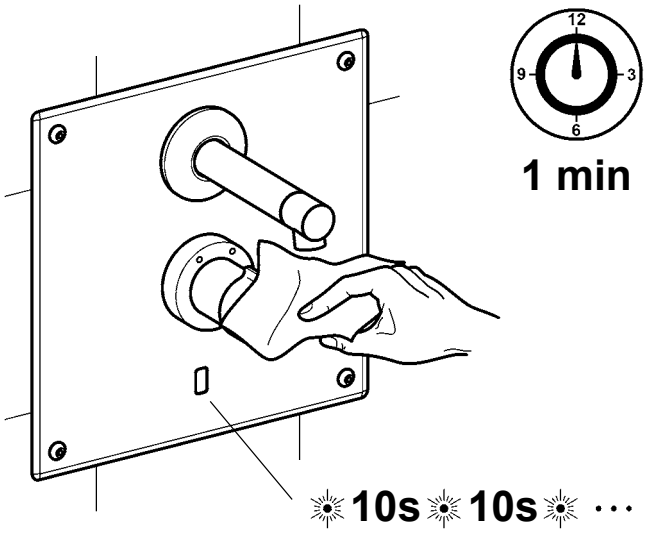

mounting-instruction_2030058199_V5.fm

8. Erkennungs-Rückmeldung einschalten

EN	Switch on detection feedback	NL	Detectie-feedback inschakelen	CS	Zapnutí identifikačního zpětného hlášení
FR	Activation de la réponse d'identification	PL	Włączyć komunikat zwrotny rozpoznania	FI	Kytke tunnistuksen palaute päälle
ES	Activar la confirmación de detección	SV	Slå på respons vid detektering	RU	Включить подтверждение идентификации
IT	Attivare feedback rilevamento				

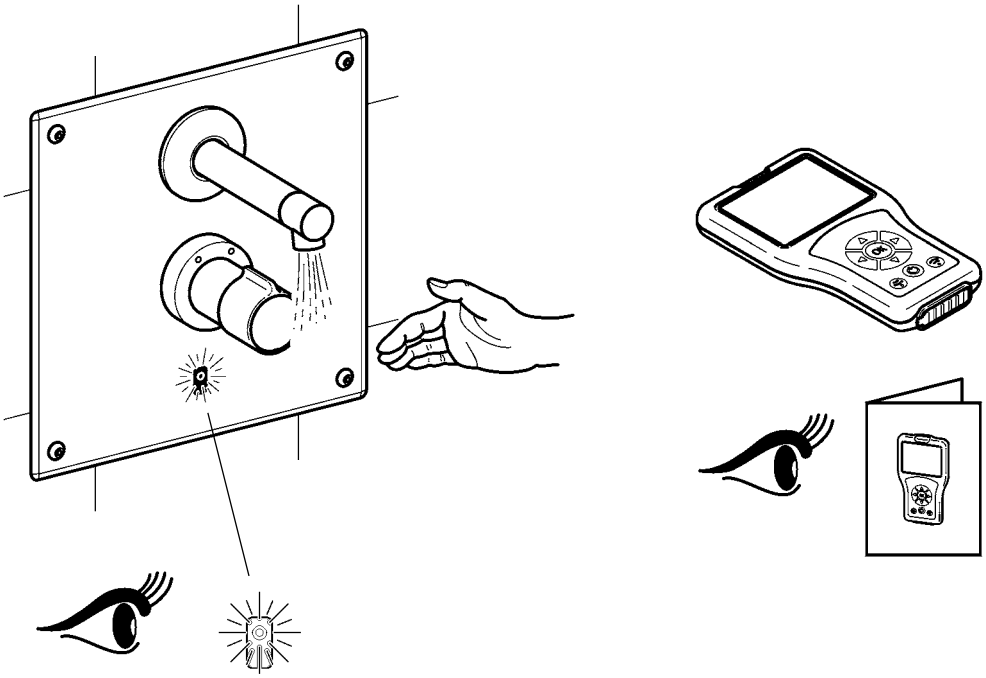

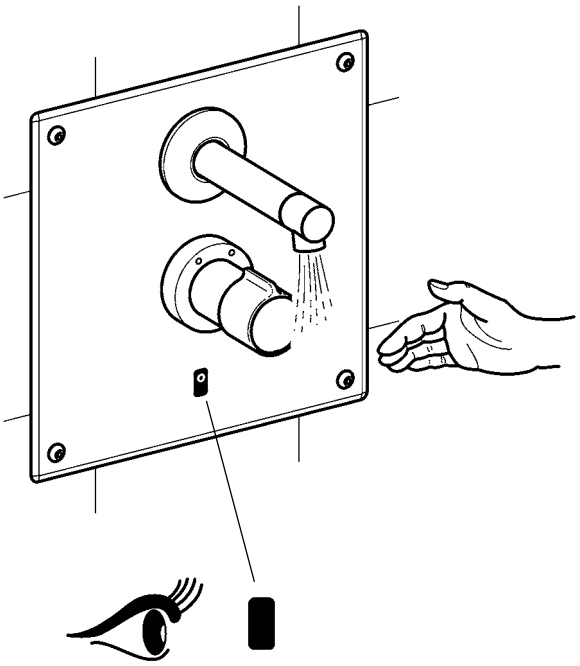

mounting-instruction_2030058199_V5.fm

9. Körpererkennung einschalten

EN	Switch on body detection	NL	Detectie-feedback inschakelen	CS	Zapnutí identifikačního zpětného hlášení
FR	Activation de la réponse d'identification	PL	Włączyć komunikat zwrotny rozpoznania	FI	Kytke tunnistuksen palaute päälle
ES	Activar la confirmación de detección	SV	Slå på respons vid detektering	RU	Включить подтверждение идентификации
IT	Attivare feedback rilevamento				

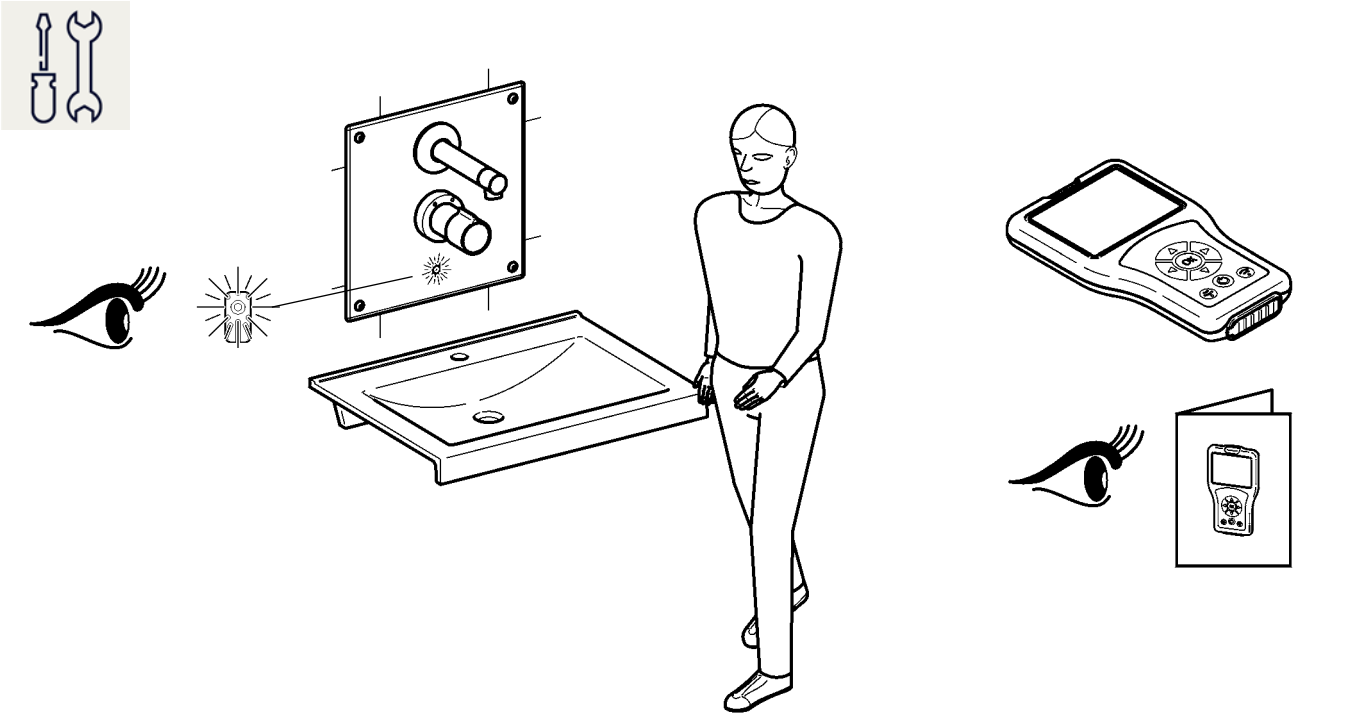

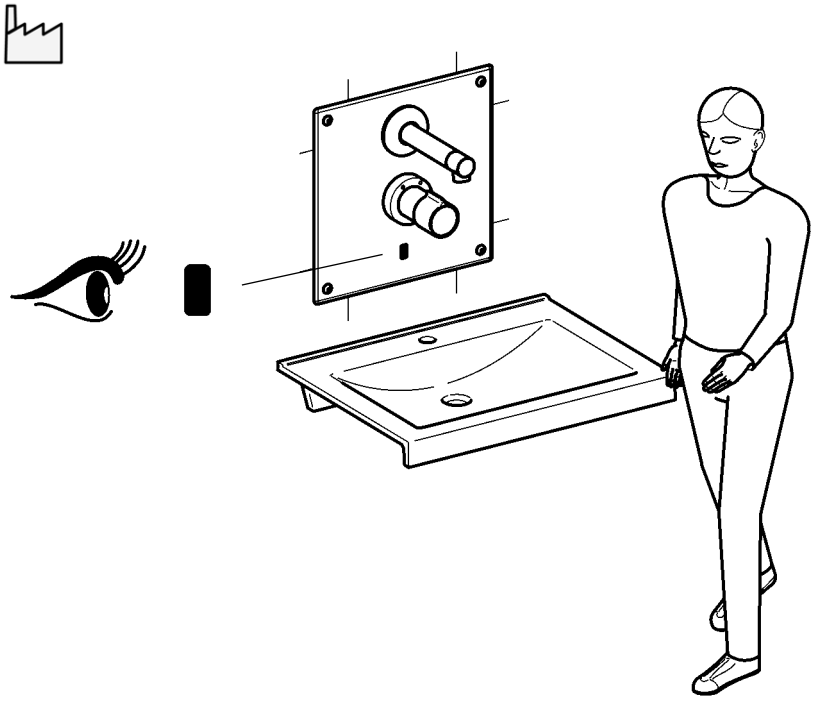

10. Reichweite einstellen

EN Set the range	NL Actieradius instellen	CS Nastavení dosahu
FR Régler le rayon d'action	PL Ustawienie zasięgu	FI Aseta ulottuma
ES Regular el alcance	SV Ställa in räckvidden	RU установить диапазон значений
IT Impostare la portata		

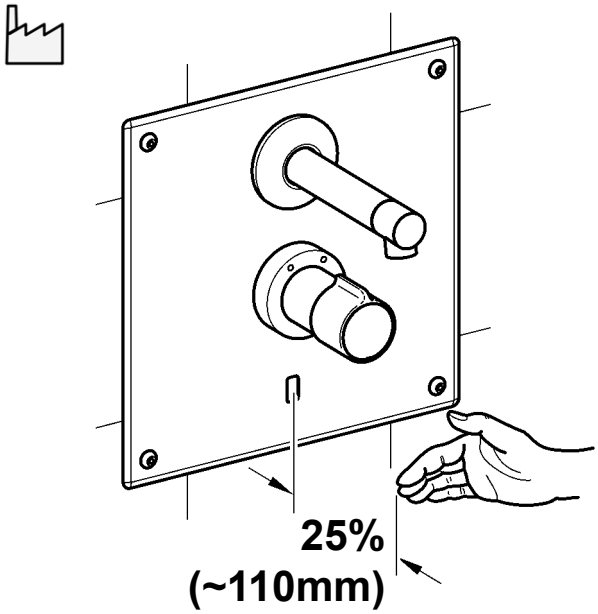

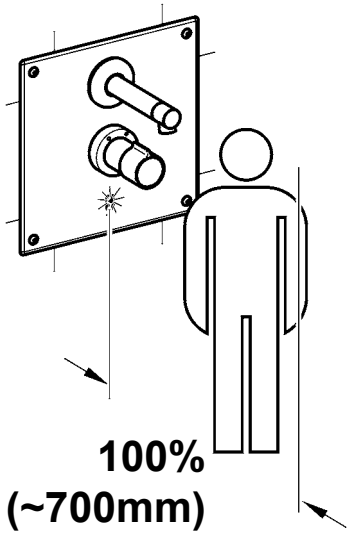

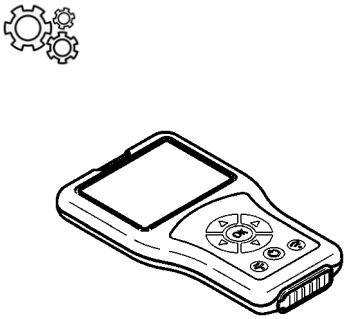

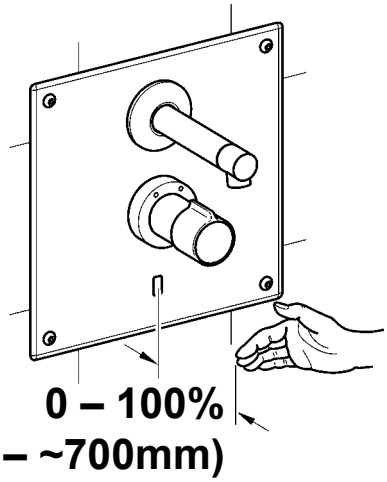

mounting-instruction_2030058199_V5.fm

11. Hygienespülung einstellen

EN	Setting the hygiene flush	NL	Instellen van de hygiënespoeling	CS	Nastavení hygienického proplachování
FR	Réglage de la rinçage d'hygiène	PL	Ustawianie spłukiwania higienicznego	FI	Hygieniahuuhtelun säätäminen
ES	Ajuste del higiene enjuague	SV	Ställa in hygienspolning	RU	установив гигиена смыва
IT	Impostare lo igiene risciacquo				

EN
► C: Interval adjustable in h
► D: Flow duration adjustable in s

DE
► C: Intervall einstellbar in h
► D: Fließzeit einstellbar in s

FR
► C: intervalle réglable en h
► D: durée d'écoulement réglable en s

ES
► C: Intervalo ajustable en horas
► D: Tiempo de flujo activable en seg

IT
► C: intervallo impostabile in h
► D: durata di flusso impostabile in s

NL
► C: Interval instelbaar in u
► D: Stromingstijd instelbaar in s

PL
► C: odstęp czasu regulowany w godzinach
► D: czas przepływu regulowany w sekundach

SV
► C: Intervall kan ställas in i timmar
► D: Flödestid kan ställas in i sekunder

CS
► C: Interval s nastavením v h
► D: Doba průtoku s nastavením v s

FI
► C: Aikaväli, asetettavissa h
► D: Virtausaika, asetettavissa s

RU
► C: интервал задается в ч
► D: время течения задается в сек

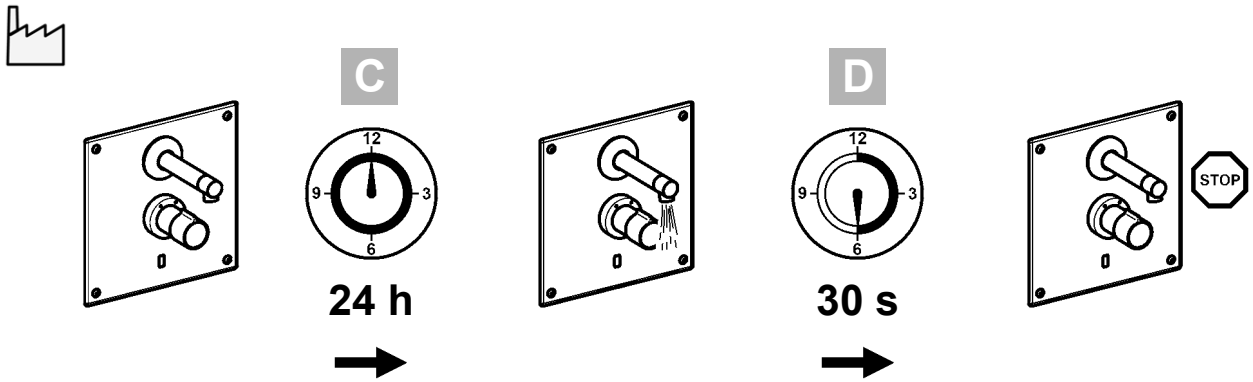

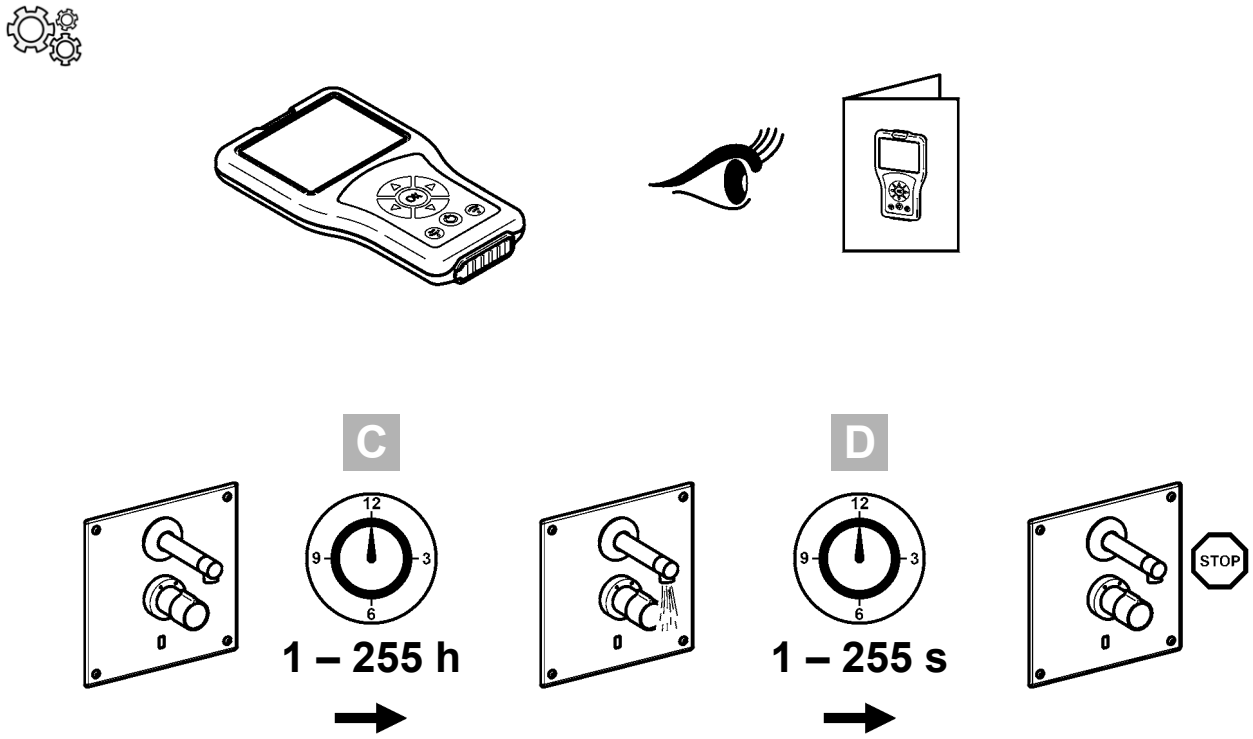

mounting-instruction_2030058199_V5.fm

12. Dauerlauf einstellen

EN Setting continuous operating mode	NL Continue stroming instellen	CS Nastavení pomalejšího toku
FR Réglage du fonctionnement en continu	PL Ustawienie ciągłego wypływu	FI Tuotantokäytön säätäminen
ES Ajuste del funcionamiento ininterrumpido	SV Ställa in permanent flöde	RU Настройка непрерывного режима
IT Impostazione del flusso continuo		

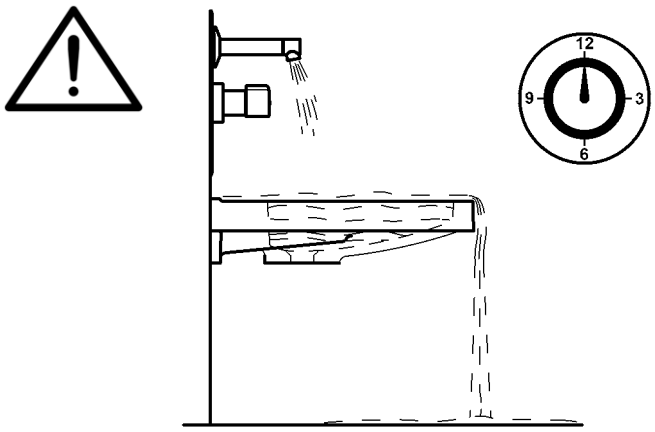

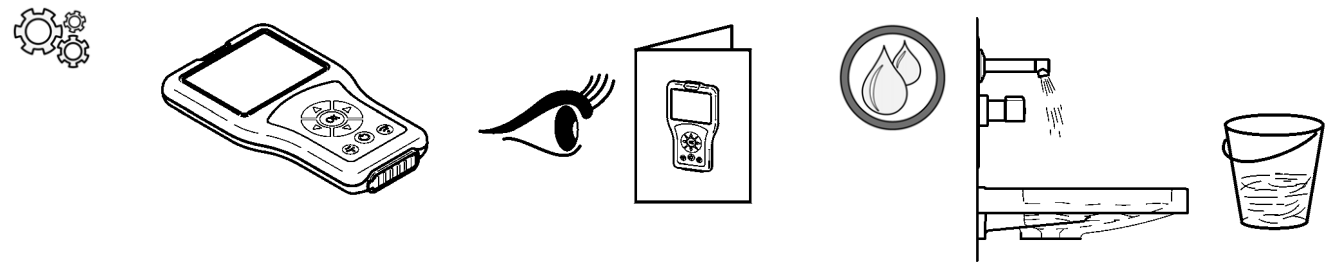

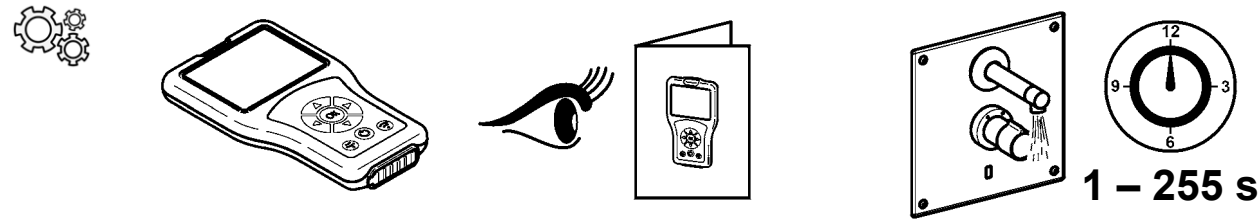

13. Reinigungsabschaltung einstellen

EN Set the range	NL Actieradius instellen	CS Nastavení dosahu
FR Régler le rayon d'action	PL Ustawienie zasięgu	FI Aseta ulottuma
ES Regular el alcance	SV Ställa in räckvidden	RU установить диапазон значений
IT Impostare la portata		

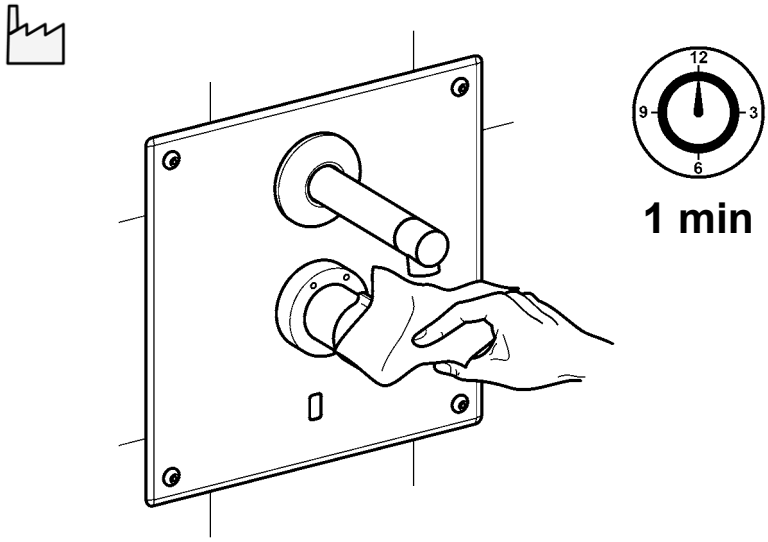

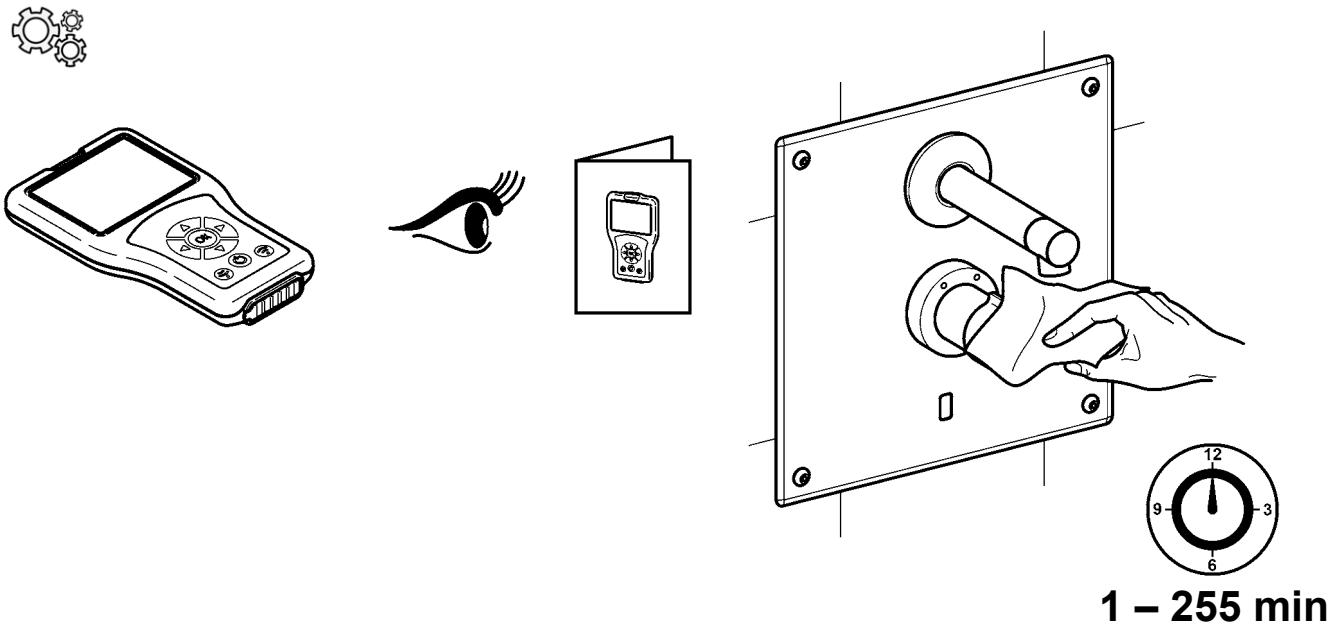

mounting-instruction_2030058199_V5.fm

14. Verbrühungsschutz einstellen

EN	Adjust scald protection	NL	Bescherming tegen verbranding instellen	CS	Nastavte ochranu proti opaření
FR	Réglage du dispositif de protection contre les échaudures	PL	Ustawianie zabezpieczenia przed poparzeniem	FI	Palovammasuojan asettaminen
ES	Ajustar la protección contra escaldaduras	SV	Inställning av skållningsskydd	RU	Настройка защиты от ошпаривания
IT	Impostare la protezione antiscottatura				

EN

Warning

If the hot-water supply temperature is greater than 43 °C, set the scald-protector.
Failure to observe can cause bodily harm due to scalding.

DE

Warnung

Wenn die Temperatur der Warmwasserversorgung mehr als 43 °C beträgt, den Verbrühungsschutz einstellen.
Nichtbeachtung kann Körperverletzung durch Verbrühung bewirken.

FR

Avertissement

Si la température de l'alimentationen eau chaude dépasses 43 °C, il convient de régler le dispositif de protection contre les échaudures.
Le non-respect est susceptible de provoquer des blessures corporelles par échaudure.

ES

Aviso

Si la temperatura del suministro de agua caliente es superior a 43 °C, de ajusta la protección contra escaldaduras.
La no observación puede tener como consecuencia escaldaduras.

IT

Avvertenza

Se la temperatura dell'alimentazione acqua calda è superiore a 43 °C, impostare la protezione antiscottatura.
La non osservanza può causare ustioni.

NL

Waarschuwing

Indien de temperatuur van de watervoorziening hoger is dan 43 °C, de bescherming tegen verbranding instellen. Veronachtzaming kan letsel door verbranden veroorzaken.

PL

Ostrzeżenie

Jeśli temperatura wody w instalacji doprowadzającej przekracza 43 °C, należy ustawić zabezpieczenie przed poparzeniem.
Nieprzestrzeganie tego zalecenia może prowadzić do urazów ciała spowodowanych poparzeniem.

SV

Varning

Skållningsskyddet ska ställas in om varmvattnet blir varmare än 43 °C. Inställning av skållningsskydd.
Om detta inte efterföljs finns det risk för skållningsskador.

CS

Varování

Když teplota přiváděné teplé vody činí více než 43 °C, nastavte ochranu proti opaření.
Nerespektování může vést k poranění opařením.

FI

Varoitus

Kun lämminvesisyötön lämpötila on enemmän kuin 43 °C, aseta palovammasuoja.
Huomioon ottamatta jättäminen voi saada aikaan vartalovamman palovammasta.

RU

Предупреждение

Если температура в линии подачи горячей воды больше 43 °C, настройте защиту от ошпаривания.
Вследствие несоблюдения данного указания возможно нанесение вреда здоровью в результате ошпаривания.

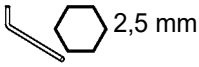

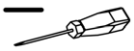

1

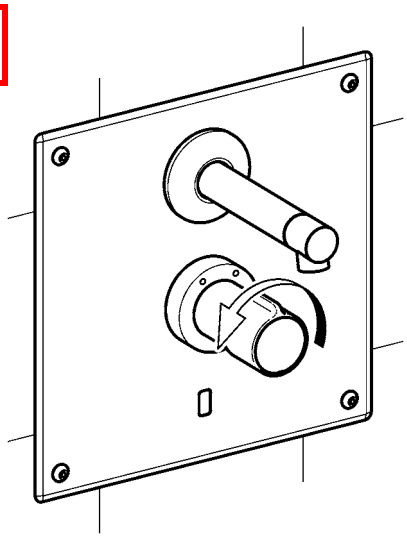

2

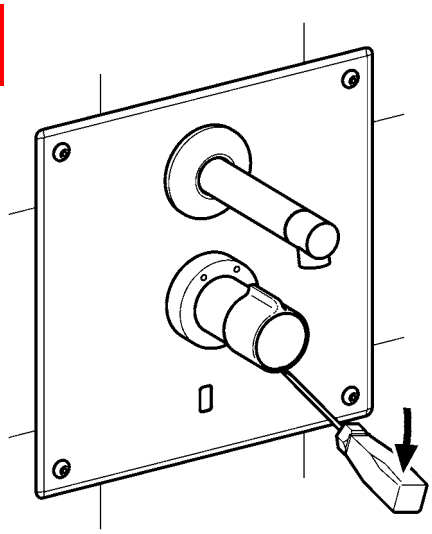

3

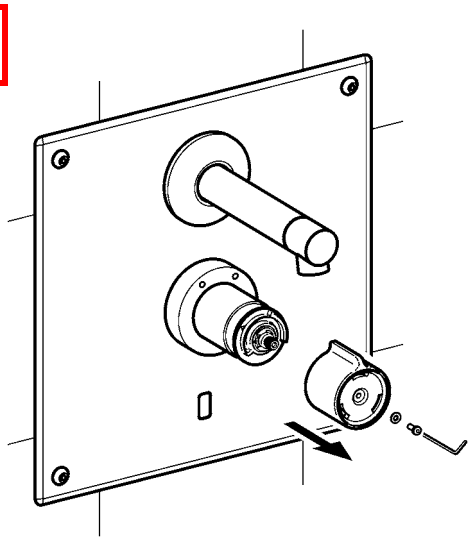

4

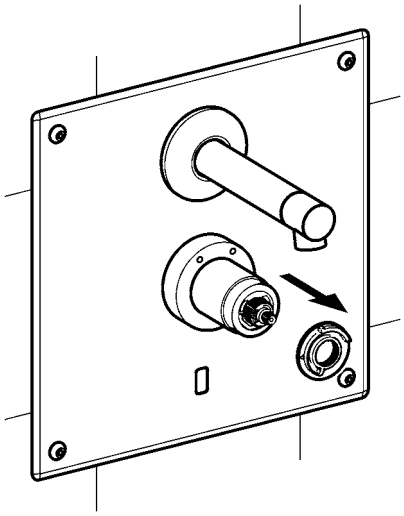

5

1.

33 – 38

mounting-instruction_2030058199_V5.fm

15. Wartung

EN Maintenance	NL Onderhoud	CS Varování
FR Maintenance	PL Konserwacja	FI Huolto
ES Mantenimiento	SV Underhíll	RU Техническое обслуживание
IT Manutenzione		

18.

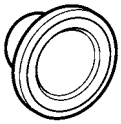

19.

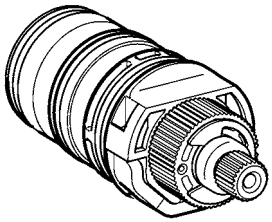

20.

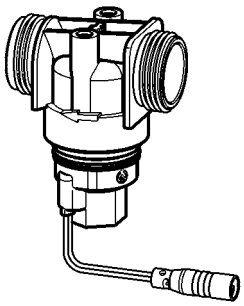

21.

22.

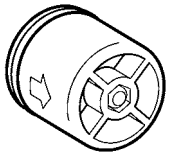

23.

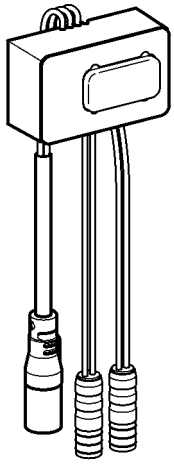

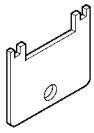

1

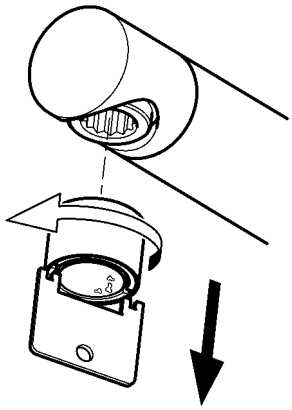

2

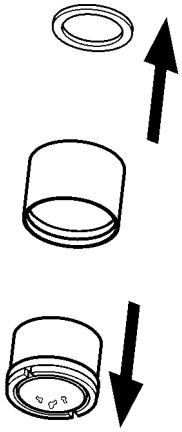

3

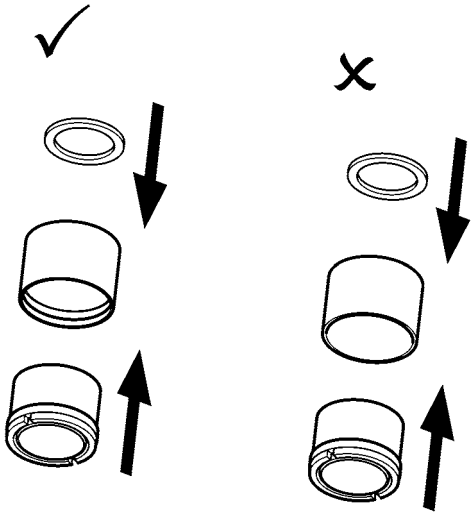

4

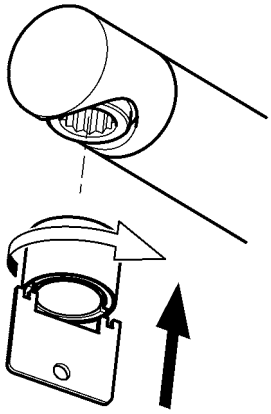

mounting-instruction_2030058199_V5.fm

16. Abdeckplatte abnehmen

EN Remove the cover plate	NL Afdekplaat weghalen	CS Sejmutí krycí desky
FR Retrait de la plaque de protection	PL Zdejmowanie płytki maskującej	FI Peitelevyn irrottaminen
	SV Avlägsna täckplattan	RU Демонтаж крышки
ES Retirar la placa cobertora	IT Rimozione della piastrina di copertura	

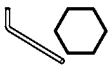

2,5 mm
5 mm

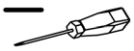

3 mm

1

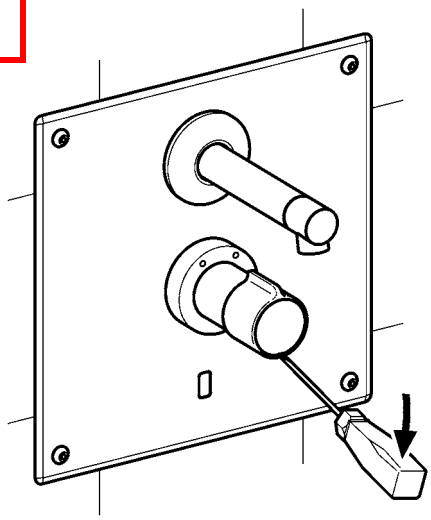

2

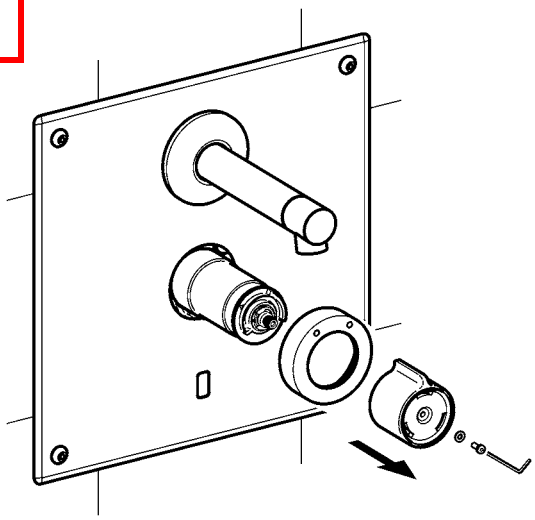

3

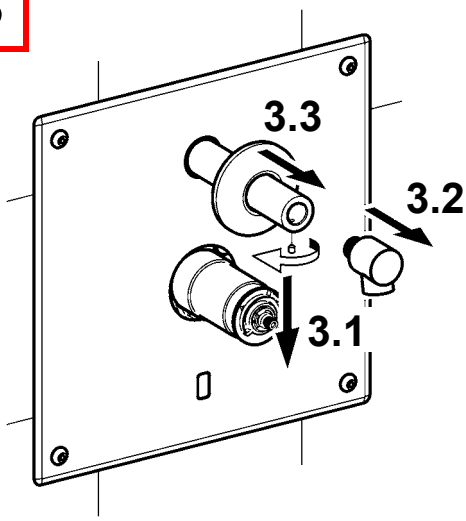

4

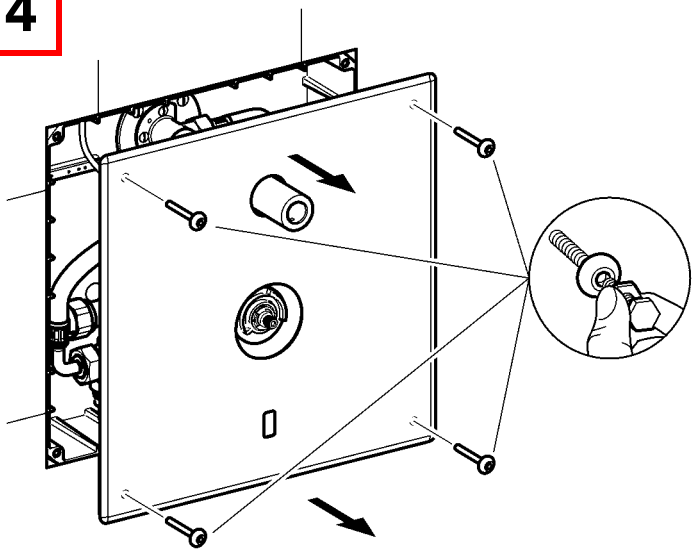

5

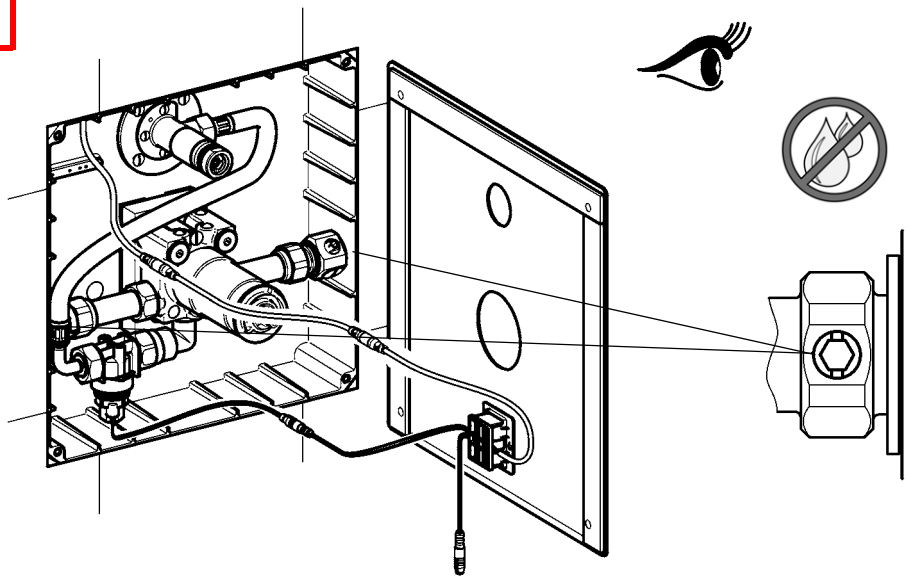

6

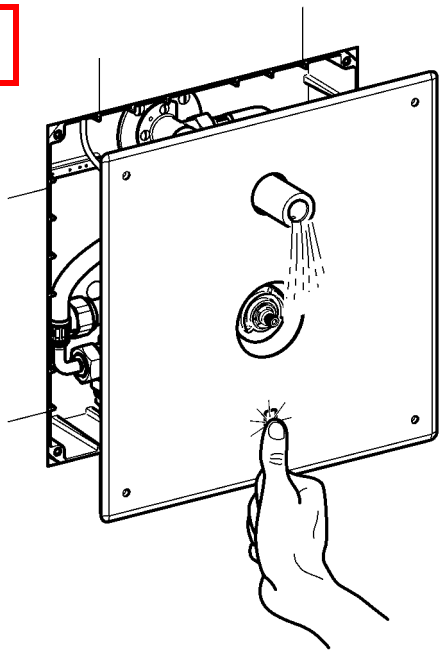

7

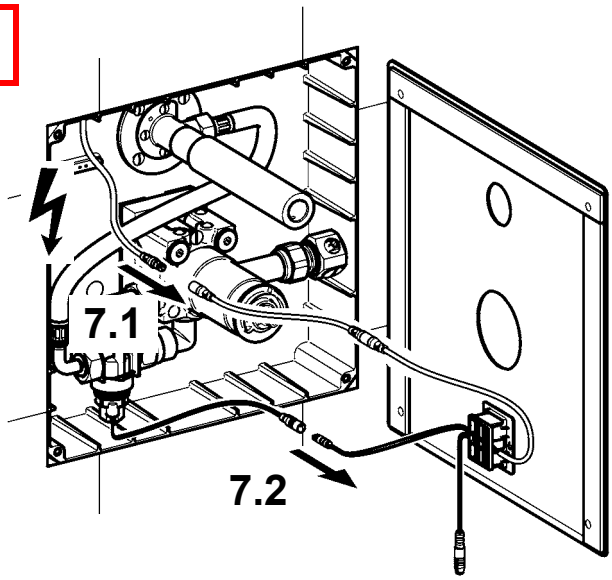

mounting-instruction_2030058199_V5.fm

17. Abdeckplatte montieren

EN Install the cover plate	NL Afdekplaat monteren	CS Montáž krycí desky
FR Montage de la plaque de protection	PL Montaż płytki maskującej	FI Peitelevyn asennus
	SV Montera täckplattan	RU Установка крышки
ES Montar la placa cobertora	IT Montaggio della piastrina di copertura	

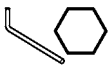

2,5 mm
5 mm

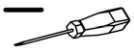

3 mm

1

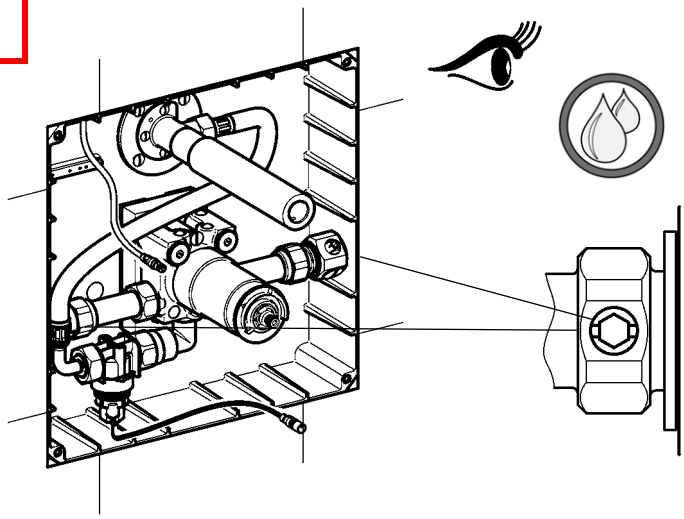

2

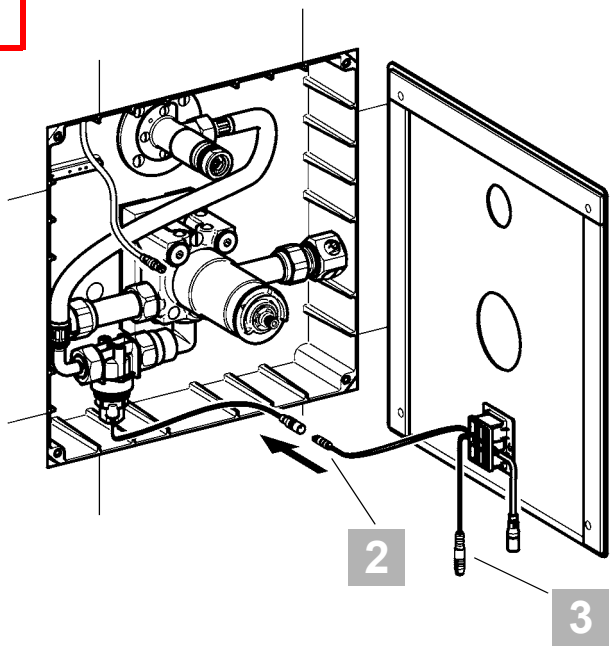

EN	2: Black 3: Red	**PL**	2: Czarny 3: Czerwony
DE	2: Schwarz 3: Rot	**SV**	2: Svart 3: Röd
FR	2: Noir 3: Rouge	**CS**	2: černá 3: Červený
ES	2: Negro 3: Rojo	**FI**	2: Musta 3: Punainen
IT	2: Nero 3: Rosso	**RU**	2: черный 3: красный
NL	2: Zwart 3: Rood		

3

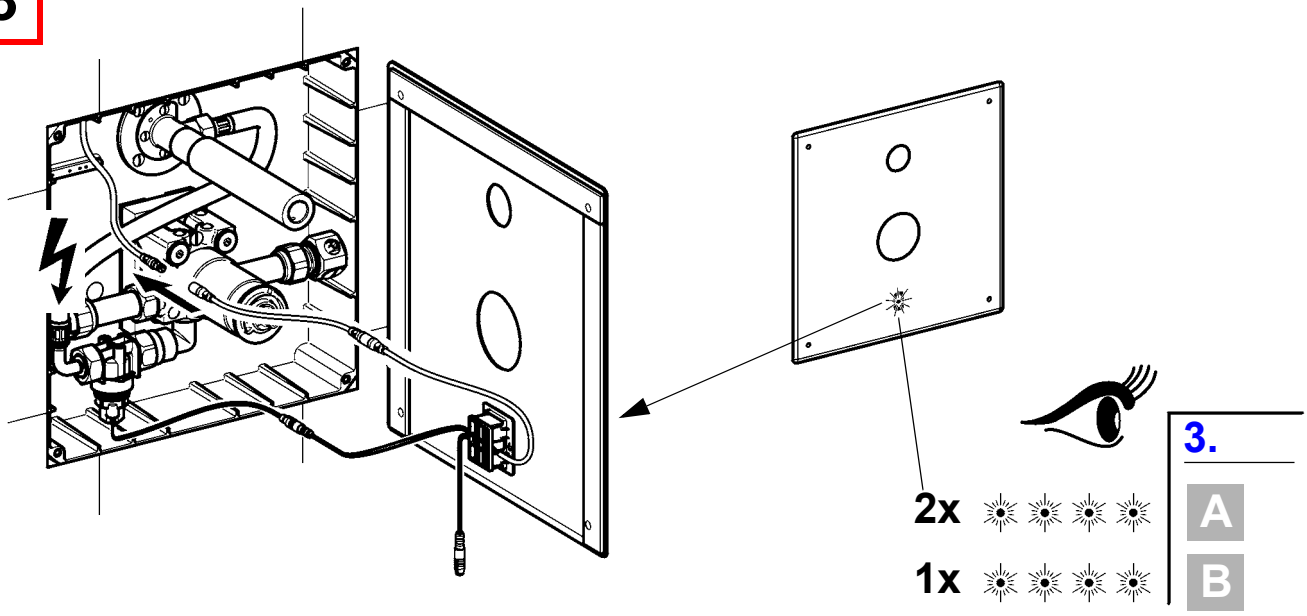

4

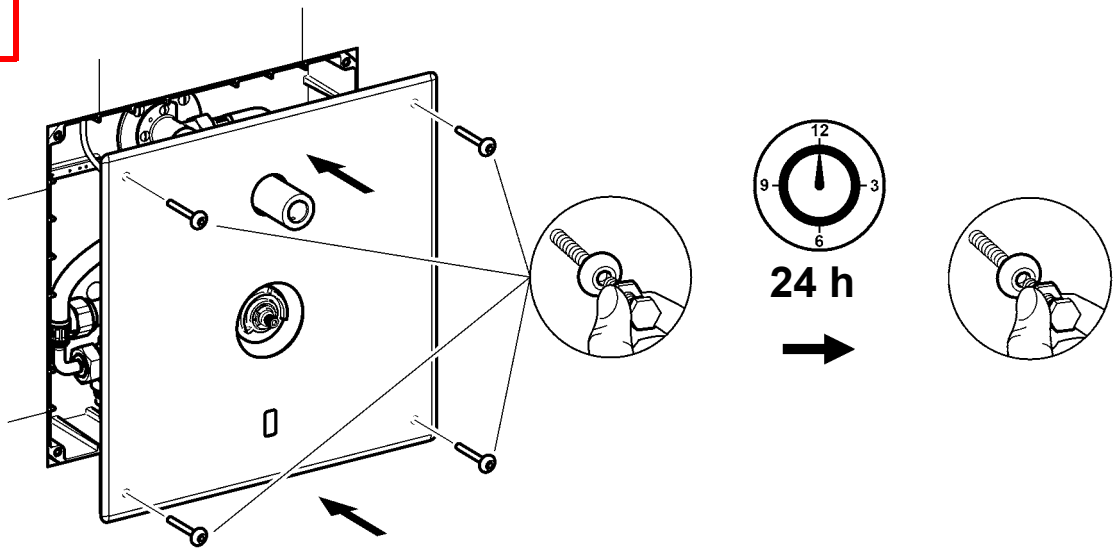

5

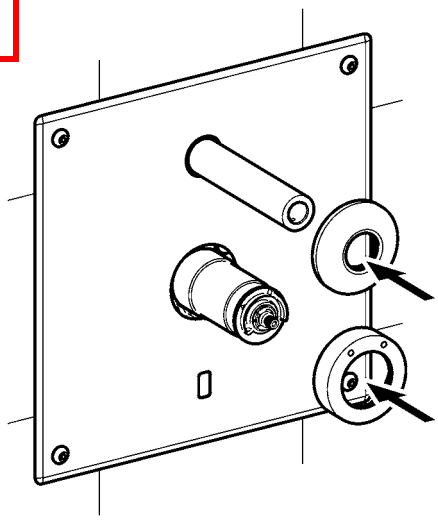

6

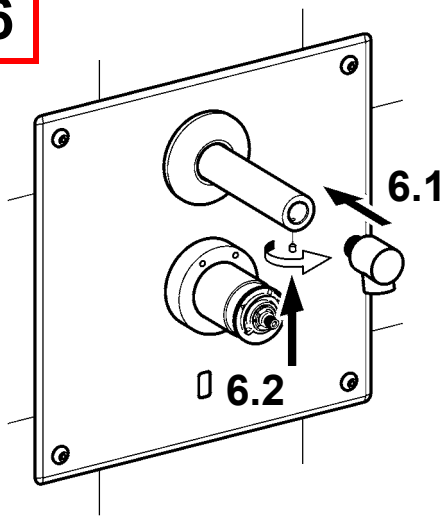

mounting-instruction_2030058199_V5.fm

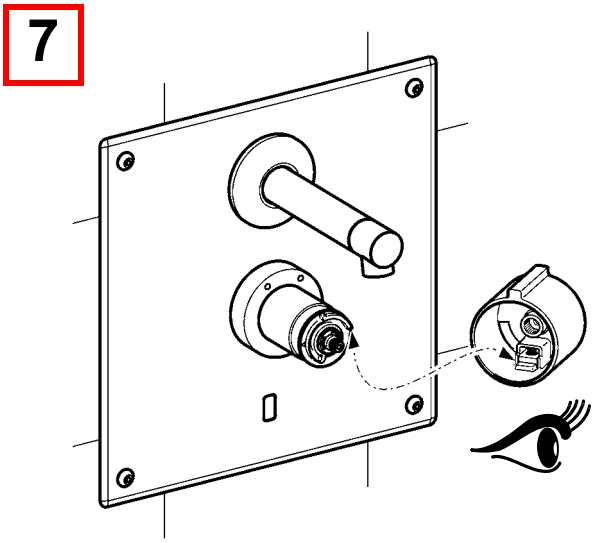

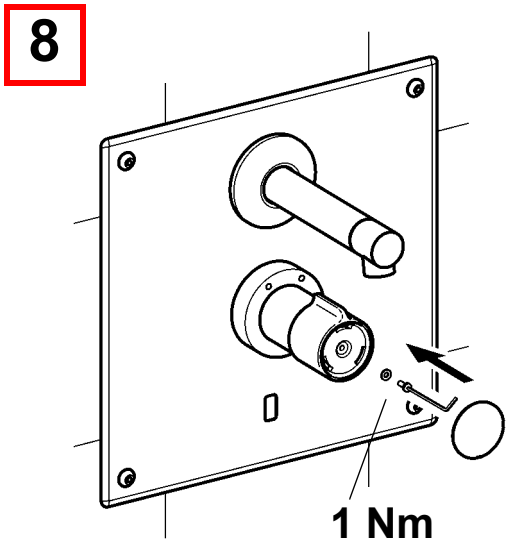

18. Siebe wechseln

EN Replace the filters	NL Zeven vervangen	CS Vyměňte síto
FR Remplacement les filtres	PL Wymiana sit	FI Siivilän vaihto
ES Cambiar los tamices	SV Byt filter	RU Сменить сеточки
IT Sostituire i filtri		

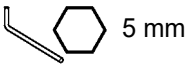

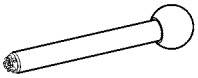

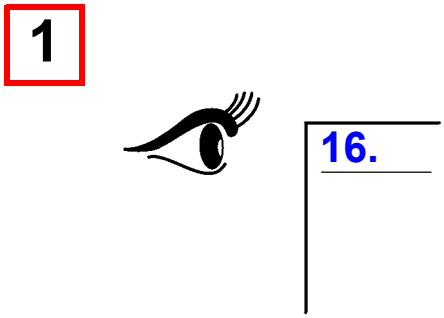

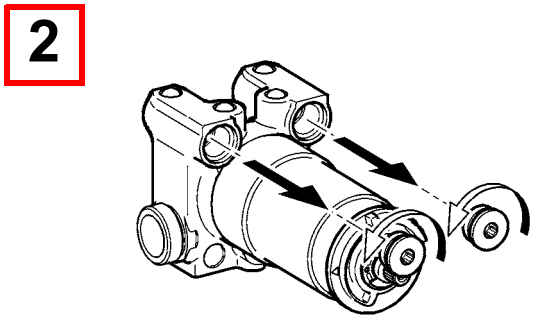

3

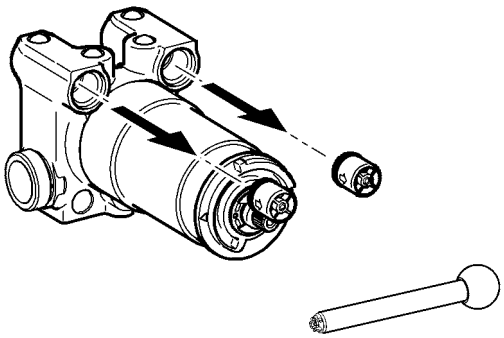

4

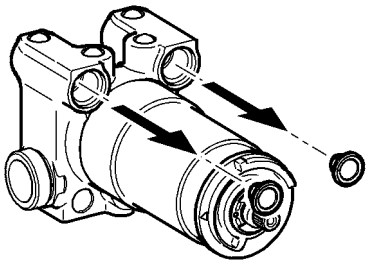

5

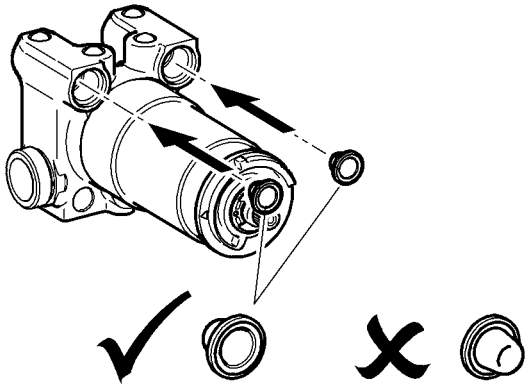

6

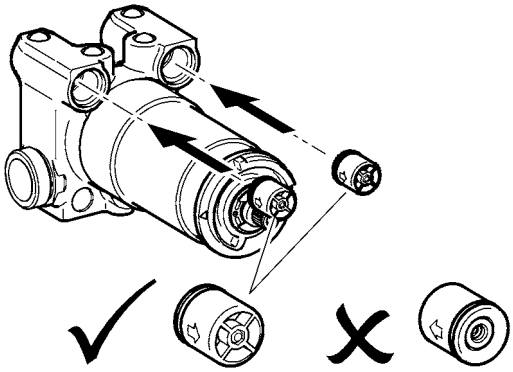

7

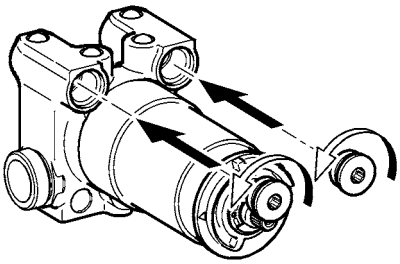

8

17.

mounting-instruction_2030058199_V5.fm

19. Thermostatkartusche wechseln

EN	Changing the thermostat cartridge	NL	Thermostaatcartridge vervangen	CS	Výměna zásobníku termostatu
FR	Remplacement de la cartouche du thermostat	PL	Wymiana głowicy termostatycznej	FI	Termostaattipatruunan vaihtaminen
ES	Cambio del cartucho de termostato	SV	Byta termostatpatron	RU	Замена картриджа термостата
IT	Sostituzione della cartuccia termostatica				

EN

Warning

After installing the fitting or removing the thermocouple, adjust the scald protector.
Failure to observe can cause bodily harm due to scalding.

DE

Warnung

Nach Montage der Armatur oder Demontage des Thermoelementes den Verbrühungsschutz einstellen.
Nichtbeachtung kann Körperverletzung durch Verbrühung bewirken.

FR

Avertissement

Après le montage du robinet ou le démontage du thermocouple, régler la protection contre les échaudures.
Le non-respect est susceptible de provoquer des blessures corporelles par échaudure.

ES

Aviso

Tras montar la grifería o después de desmontar el termoelemento, ajustar la protección contra escalda-duras.
La no observación puede tener como consecuencia escaldaduras.

IT

Avvertenza

Al termine del montaggio della rubinetteria o dopo lo smontaggio del termoelemento, impostare la prote-zione antiscottatura.
La non osservanza può causare ustioni.

NL

Waarschuwing

Na de montage van de armatuur of demontage van het thermische element de bescherming tegen verbranding instellen.
Veronachtzaming kan letsel door verbranden veroorzaken.

PL

Ostrzeżenie

Po zamontowaniu baterii lub demontażu termoogniwa należy ustawić zabezpieczenie przed poparzeniem.
Nieprzestrzeganie tego zalecenia może prowadzić do urazów ciała spowodowanych poparzeniem.

SV

Varning

Ställ in skållningsskyddet efter montering av armaturen eller demontering av termoelementet.
Om detta inte efterföljs finns det risk för skållningsskador.

CS

Varování

Po montáži armatury nebo demontáži termočlánku nastavte ochranu proti opaření.
Nerespektování může vést k poranění opařením.

FI

Varoitus

Laitteiston asennuksen tai lämpöelementin purkamisen jälkeen asenna palovammasuoja.
Huomioon ottamatta jättäminen voi saada aikaan vartalovamman palovammasta.

RU

Предупреждение

После монтажа арматуры или демонтажа термоэлемента настроить защиту от ошпаривания.
Вследствие несоблюдения данного указания возможно нанесение вреда здоровью в результате ошпаривания.

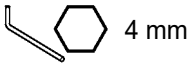

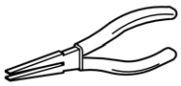

1

16.

2

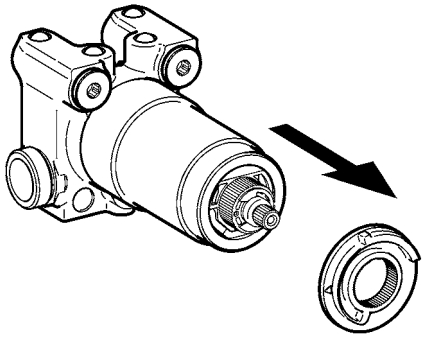

3

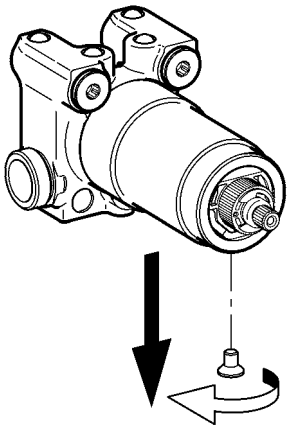

4

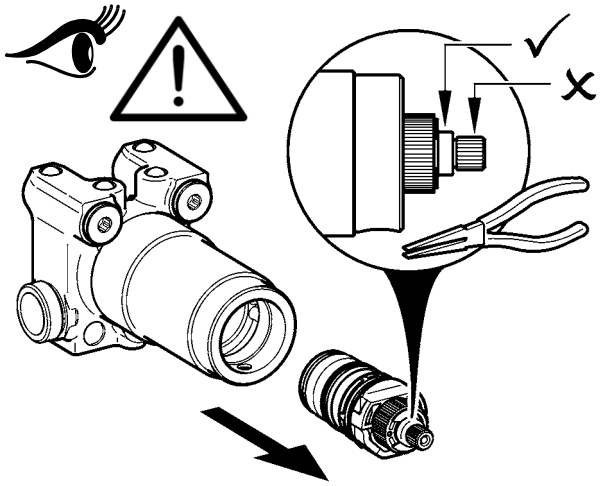

5

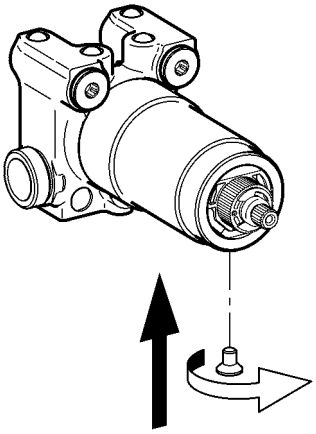

6

17.

1 – 6

7

1.

33 – 38

mounting-instruction_2030058199_V5.fm

20. Magnetventilkartusche wechseln

EN	Replacing the solenoid valve cartridge	NL	Magneetventielpatroon verandering	CS	Výměna kartuše s magnetickým ventilem
FR	Remplacement de la cartouche d'électrovanne	PL	Wymiana wkładu zaworu elektromagnetycznego	FI	Magneettiventtiilipanoksen vaihtaminen
ES	Cambiar cartucho de la válvula electromagnética	SV	Byta magnetventilpatron	RU	Замена картриджа электромагнитного клапана
IT	Sostituzione della cartuccia della valvola elettromagnetica				

29 mm
30 mm

1

16.

2

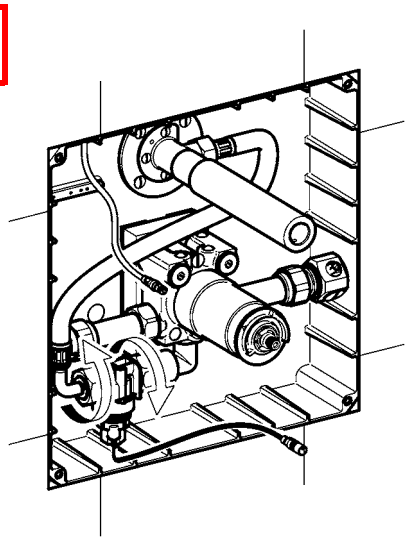

3

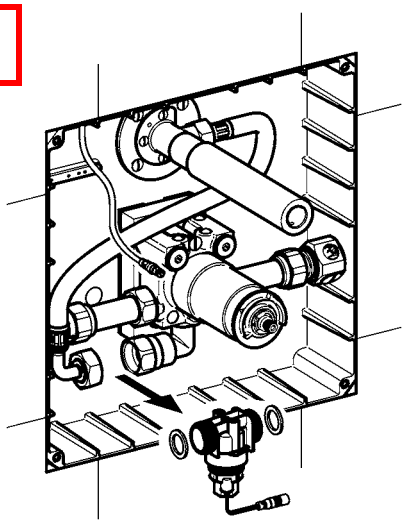

4

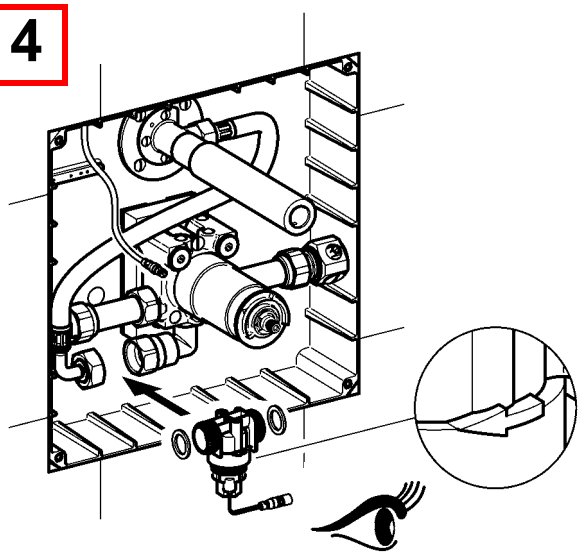

5

17.

21. Durchflussmengenregler wechseln

EN Replace the flow rate regulator	NL Debietregelaar vervangen	CS Byt flödesregulator
FR Remplacement du régulateur de débit	PL Wymiana regulatora wielkości przepływu	FI Läpivirtausmäärän säätimen vaihto
ES Cambiar el regulador volumétrico de paso	SV Byt flödesregulator	RU Заменить регулятор расхода
IT Sostituire il regolatore di portata		

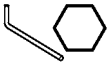

2,5 mm

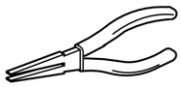

1

16.

2

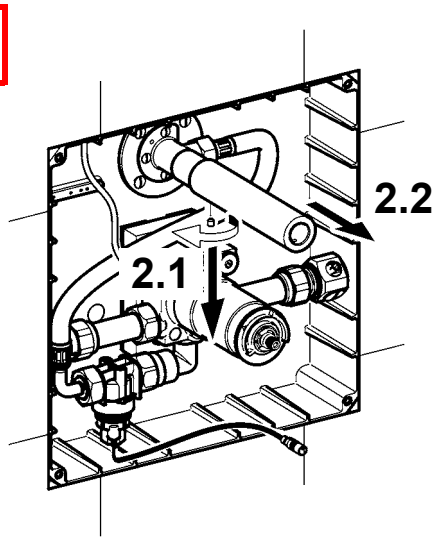

3

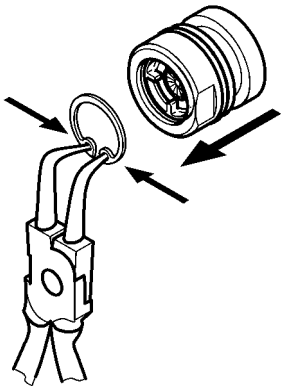

4

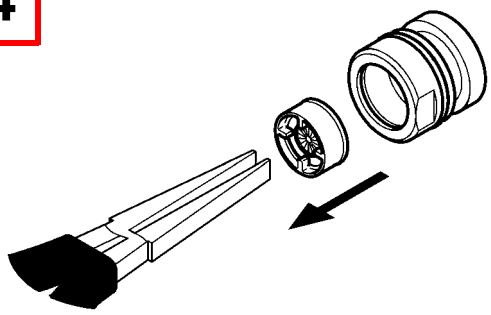

mounting-instruction_2030058199_V5.fm

5

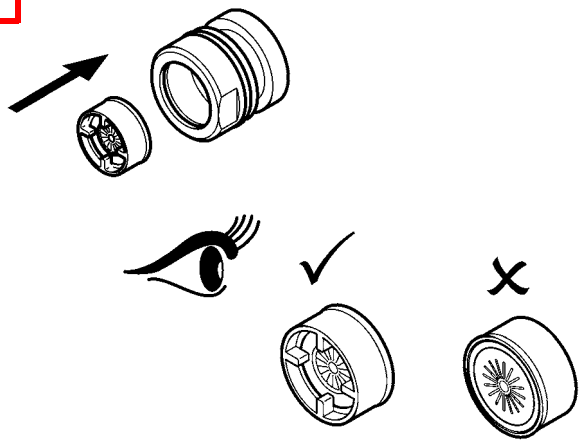

6

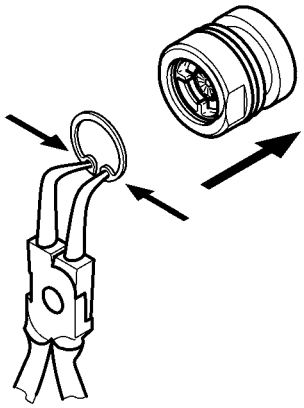

7

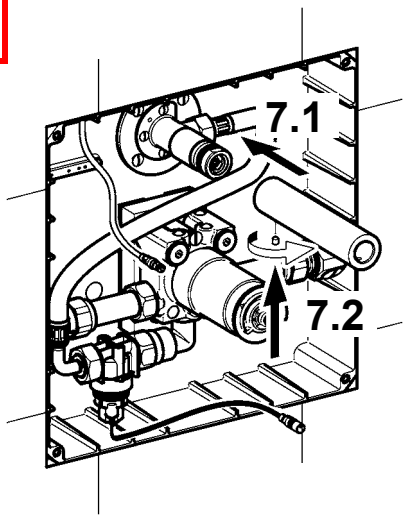

8

17.

22. Rückflussverhinderer wechseln

EN	Replace the return flow inhibitor	NL	Terugstroomklep vervangen	CS	Vyměňte zábranu zpětného průtoku
FR	Remplacement du clapet de non-retour	PL	Wymiana zaworu zwrotnego	FI	Paluuvirtausestäjän vaihto
ES	Reemplazar la válvula antiretorno	SV	Byt återströmningsskydd	RU	Заменить клапан обратного течения
IT	Sostituire la valvola antiriflusso				

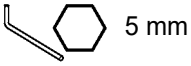

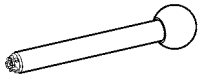

1

16.

2

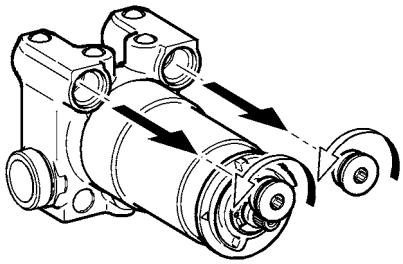

3

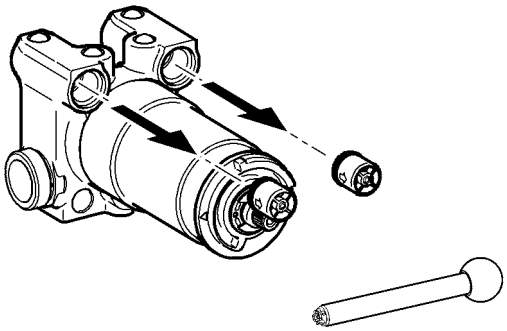

4

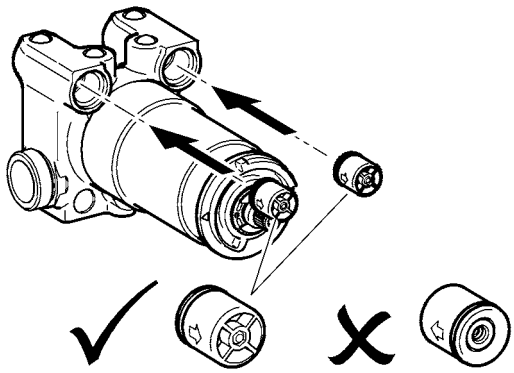

5

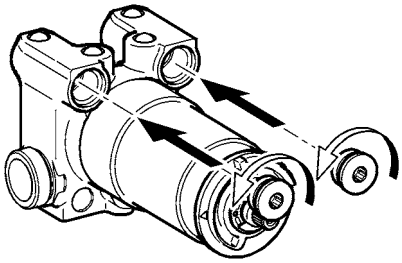

6

17.

mounting-instruction_2030058199_V5.fm

23. Sensor wechseln

EN Replace sensor	NL Sensor vervangen	CS Vyměňte snímač
FR Changer le capteur	PL Wymienić czujnik	FI Anturi vaihto
ES Cambiar el sensor	SV Byt sensor	RU Замена Датчик
IT Cambiare il sensore		

1

16.

2

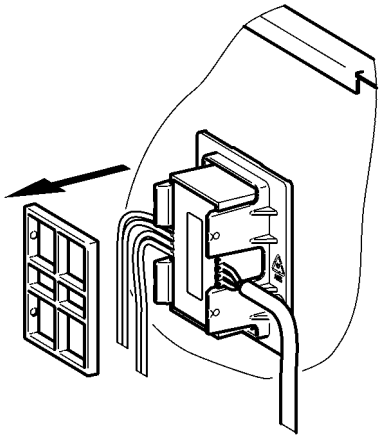

3

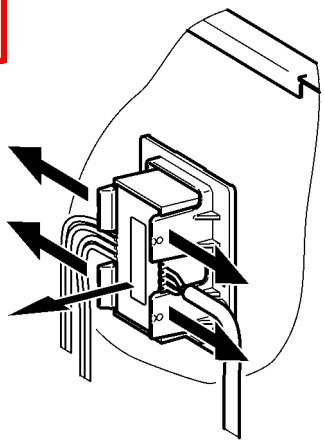

4

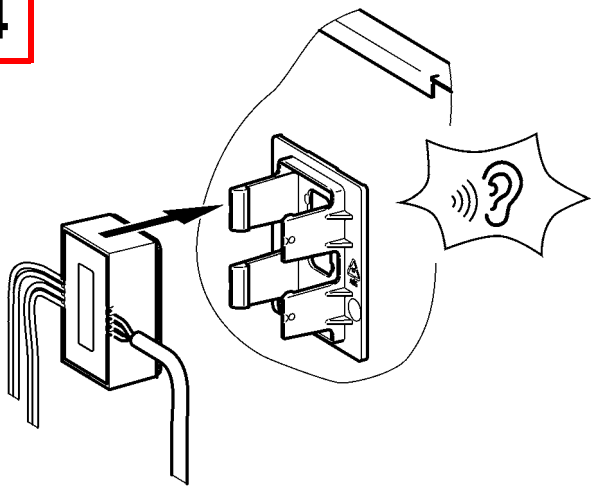

5

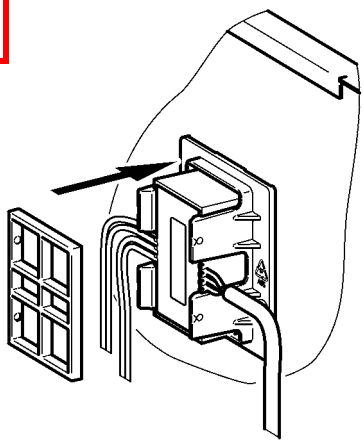

6

17.

mounting-instruction_2030058199_V5.fm

24. Ersatzteile I

EN Replacement parts I	NL Reserveonderdelen I	CS Náhradní díly I
FR Pièces de rechange I	PL Części zamienne I	FI Varaosat I
ES Piezas de recambio I	SV Reservdelar I	RU Запчасти I
IT Pezzi di ricambio I		

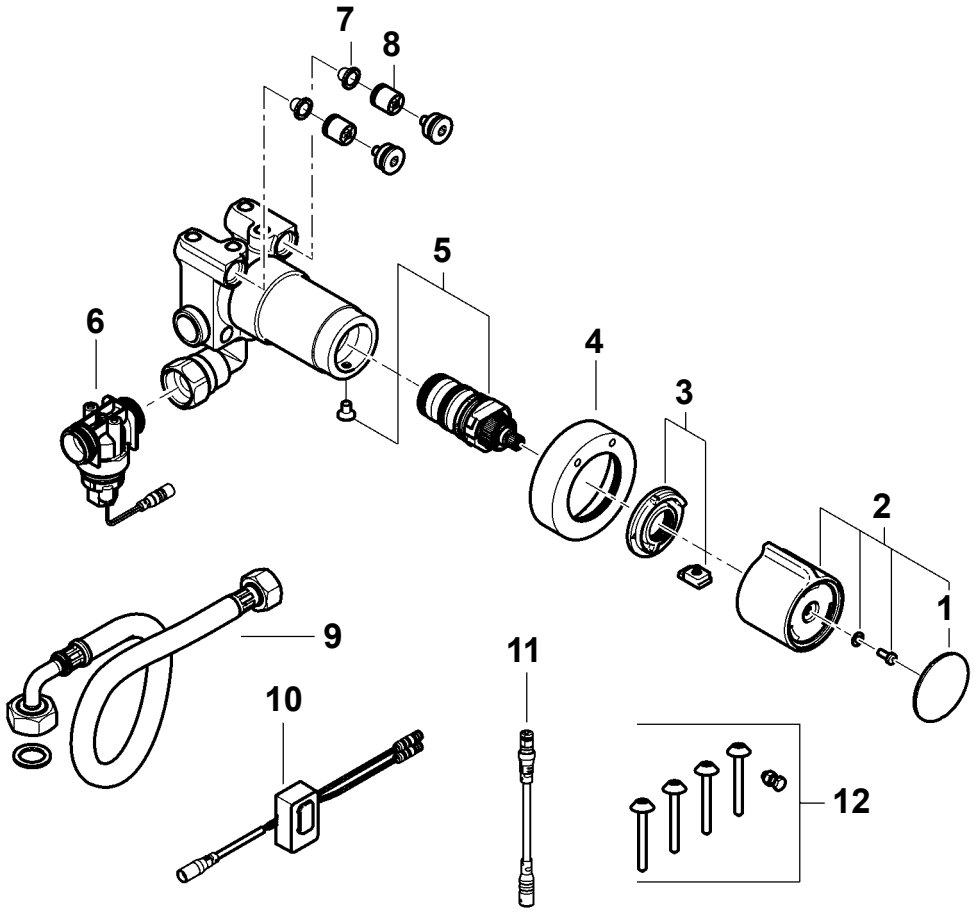

1..... 2030031443
ESHOW0059

2..... 2030047082
ASXT9003

3..... 2030003296
EAQLT0003

4..... 2030056405
ASXX9006

5..... 2030003300
EAQLT0004

6..... 2030066343
ASEF3004

7..... 2000104720 b)
ASXX1012

8..... 2000104687 a)
ASXX9010

9..... 2000105508

10... 2030048520
ASET1002

11... 2030055550
ACEX9012

12... 2000104692
ASXX9013

EN a) 2 pieces b) 10 pieces	**ES** a) 2 piezas b) 10 piezas	**PL** a) 2 sztuk b) 10 sztuk	**FI** a) 2 kappaletta b) 10 kappaletta
DE a) 2 Stück b) 10 Stück	**IT** a) 2 pezzi b) 10 pezzi	**SV** a) 2 styck b) 10 styck	**RU** a) 2 штук b) 10 штук
FR a) 2 pièces b) 10 pièces	**NL** a) 2 stuk b) 10 stuk	**CS** a) 2 kusů b) 10 kusů	

mounting-instruction_2030058199_V5.fm

25. Ersatzteile II

EN Replacement parts II	NL Reserveonderdelen II	CS Náhradní díly II
FR Pièces de rechange II	PL Części zamienne II	FI Varaosat II
ES Piezas de recambio II	SV Reservdelar II	RU Запчасти II
IT Pezzi di ricambio II		

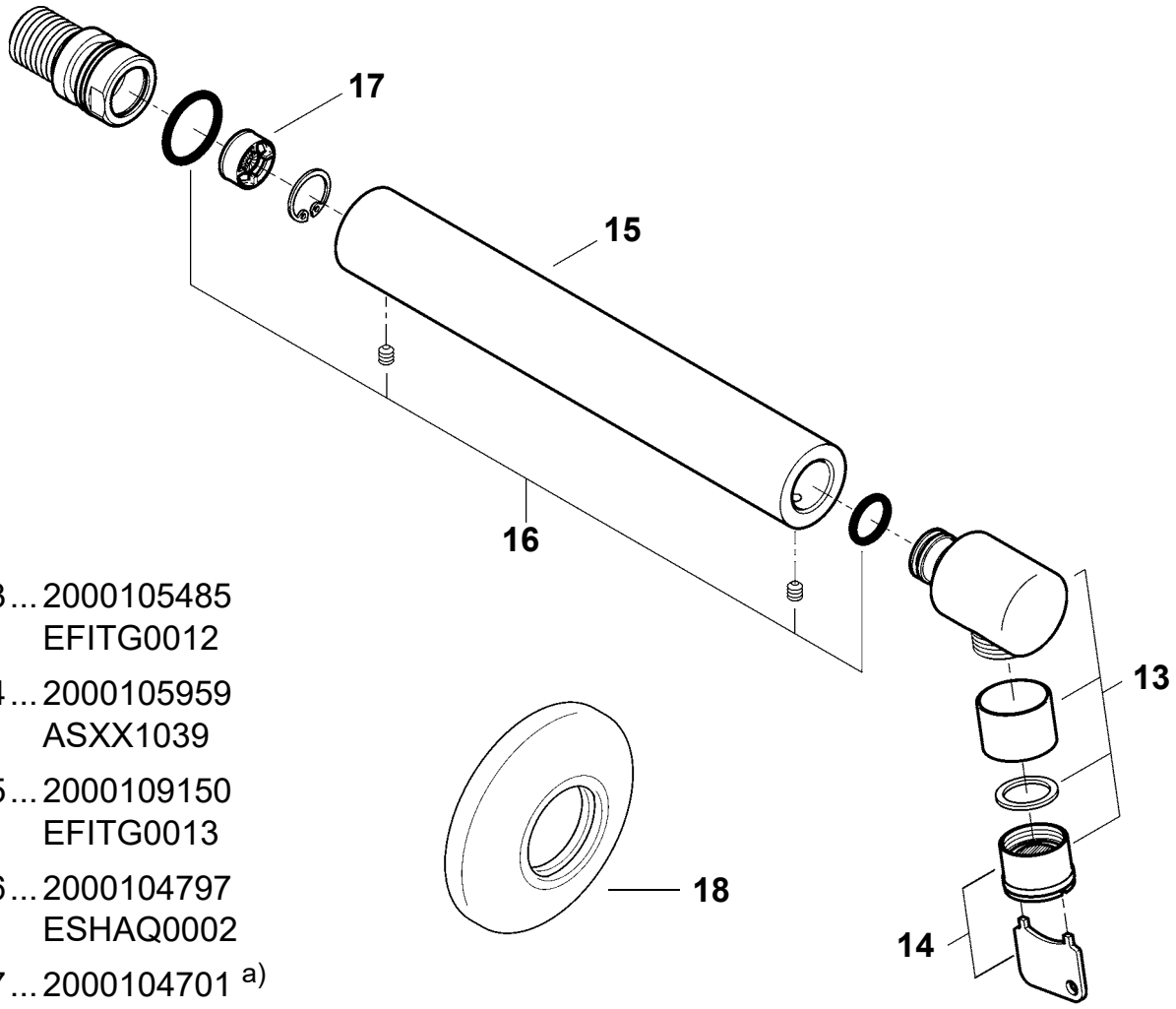

13 ... 2000105485
EFITG0012

14 ... 2000105959
ASXX1039

15 ... 2000109150
EFITG0013

16 ... 2000104797
ESHAQ0002

17 ... 2000104701 a)
ASXX1016

18 ... 2000109127

EN a) 10 pieces	**ES** a) 10 piezas	**PL** a) 10 sztuk	**FI** a) 10 kappaletta
DE a) 10 Stück	**IT** a) 10 pezzi	**SV** a) 10 styck	**RU** a) 10 штук
FR a) 10 pièces	**NL** a) 10 stuk	**CS** a) 10 kusů	

26. Zubehör

EN Accessories	NL Toebehoren	CS Příslušenství
FR Accessoire	PL Akcesoria	FI Lisävarusteet
ES Accesorios	SV Tillbehör	RU принадлежности
IT Accessori		

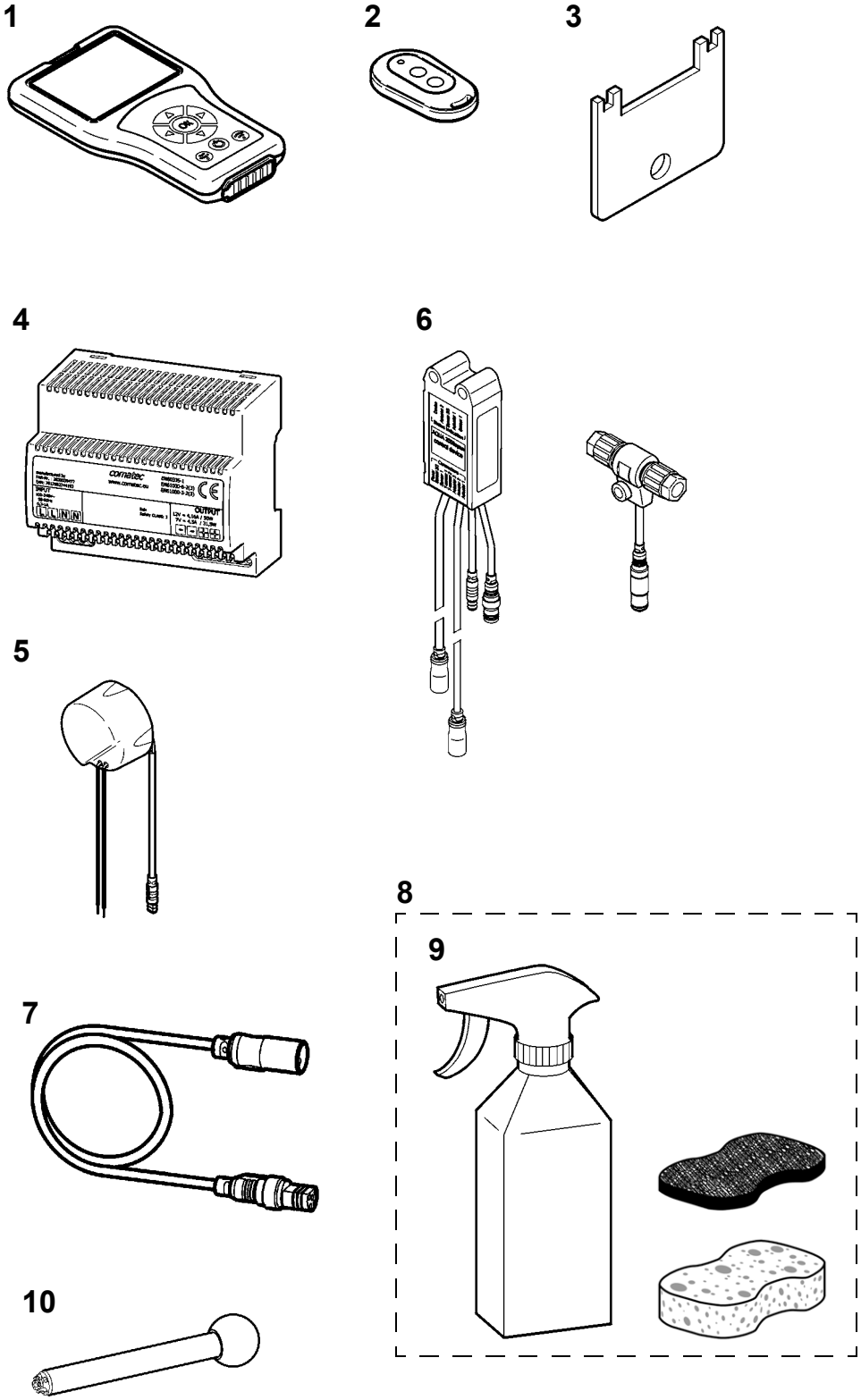

1 2030036654
ACEX9005

2 2030036849
ACEX9004

3 2000105960
ZFITG0008

4 2030039477
ACEX9001

5 2030039825
ACEX9003

6 2030041918
ACET2001

7 **.....5 m:**
2030043814
ACEX9010

8 2000109019
ZWSPL0024

9 **.....0,5 l:**
2000105091
ZWSPL0023

10 ...2030047203
ACXX9003

mounting-instruction_2030058199_V5.fm

Notizen

EN Notes	NL Notities	CS Poznámky
FR Notes	PL Uwagi	FI Muistiinpanot
ES Notas	SV Notiser	RU Примечания
IT Annotazioni		

Australia
PR Kitchen and
Water Systems Pty Ltd
Dandenong South VIC 3175
Phone +61 3 9700 9100

Austria
KWC Austria GmbH
6971 Hard, Austria
Phone +43 5574 6735 0

Belgium, Netherlands & Luxembourg
KWC Aquarotter GmbH
9320 Aalst; Belgium
Phone +31 (0) 492 728 224

Czech Republic
KWC Aquarotter GmbH
14974 Ludwigsfelde, Germany
Phone +49 3378 818 309

France
KWC Austria GmbH
6971 Hard, Austria
Phone +33 800 909 216

Germany
KWC Aquarotter GmbH
14974 Ludwigsfelde
Phone +49 3378 818 0

Italy
KWC Austria GmbH
6971 Hard, Austria
Numero Verde +39 800 789 233

Middle East
KWC ME LLC Ras Al Khaimah,
United Arab Emirates
Phone +971 7 2034 700

Poland
KWC Aquarotter GmbH
14974 Ludwigsfelde, Germany
Phone +48 58 35 19 700

Spain
KWC Austria GmbH
6971 Hard, Austria
Phone +43 5574 6735 211

Switzerland & Liechtenstein
KWC Group AG
5726 Unterkulm, Switzerland
Phone +41 62 768 69 00

Turkey
KWC ME LLC Ras Al Khaimah,
United Arab Emirates
Phone +971 7 2034 700

United Kingdom
KWC DVS Ltd - Northern Office
Barlborough S43 4PZ
Phone +44 1246 450 255

KWC DVS Ltd - Southern Office
Paignton TQ4 7TW
Phone +44 1803 529 021

EAST EUROPE
Bosnia Herzegovina
Bulgaria | Croatia
Hungary | Latvia
Lithuania | Romania
Russia | Serbia | Slovakia
Slovenia | Ukraine

KWC Aquarotter GmbH
14974 Ludwigsfelde, Germany
Phone +49 3378 818 261

SCANDINAVIA & ESTONIA
Finland | Sweden | Norway
Denmark | Estonia

KWC Nordics Oy
76850 Naarajärvi, Finland
Phone +358 15 34 111

OTHER COUNTRIES
KWC Austria GmbH
6971 Hard, Austria
Phone +43 5574 6735 0

© KWC Group AG, Switzerland / 20.04.23 / 2030058199