NOVALAB laboratoriumkraan bladmontage, draaibare U-uitloop voor gedemineraliseerd water (WDC), aansluiting G3/8"

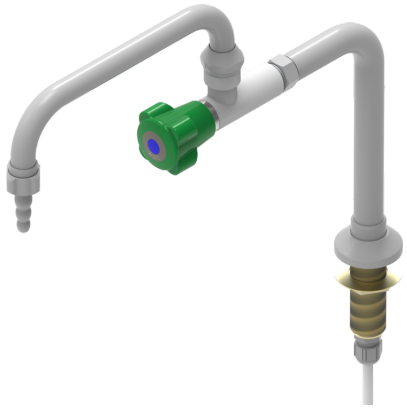

Kenmerken

- Toevoerleiding PE-slang 8 mm bruikbare lengte 1 m, aansluiting: koppeling G 3/8"
- Maximale bedrijfstemperatuur 95 °C
- Kraanhuis hoogwaardig kunststof PVDF, grijs RAL 7035
- Ergonomische bedieningsgreep met vier vleugels volgens DIN 13792
- Bovenstedeel van hoogwaardig kunststof
- Nominale druk PN 10 bar
- Schroefdraad G 3/4", 70 mm lang
- Slangwartel, diameter 10/13 mm
- Met bevestigingsset

Uitvoering	Art.-nr.:
H = 200 mm	**70 2175 35 47**
H = 300 mm	**70 3175 35 47**

Maattekening

Art.-nr.: 70 2175 35 47

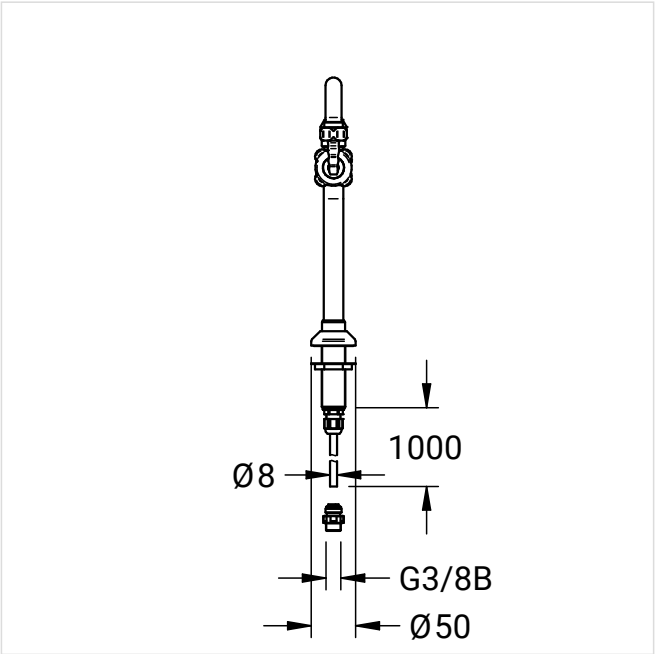

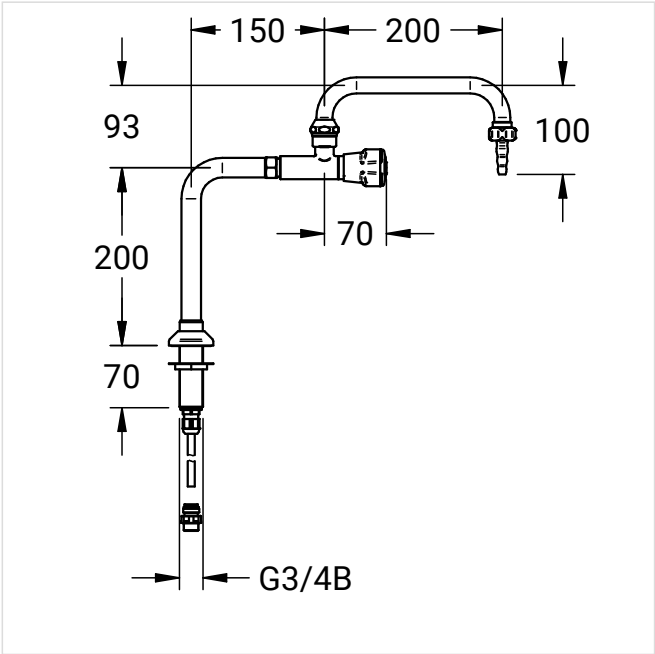

NovaLab GmbH
Brunsbütteler Damm 446
13591 Berlin

Phone +49 (0) 30 36 403 36 20
Fax +49 (0) 30 36 403 36 26
Mail: info@novalab-gmbh.de

Art.-nr.: 70 3175 35 47

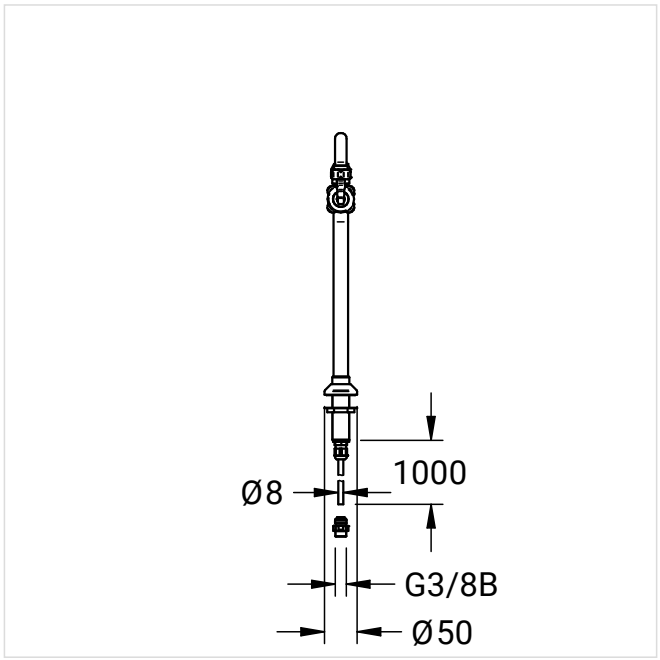

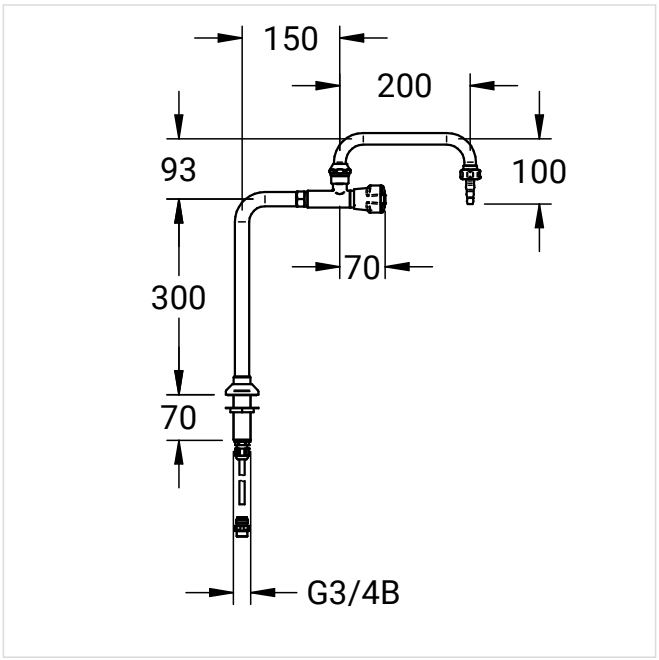

Meer productafbeeldingen

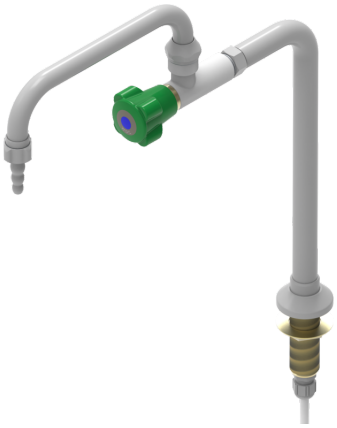

Art.-nr.: 70 3175 35 47